# Rolety i zasłony Lutron® | katalog produktów






Sivoia® QS | Sivoia® QS Wireless | Sivoia QED®

LUTRON®

oszczędzaj
energię
z firmą
Lutron™

# ROLETY I ZASŁONY LUTRON®, KATALOG PRODUKTÓW
# SPIS TREŚCI



Do zastosowań mieszkalnych



Do zastosowań komercyjnych


## SIVOIA QED®

**02** | Regulacja światła dziennego
**03** | Oferta produktów
**04** | Innowacje w sterowaniu oświetleniem dziennym
**05** | Elektroniczny zespół napędowy (EDU)
**06** | Narzędzie do konfiguracji rolet (Shade Configuration Tool)

## ROLETY

**08** | Proces doboru systemu
**10** | Przegląd rolet
**12** | roleta 20TM
**14** | roleta 64TM
**16** | roleta 100TM / roleta 150TM / roleta 200CW
**22** | Łącznik kątowy
**23** | Opcjonalna tuba WIDR
**24** | roleta 225TM
**26** | Kieszeń podwójna
**27** | Kieszeń niestandardowa
**28** | Rolety z prowadzeniem na linkach
**29** | Zastosowania

## HYPERION™ SYSTEM ROLET REAGUJĄCY NA OSWIETLENIE SŁONECZNE

**31** | Przegląd systemu
**32** | Elementy systemu
**34** | Pełne sterowanie oświetleniem w obiektach użytkowych

## ROLETY Z NAPRĘŻONYM MATERIAŁEM

**36** | Proces doboru systemu
**38** | Przegląd systemu
**39** | Opcje montażu
**40** | Wskazówki dotyczące pomiarów

## KARNISZ

**46** | Proces doboru systemu
**48** | Przegląd systemu

51 | Opcje montażu
52 | Montaż systemu
53 | Karnisze zakrzywione
54 | Łączenie prowadnic
55 | Funkcja otwierania ręcznego
56 | Karnisze do składania zasłony w fałdy
57 | Karnisze do falowanego składania zasłony
58 | Parametry systemów

## ZESTAW Z ZASŁONĄ RZYMSKĄ

62 | Proces doboru systemu
64 | Przegląd

## DOBÓR TKANINY

66 | Tabela doboru tkanin
67 | Przegląd tkanin

Kolekcja Classico

68 | Tabela parametrów tkanin
70 | Kategorie ofert
71 | Opcje składania tkanin
72 | Listwy dolne
73 | Listwy obszywane

Kolekcja Gallery

74 | Tabela parametrów tkanin
76 | Opcje składania tkanin
78 | Proces definiowania parametrów indywidualnego materiału klienta
80 | Kategorie ofert

## ELEMENTY OBSŁUGI

82 | Klawiatury seeTouch®
84 | Opcje grawerowania
85 | Przegląd technologii sterowania

Sterowniki Sivoia® QS

86 | Klawiatury seeTouch® QS
88 | GRAFIK Eye® QS

Sterowniki bezprzewodowe Sivoia QS

90 | Opcje pilotów na fale radiowe
92 | Inne opcje klawiatur

Sterowniki Sivoia QED®

93 | Klawiatury seeTouch®
94 | Zdalne sterowanie na podczerwień

Sterowanie oświetleniem

96 | Ściemniacze Lutron®
98 | Akcesoria Lutron

## INSTALACJA ELEKTRYCZNA

100 | Przegląd okablowania układu Sivoia QS
102 | Schemat okablowania panelu zasilającego
103 | Zasilacz QS Link
104 | Panel zasilający
105 | Kabel dostarczany przez Lutron
106 | Przegląd okablowania sterownika bezprzewodowego Sivoia QS
108 | Panel zasilający
109 | Kabel dostarczany przez Lutron
110 | Przegląd okablowania układu Sivoia QED
111 | Transformatory indywidualne
112 | Panel zasilający
113 | Schemat okablowania panelu zasilającego
114 | Kabel dostarczany przez Lutron

## INTEGRACJA Z SYSTEMAMI AUDIOWIZUALNYMI I STEROWANIA OŚWIETLENIEM

116 | Pojedyncze pomieszczenie
117 | Cały dom
118 | Cały budynek

SPECYFIKACJA

120 | Lutron - zalety

# ROLETY I ZASŁONY LUTRON® | REGULACJA ŚWIATŁA DZIENNEGO



Do zastosowań komercyjnych



Do zastosowań mieszkalnych

**Firma Lutron od ponad 45 lat jest wiodącym w świecie producentem systemów sterowania oświetleniem. Firma Lutron otworzyła nowy świat możliwości poprzez płynne zintegrowanie sterowania elektrycznego i sterowania światłem dziennym ze skupieniem się na innowacji, światowej klasy projektowaniu oraz obsłudze klienta. Firma Lutron łączy technologię ze wzornictwem i wrażliwością na środowisko, dostarczając doskonałe rozwiązanie dla dowolnej specyfikacji.**

## ZASTOSOWANIA

### DO ZASTOSOWAŃ KOMERCYJNYCH

Zwiększenie wygody i produktywności w każdym środowisku pracy: firanki zasłaniają widok przed ciekawskimi, równocześnie zmniejszają odbicia światła dziennego i chronią pomieszczenie przed przegrzaniem. Rolety zaciemniające uruchamiane są jednym naciśnięciem przycisku, gdy potrzebne są prezentacje audiowizualne lub nieco intymności.

### DO ZASTOSOWAŃ MIESZKALNYCH

System zasłon i rolet Lutron zapewnia właścicielowi domu kontrolę nad światłem dziennym przy pomocy naciśnięcia jednego przycisku. Bardzo cicho działające rozwiązania można zastosować w dowolnym pomieszczeniu w domu.

# ROLETY I ZASŁONY LUTRON® | OFERTA PRODUKTÓW

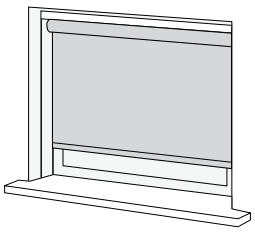

Rolety ze sterowaniem

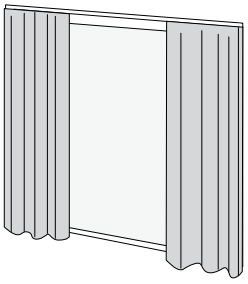

Systemy zasłon

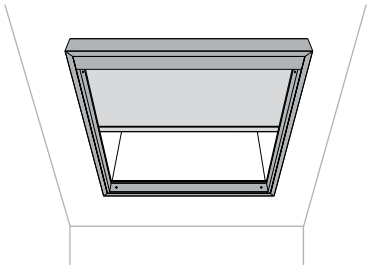

Rolety z naprężonym materiałem

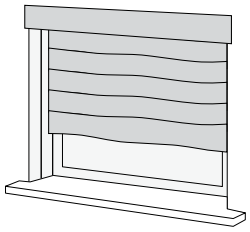

Zestaw z zasłoną rzymską

## ROLETY ZE STEROWANIEM

- Bardzo cicha praca
- Jednolity, precyzyjny ruch wielu rolet lub zasłon
- Minimalne, symetryczne szczeliny światła
- Wygodne sterowanie za pomocą jednego przycisku, z użyciem estetycznych klawiatur i intuicyjnych pilotów
- Sterowanie przewodowe i/lub bezprzewodowe

## SYSTEMY ZASŁON

- Szybkie, precyzyjne sterowanie zasłonami
- Zasłony przeciągane na lewą stronę, prawą stronę lub na środek
- Dostępne karnisze pojedyncze lub podwójne
- Karnisze proste i indywidualnie zakrzywione

## ROLETY Z NAPRĘŻONYM MATERIAŁEM

Nowa napinana roleta łączy technologię Lutron z nowym, zgłoszonym do opatentowani systemem naprężania. Tkanina jest utrzymywana napięta i  równoległa do okna lub świetlika, niezależnie od kątu nachylenia.

- Opcje montażu wewnętrznego, wpuszczanego i zewnętrznego
- Obrzeża nieprzepuszczające światła eliminują szczeliny wokół tkaniny po zasłonięciu
- Dostępna jest dostawa w stanie wstępnie zmontowanym, dzięki czemu montaż jest wygodniejszy

## ZESTAW Z ZASŁONĄ RZYMSKĄ Z TECHNOLOGIĄ BEZPIECZEŃSTWA CERUS™

- Te same eleganckie ruchy i precyzyjne sterowanie, co w przypadku rolet Lutron
- Elegancja dekoracyjnych fałd oraz płaskich lub miękkich zakładek
- Wyeliminowano linki mogące stanowić zagrożenie dla bezpieczeństwa małych dzieci

# ROLETY I ZASŁONY LUTRON® | INNOWACJE W STEROWANIU OŚWIETLENIEM DZIENNYM




Klawiatura seeTouch® (pokazany rozmiar różny od rzeczywistego)

## JAKOŚĆ I PARAMETRY

Rodzina cichych napędów elektronicznych Lutron oznacza wygodę dzięki korzystaniu z przycisków. Technologia cichych napędów elektronicznych Lutron oznacza niemal bezszelestną pracę, płynny ruch zasłon i rolet oraz ich precyzyjne, równomierne prowadzenie.

## BARDZO CICHY NAPĘD ELEKTRONICZNY

Cichy napęd elektroniczny Lutron porusza rolety i zasłony niemal bezszelestnie — poziom głośności jest niższy niż 44 dBA w odległości 1 m.

## INTELIGENTNE STEROWANIE

Elektroniczny zespół napędowy Lutron (EDU) optymalizuje regulowanie rolet w oknach i świetlikach oraz zasłon w karniszach dzięki oferowaniu programowanych ustawień domyślnych. Zapisywanie i przywoływanie ustawionych domyślnie poziomów odbywa się za pomocą intuicyjnej klawiatury. Ponadto zasłony i rolety poruszają się płynnie, jednolitym ruchem i równomiernie względem siebie.

## UPROSZCZONY MONTAŻ

System można skonfigurować i ponownie zaprogramować w miejscu jego obsługi bez konieczności jakiejkolwiek zmiany okablowania, dostępu do napędu elektronicznego i korzystania ze sterownika grupowego. Uchwyty montażowe umożliwiają instalatorowi regulację poziomu rolety, rzutu oraz położenia boków, wszystko to po zamontowaniu rolety.

## INTEGRACJA OŚWIATLENIA DZIENNEGO Z ELEKTRYCZNYM

Systemy sterowania oświetleniem Lutron współpracują ze sterowanymi systemami rolet, oferując pełne sterowanie wszelkim światłem w dowolnej przestrzeni. Możliwe jest regulowanie rolet i zasłon w miarę zmiany intensywności światła w celu dopasowania oświetlenia do odpowiedniego nastroju lub czynności.

# ROLETY I ZASŁONY LUTRON® | ELEKTRONICZNY ZESPÓŁ NAPĘDOWY (EDU)

## ELEKTRONICZNY ZESPÓŁ NAPĘDOWY (PRZEDSTAWIONO UKŁAD SIVOIA® QS)

(napędza rolety, zasłony rzymskie oraz rolety z naprężonym materiałem)

### Układ komunikacyjny

- Umożliwia komunikację z systemem, jego programowanie i rekonfiguracje z dowolnego elementu systemu: napędu EDU zamontowanego w suficie, klawiatury zamontowanej w ścianie lub ręcznego pilota
- Eliminuje konieczność stosowania zewnętrznych „sterowników grupowych", upraszczając programowanie i przyszłe zmiany w systemie

### Czujniki Halla

- Mierzy położenie silnika dla zapewnienia jednolitego i wzajemnie równomiernego ruchu rolet
- Cyfrowo ustawia i zapisuje położenia krańcowe

### Ochrona przed

wyładowaniami elektrostatycznymi Zapewnia bezpieczne, kontrolowane rozładowanie potencjalnieniszczących ładunków statycznych wytwarzanych przez tkaninę rolety

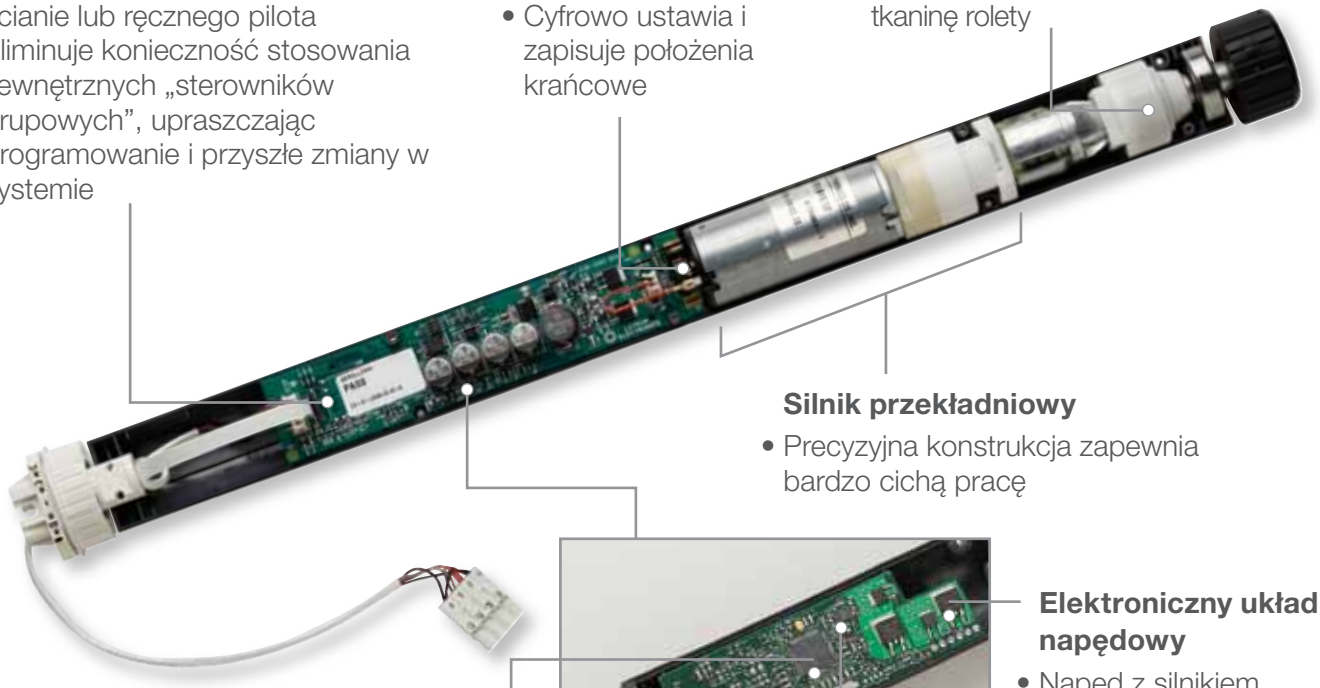

### Silnik przekładniowy

- Precyzyjna konstrukcja zapewnia bardzo cichą pracę



Widok układu sterowania z tyłu

### Elektroniczny układ napędowy

- Napęd z silnikiem o zmiennej prędkości zapewnia ciche, precyzyjne sterowanie

### Mikroprocesor

- Zapewnia gładkie i konsekwentne poruszanie się rolet. Rolety ustawiają się równo i poruszają się razem.
- Eliminuje słyszalny start i zatrzymanie napędu
- Zapamiętuje precyzyjne, zdefiniowane przez użytkownika zaprogramowane poziomy dla każdej klawiatury

### 10 - letnia pamięć ustawień w przypadku awarii zasilania

Rejestruje ruchy silnika celem zapewnienia precyzyjnego zapamiętania położenia nawet wtedy, gdy napęd EDU pracuje w chwili wystąpienia awarii zasilania



### Elektroniczny zespół napędowy do karniszy

Dodatkowe informacje o karniszach można znaleźć na stronie 46.

Wewnętrzne podzespoły napędu EDU do karniszy są podobne, jak w roletach, ze zmienioną konfiguracją celem dopasowania do wąskiego silnika stosowanego w karniszach przy zachowaniu cichej precyzji działania zasłon ze sterowaniem Lutron.

# ROLETY I ZASŁONY LUTRON® | NARZĘDZIE DO KONFIGURACJI ROLET (SHADE CONFIGURATION TOOL)

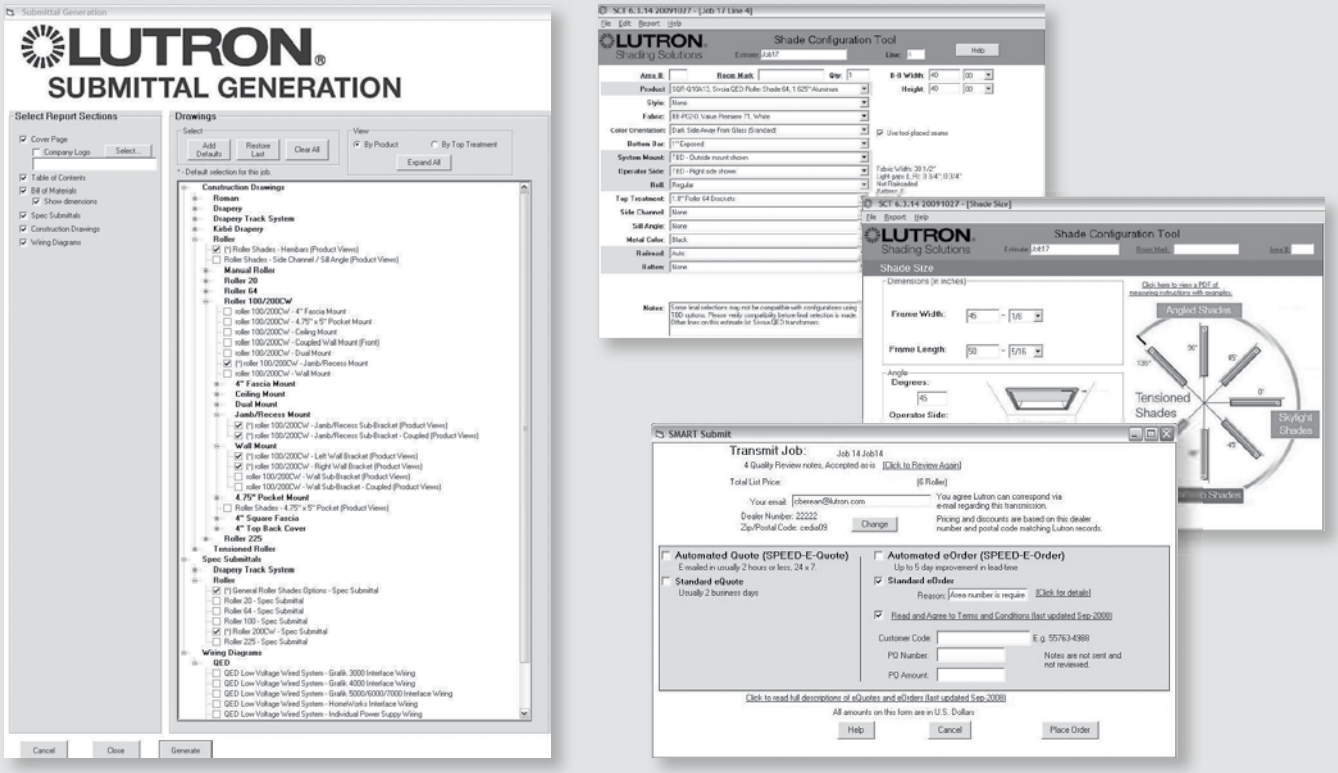


## OPROGRAMOWANIE SHADE CONFIGURATION TOOL (NARZĘDZIA DO KONFIGURACJI ROLET)

Cenione przez klientów narzędzie pozwala dokładnie i szybko projektować i wyceniać prace, tworzyć szczegóły projektu do dokumentacji końcowej oraz tworzyć profesjonalnie wyglądające oferty dla klientów. Narzędzie Shade Configuration Tool na bieżąco sprawdza reguły projektu, zapewniając, by projektowany system rolet mógł zostać wykonany zgodnie ze specyfikacją. Funkcje E-Quote i E-Order umożliwiają wysyłanie wycen i zamówień drogą elektroniczną.

## FUNKCJE OPROGRAMOWANIA SHADE CONFIGURATION TOOL

- **Dodanie nowych produktów:**
  Firma Lutron nieprzerwanie wprowadza innowacje produktowe związane z nowymi systemami okiennymi. Nowe produkty są dostępne w oprogramowaniu Shade Configuration Tool, co ułatwia dokonywanie wycen i zamówień.
- **Generator dokumentacji technicznej**
  Narzędzie Shade Configuration Tool umożliwia automatyczne tworzenie dokumentacji technicznej dla danego zadania. Generator dokumentacji obejmuje szczegółowe widoki przekrojów, rzutów, schematy elektryczne i nie tylko. Raporty z możliwością indywidualnego dopasowania zapewniają, że w dokumentacji znajdują się wyłącznie potrzebne informacje.
- **NOWOŚĆ — Smart Submit**
  Zmieniony interfejs wycen i zamówień elektronicznych. System kładzie większy nacisk na automatyzację wycen i zamówień, tworząc bardziej intuicyjne narzędzie dla użytkownika.



# LUTRON® | PROCES DOBORU SYSTEMU ROLET

## Określenie sposobu montażu rolety

**Wybór jednej z możliwości:**

❒ Montaż wewnętrzny



❒ Montaż zewnętrzny



**Wybór jednej z możliwości:**

❒ Montaż ścienny
❒ Montaż sufitowy
❒ Montaż w ościeżnicy
❒ Montaż kieszeniowy (we wnęce)

## Określenie stosowanej technologii sterowania

❒ Sivoia® QS
- Najlepszy system dla całego domu, przestrzeni użytkowych oraz systemów integracji oświetlenia

❒ Sivoia® QS bezprzewodowy
- Najlepszy do pojedynczego pomieszczenia i całych domów, możliwość integracji z systemami bezprzewodowymi GRAFIK Eye® QS Wireless systems

❒ Sivoia QED®
- Najlepszy do stosowania z istniejącymi systemami HomeWorks®

## Wykonanie pomiarów systemu

Wymiar rolety =
szerokość systemu _____ x
wysokość systemu _____
(od mocowania do mocowania)

**Wymagany element:**

❒ **ROLETA 20™**
Do rolet o powierzchni maks. 1,86 m²

❒ **ROLETA 64™**
Do rolet o powierzchni maks. 5,95 m²

❒ **ROLETA 100™**
Do rolet o powierzchni maks. 9,29 m²

❒ **ROLETA 150™**
(tylko QS i QS bezprzewodowe)
Do rolet o powierzchni
maks. 13,9 m²

❒ **ROLETA 225™**
Do rolet o powierzchni maks. 20,9 m²

* Maksymalny dopuszczalny rozmiar rolety może być inny w zależności od wybranej tkaniny. Informacje na temat bieżącego wymiaru rolety w oparciu o rodzaj tkaniny można uzyskać w dziale obsługi klienta lub korzystając z narzędzia Shade Configuration Tool.

## Wyznaczenie lokalizacji napędu celem wstępnego wykonania okablowania

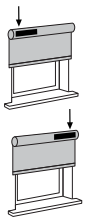

❒ Napęd z lewej strony

❒ Napęd z prawej strony

❒ Określane później

### Określenie topologii instalacji elektrycznej

❒ Transformatory indywidualne (zalecane w instalacjach z wymaganym okablowaniem lokalnym)

❒ Panel zasilający (zalecany w instalacjach z wymaganym okablowaniem scentralizowanym)

## Określenie szczegółów zwoju tkaniny

❒ Zwykły (standardowy)




❒ Odwrócony




(zalecane w zastosowaniach, gdzie z okien wystają przedmioty w rodzaju klamek lub dźwigni, mogące zakłócać ruch rolety)

❒ Określane później

## Określenie tkaniny

### ❒ SHEERBLIND®

Tkanina ze splotami typu otwartego, przez co światło słoneczne jest filtrowane przy równoczesnym zasłanianiu widoku

### ❒ PRZYCIEMNIENIE

Tkanina przepuszcza nieco światła, lecz jej sploty nie są otwarte, stąd widok jest ograniczony do konturów i cieni

### ❒ ZACIEMNIENIE

Tkaniny takie uniemożliwiają przechodzenie światła przez materiał

### DOLNA POPRZECZKA*

❒ Architektoniczna na wpół owinięta
❒ Architektoniczna odsłonięta
❒ Szczelnie zamknięta
❒ Odsłonięta
❒ Okrągła

* Niektóre włókna ograniczają wybór dolnej poprzeczki

## Określenie wymagań podstawowych

❒ Obrzeża
❒ Kieszeń z klapką
❒ Tylko klapka i wieszak
❒ Osłona z góry i z tyłu
❒ Brak
❒ Określane później

### Opcje zaciemniania

❒ Kanały boczne
❒ Kątownik na parapecie

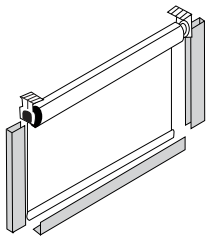

Opcje sterowania — patrz str. 82

# LUTRON® | PRZEGLĄD ROLET

Ilustracje w skali - rozmiar nie jest rzeczywisty

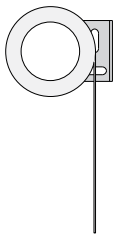

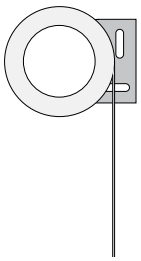

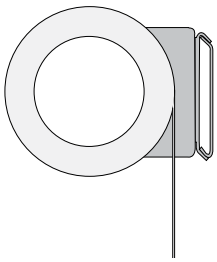

| | ROLETA 20™ – STRONA 12 | ROLETA 64™ – STRONA 14 | ROLETA 100™ – STRONA 16 |
|---|---|---|---|
| **Zastosowanie** | Wąski profil i niewielka szerokość to idealne rozwiązanie dla wąskich ram okiennych w budynkach mieszkalnych | Idealne do małych i średnich okien | Przeznaczone do okien o szerokości ok. 3048 mm. Umożliwia połączenie nawet 6 płatów tkaniny. |
| **Rozmiar tuby (średnica samej tuby – bez tkaniny)** | 32 mm | 41 mm | 65 mm |
| **Rozmiar kieszeni wykonanej przez Lutron** | szer. 89 mm x wys. 89 mm | szer. 89 mm x wys. 89 mm | szer. 121 mm x wys. 127 mm |
| **Rozmiar kieszeni podwójnej** | szer. 152 mm x wys. 229 mm | szer. 152 mm x wys. 229 mm | szer. 178 mm x wys. 279 mm |
| **Typowy maksymalny rozmiar rolety*** | 1,86 $m^2$ | 5,95 $m^2$ | 9,29 $m^2$ |
| **Minimalna szerokość między mocowaniami** | 470 mm | 470 mm | 610 mm |
| **Maksymalna szerokość między mocowaniami** | 1981 mm | 2438 mm | 3048 mm |

* Maksymalny dopuszczalny rozmiar rolety może być inny w zależności od wybranej tkaniny. Informacje na temat bieżącego wymiaru rolety w oparciu o rodzaj tkaniny można uzyskać w dziale obsługi klienta lub korzystając z narzędzia Shade Configuration Tool.

NOWOŚĆ

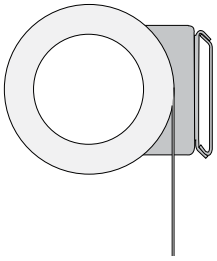

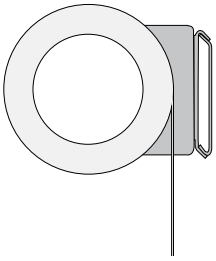

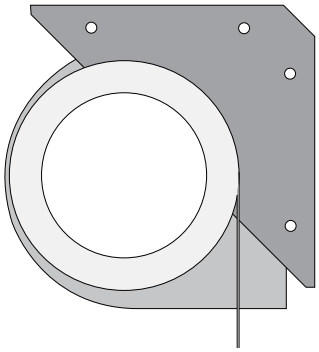

NOWOŚĆ

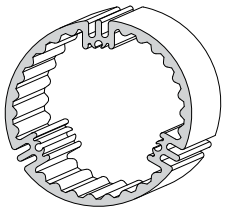

| ROLETA 150TM – STRONA 16 (TYLKO QS I QS BEZPRZEWODOWE) | ROLETA 200CW – STRONA 16 | ROLETA 225TM – STRONA 24 | OPCJONALNA TUBA WIDR – STRONA 23 |
|---|---|---|---|
| Przeznaczone dla wysokich i łączonych rolet, kiedy redukcja prędkości wersji 200CW jest niewskazana. Umożliwia połączenie nawet 6 płatów tkaniny. | Rozwiązanie cechuje powolny, stopniowy ruch przy dużych roletach oraz możliwość łączenia nawet 6 płatów tkaniny. | Zapewnia wytrzymałe mocowanie i zwiększony moment obrotowy w znacznie większych zastosowaniach typu atria czy oknien z wieloma roletami | Współpracuje z systemami rolet 100TM, 150 i 200CW: konstrukcja redukuje wyginanie się rolety dla okien o szerokości nawet 4572 mm |
| 65 mm | 65 mm | 95 mm | 78 mm |
| szer. 121 mm x wys. 127 mm | szer. 121 mm x wys. 127 mm | szer. 178 mm x wys. 178 mm | szer. 121 mm x wys. 127 mm |
| szer. 178 mm x wys. 279 mm | szer. 178 mm x wys. 279 mm | szer. 203 mm x wys. 356 mm | szer. 178 mm x wys. 279 mm |
| 14 $m^2$ | maks 6 rolet 18,6 $m^2$, razem 218,6 $m^2$ | 20,9 $m^2$ | 9,29 $m^2$ |
| 610 mm | 610 mm | 806 mm | 610-673 mm, w zależności od wybranego napędu |
| 3048 mm | 4572 mm | 5486 mm | 4572 mm |

** Opcjonalna tuba WIDR umożliwia stosowanie bardzo szerokich rolet

## WYMIARY SYSTEMU

W systemie rolety 20 stosowana jest tuba 32 mm umożliwiająca zwinięcie 1,86 m² tkaniny.*

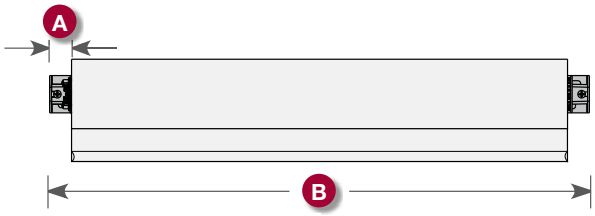


Widok z przodu

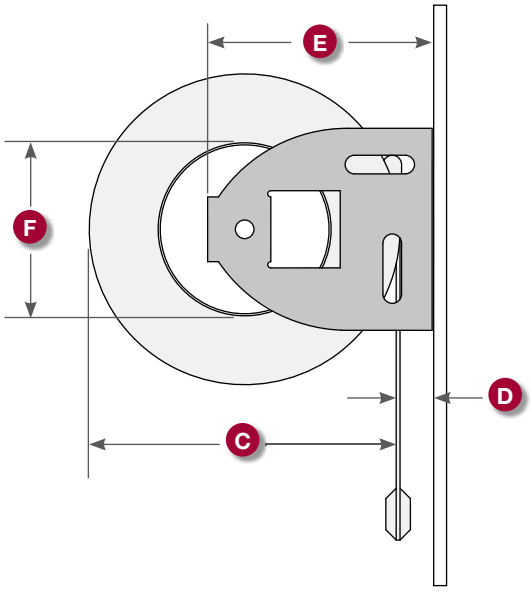


## WYMIARY

- **A** minimum 19 mm, symetrycznie
- **B** minimum 470 mm
- **C** 64 mm
- **D** minimum 5 mm
- **E** 42 mm
- **F** 32 mm

* Maksymalny dopuszczalny rozmiar rolety może być inny w zależności od wybranej tkaniny. Informacje na temat bieżącego wymiaru rolety w oparciu o rodzaj tkaniny można uzyskać w dziale obsługi klienta lub korzystając z narzędzia Shade Configuration Tool.



## UNIWERSALNA KONSTRUKCJA MOCOWANIA

- Jednoczęściowe mocowanie ułatwiające montaż
  - Takie samo mocowanie dla lewej i prawej strony tuby rolety
  - Takie samo mocowanie dla montażu sufitowego, ściennego i do ościeżnicy
- Tuba rolety jest montowana za pomocą prostej, sprężynowej konstrukcji

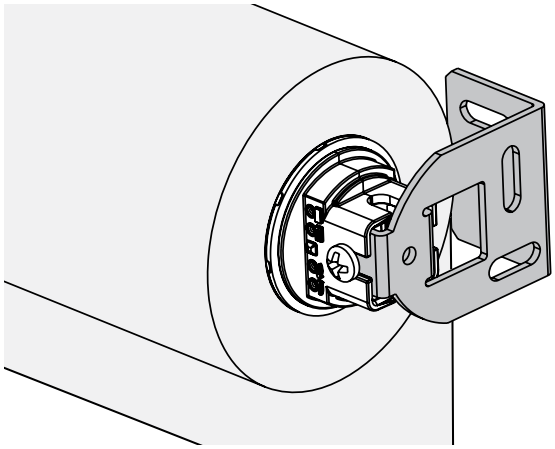

## SYSTEM MOCOWANIA Z PODWÓJNĄ ROLETĄ

To kompaktowe mocowanie umożliwia montaż dwóch płacht tkaniny na tym jednym oknie.

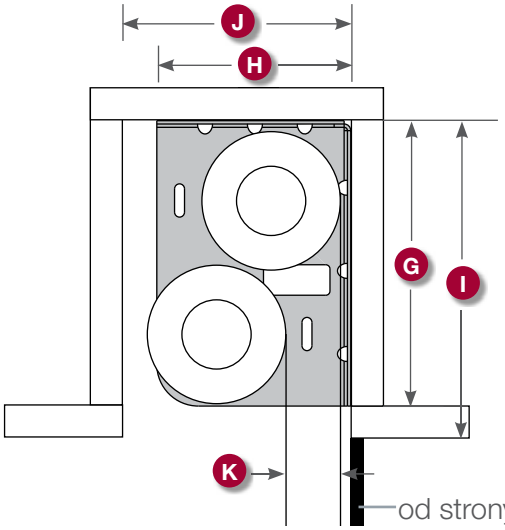


## WYMIARY

- **G** 131 mm
- **H** 89 mm
- **I** 152 mm
- **J** 140 mm
- **K** 25 mm

## STANDARDOWA ZAŚLEPKA NASADZANA NA ZATRZASK

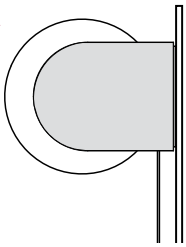

Zapewnia estetyczny wygląd systemu zamontowanego bez obrzeża lub górnej kieszeni. Dostępna w kolorze białym.

## OBRZEŻE

Roletę 20 można zainstalować z osłoną u góry i z tyłu oraz obrzeżem, co zapewnia jej estetyczny, minimalny wygląd. Obrzeża kwadratowe i zakrzywione są dostępne w kolorze białym, czarnym, brązu oraz anodyzowanego aluminium.

**Obrzeże kwadratowe** **Obrzeże okrągłe**

Osłona u góry i z tyłu

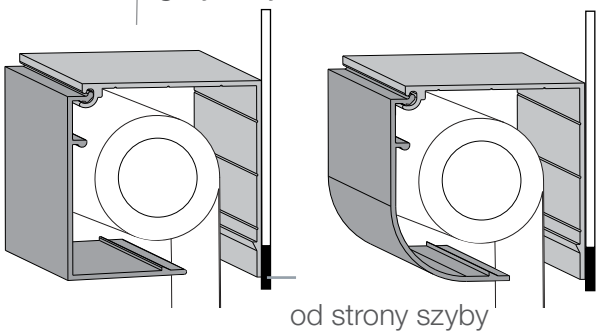

od strony szyby

## ZAŚLEPKI NA KRAŃCACH OBRZEŻA

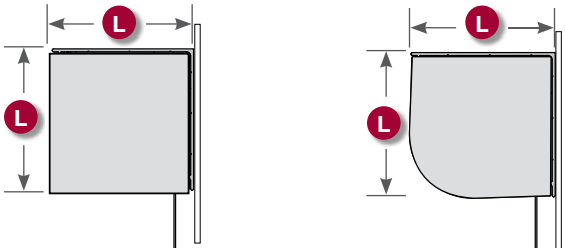


## WYMIARY KIESZENI DOSTARCZANYCH PRZEZ LUTRON

Roleta 20 w żadnym przypadku nie wymaga do montażu więcej miejsca niż 89 mm wysokości i 89 mm głębokości.

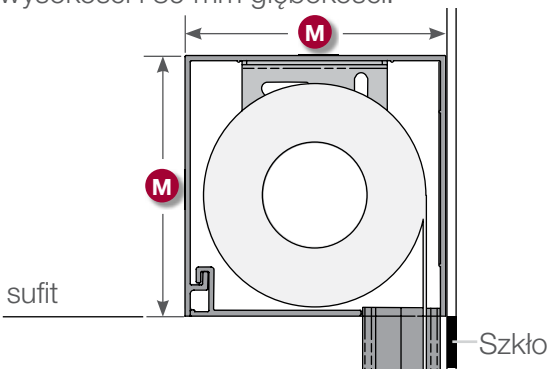


## KONFIGURACJA ZACIEMNIENIA

Firma Lutron® oferuje prowadnice o szerokości 64 mm lub 89 mm dla dokładniejszego zaciemnienia.

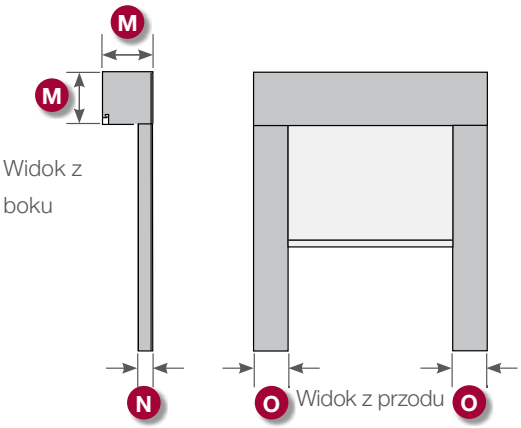


## WYMIARY

**L** minimum 70 mm, symetrycznie

**M** minimum 89 mm

**N** 25 mm

**O** 64 mm
89 mm

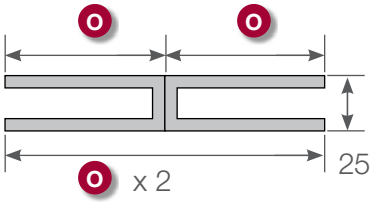


Prowadnice są montowane tyłami do siebie przy szerokich środkowych słupkach okiennych.

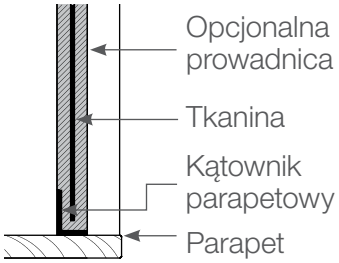


Widok z boku

Kątownik parapetowy uzupełnia zaciemnienie uniemożliwiając przedostawanie się światła poniżej rolety.

## WYMIARY SYSTEMU

W systemie rolety 64 stosowana jest tuba 42 mm umożliwiająca zwinięcie 5,95 m² tkaniny.*

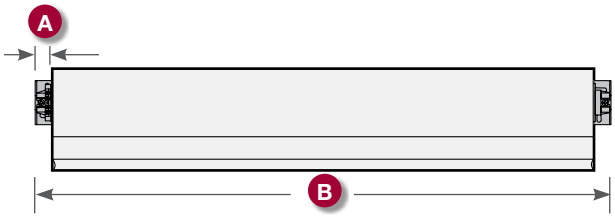


Widok z przodu

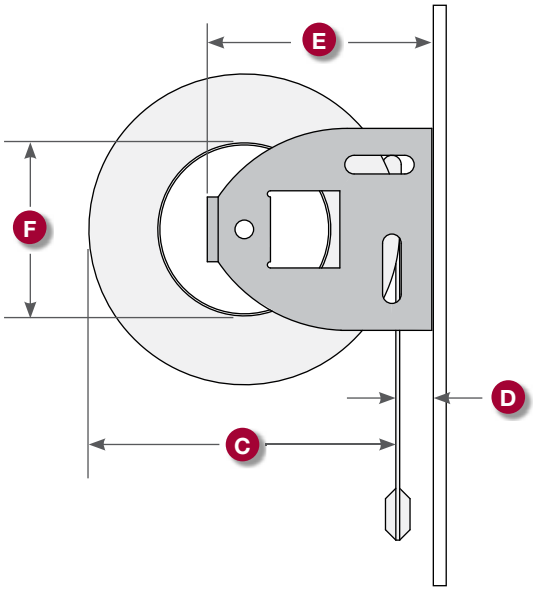


## WYMIARY

- **A** minimum 19 mm, symetrycznie
- **B** minimum 470 mm
- **C** maksimum 76 mm
- **D** minimum 7 mm
- **E** 55 mm
- **F** 42 mm

* Maksymalny dopuszczalny rozmiar rolety może być inny w zależności od wybranej tkaniny. Informacje na temat bieżącego wymiaru rolety w oparciu o rodzaj tkaniny można uzyskać w dziale obsługi klienta lub korzystając z narzędzia Shade Configuration Tool.



## UNIWERSALNA KONSTRUKCJA MOCOWANIA

- Jednoczęściowe mocowanie ułatwiające montaż
  - Takie samo mocowanie dla lewej i prawej strony tuby rolety
  - Takie samo mocowanie dla montażu sufitowego, ściennego i do ościeżnicy
- Tuba rolety jest montowana za pomocą prostej, sprężynowej konstrukcji

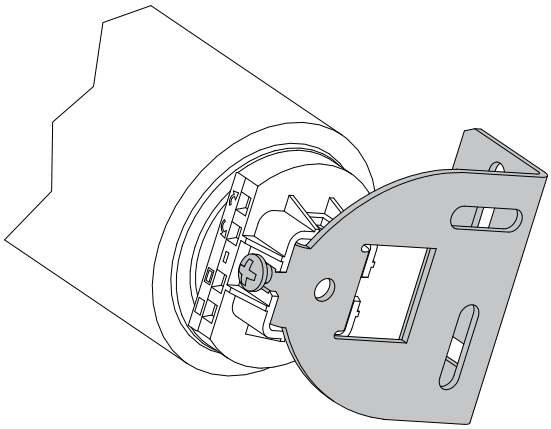

## SYSTEM MOCOWANIA Z PODWÓJNĄ ROLETĄ

Ten kompaktowy system uchwytów umożliwia zamontowanie dwóch płacht tkaniny na tym samym oknie.

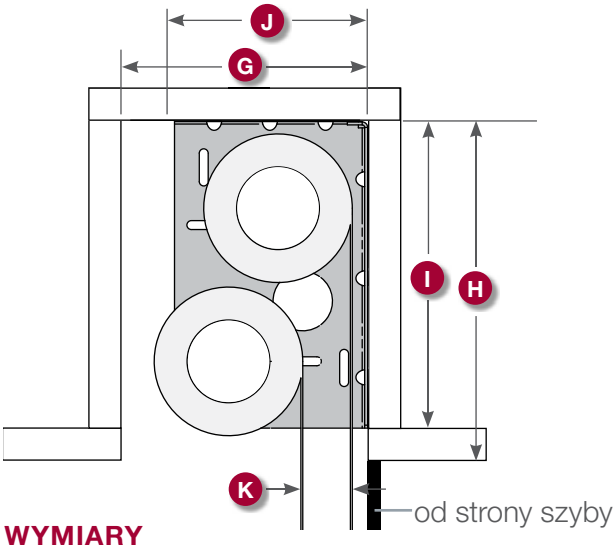


## WYMIARY

- **G** 152 mm
- **H** 178 mm
- **I** 159 mm
- **J** 99 mm

## STANDARDOWA ZAŚLEPKA KRAŃCOWA

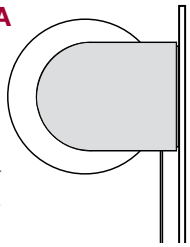

Zapewnia estetyczny wygląd systemu zamontowanego bez obrzeża lub górnej kieszeni. Dostępna w kolorze białym.

## OBRZEŻE

Roletę 64 można zainstalować z osłoną u góry i z tyłu oraz obrzeżem, co zapewnia jej estetyczny, minimalny wygląd. Obrzeża kwadratowe i zakrzywione są dostępne w kolorze białym, czarnym, brązu oraz anodyzowanego aluminium.

**Obrzeże kwadratowe**
Osłona u góry i z tyłu

**Obrzeże okrągłe**
Osłona u góry i z tyłu

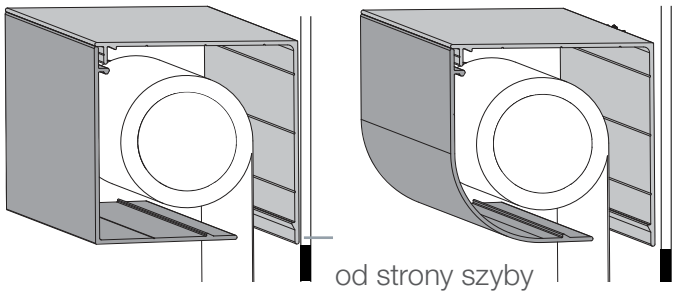


## ZAŚLEPKI NA KRAŃCACH OBRZEŻA

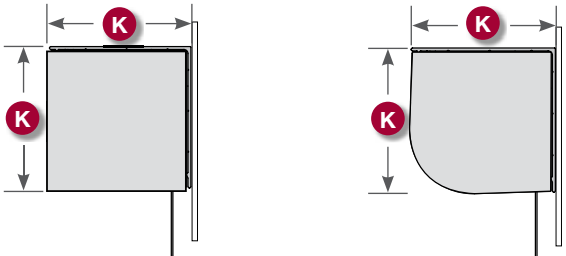


## WYMIARY KIESZENI DOSTARCZANYCH PRZEZ LUTRON

Roleta 64 w żadnym przypadku nie wymaga do montażu więcej miejsca niż 89 mm wysokości i 89 mm głębokości.

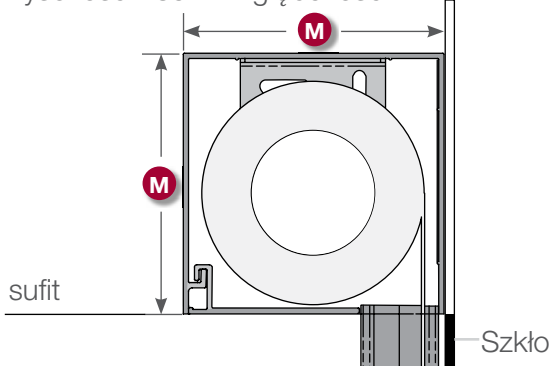


## KONFIGURACJA ZACIEMNIENIA

Firma Lutron® oferuje prowadnice o szerokości 64 mm lub 89 mm dla dokładniejszego zaciemnienia.

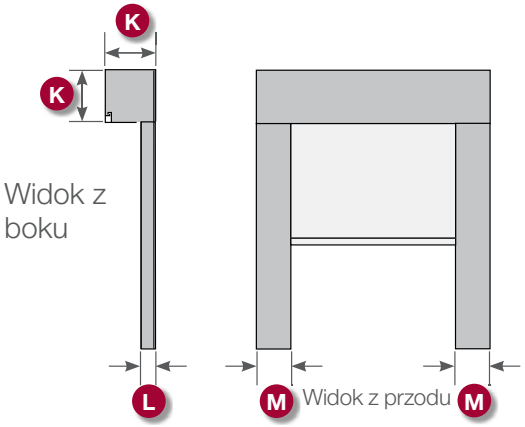


## WYMIARY

**K** 89 mm

**L** 25 mm

**M** 64 mm
89 mm

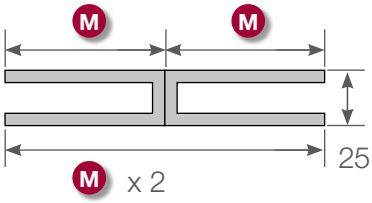


Prowadnice są montowane tyłami do siebie przy szerokich środkowych słupkach okiennych.

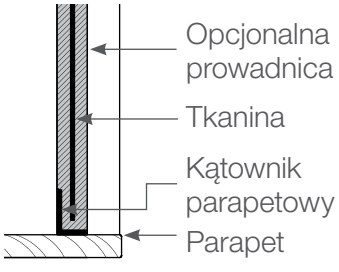


Widok z boku

Kątownik parapetowy uzupełnia zaciemnienie uniemożliwiając przedostawanie się światła poniżej rolety.

## WYMIARY SYSTEMU

Te trzy systemy wykorzystują tubę rolety 64 mm, jak również identyczne mocowania.
Roleta 100 umożliwiająca zwinięcie maks. 9,29 m² tkaniny.*
Roleta 150 umożliwiająca zwinięcie maks. 14 m² tkaniny.*
Roleta 200CW umożliwiająca zwinięcie maks. 18,6 m² tkaniny.* Rolety poruszają się powoli i najlepiej nadają się do otwartych powierzchni biurowych lub obszarów ogólnodostępnych.

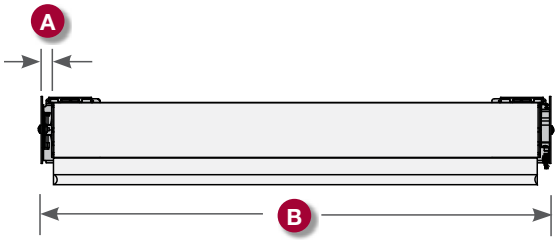


Widok z przodu

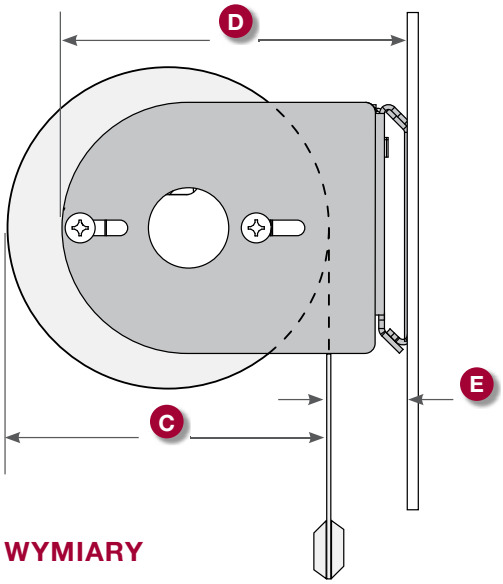


## WYMIARY

**A** minimum 19 mm, symetrycznie

**B** 610 mm (minimum pomiędzy uchwytami)

**C** maksimum 102 mm

**D** 112 mm

**E** maksymalne wystawanie 16 mm

* Maksymalny dopuszczalny rozmiar rolety może być inny w zależności od wybranej tkaniny. Informacje na temat bieżącego wymiaru rolety w oparciu o rodzaj tkaniny można uzyskać w dziale obsługi klienta lub korzystając z narzędzia Shade Configuration Tool.

## ZALETY KONSTRUKCJI MOCOWAŃ

Uchwyty mają konstrukcję dwuczęściową, dzięki czemu montaż jest maksymalnie ułatwiony i uniwersalny.

Własnego autorstwa konstrukcje uchwytów do różnych zastosowań obejmują:

- Mocowanie ścienne
- Mocowanie sufitowe
- Mocowanie do ościeżnicy

## MOCOWANIE ŚCIENNE

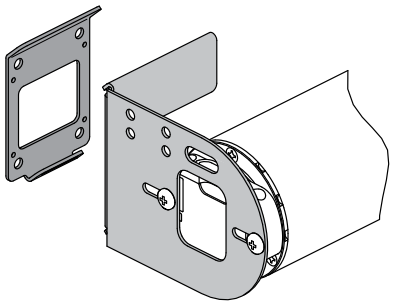

## MOCOWANIE SUFITOWE

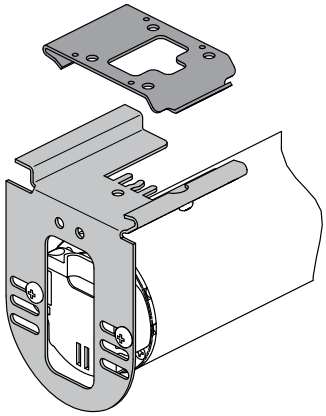

## MOCOWANIE DO OŚCIEŻNICY

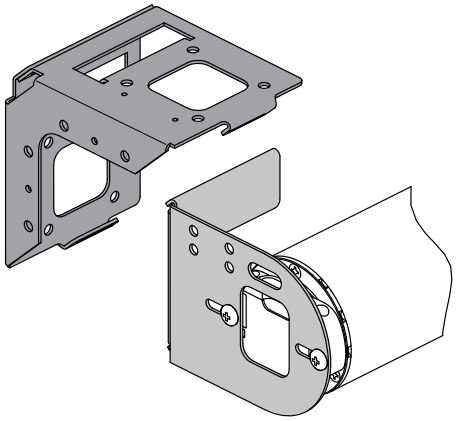

## MOCOWANIE ŚCIENNE

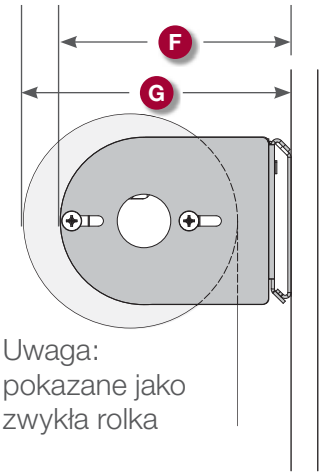


Uwaga:
pokazane jako
zwykła rolka

## WYMIARY

- **F** 112 mm
- **G** Maksimum 130 mm

## MOCOWANIE SUFITOWE

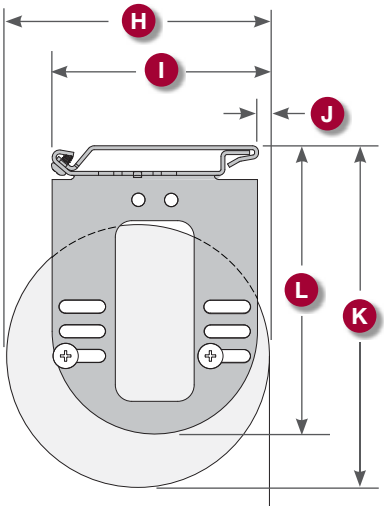


## WYMIARY

- **H** maksimum 102 mm
- **I** 84 mm
- **J** 4 mm
- **K** maksimum 132 mm
- **L** 112 mm

## MOCOWANIE DO OŚCIEŻNICY

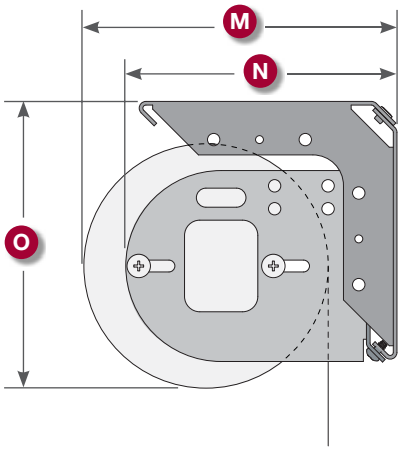


## WYMIARY

- **M** Maksimum 130 mm
- **N** 113 mm
- **O** maksimum 118 mm

## WŁAŚCIWOŚCI UCHWYTU

### WYŚRODKOWYWANIE I POZIOMOWANIE ROLETY

Zaletą dwuczęściowej konstrukcji uchwytu jest możliwość poprzecznej regulacji rolety po jej zamontowaniu, celem zapewnienia wyśrodkowania przy montażu. Roletę można również łatwo wypoziomować bez konieczności ponownego montażu uchwytu.

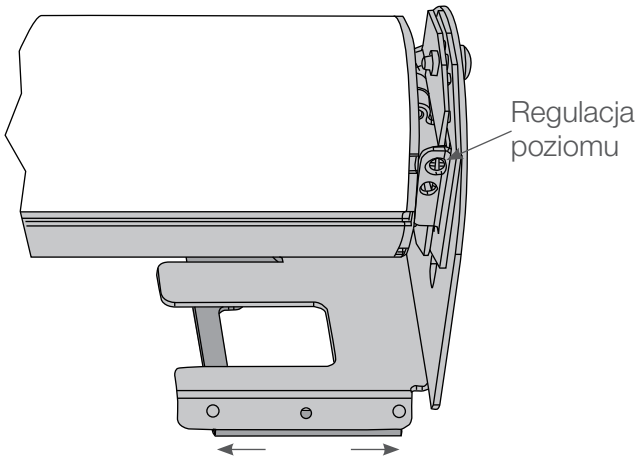


### REGULACJA WYSTAWANIA

Uchwyt umożliwia regulację wystawania tuby rolety w trakcie montażu i po jego zakończeniu.

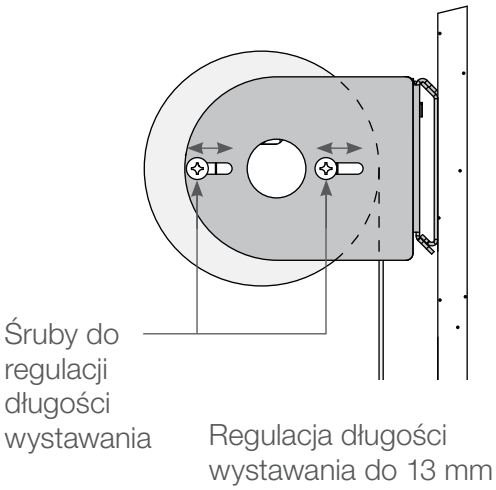


## UCHWYT Z PODWÓJNYM MOCOWANIEM

Typowe zastosowanie rolety polega na użyciu dwóch płacht tkaniny na jednym oknie, pełniących odpowiednio funkcję firanki i zasłony zaciemniającej. Tkanina jest rozwijana możliwie blisko szyby. Przy montażu podwójnym stosowany jest uchwyt dwuczęściowy.

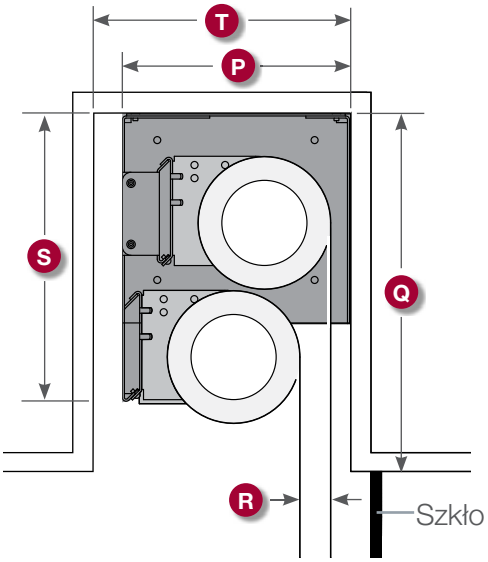


## WYMIARY

- **P** 165 mm
- **Q** 279 mm
- **R** 25 mm
- **S** 209 mm
- **T** 178 mm

# OBRZEŻE I KIESZEŃ

## OBRZEŻE I OSŁONY Z GÓRY I Z TYŁU

Rolety Lutron® można zainstalować z obrzeżem oraz osłoną u góry i z tyłu. Taka dwuczęściowa obudowa pozwala zarówno schować produkt, jak i ułatwia dostęp przy regulacji i konserwacji. Obrzeża kwadratowe i zakrzywione są dostępne w kolorze białym, czarnym, brązu oraz anodyzowanego aluminium.

Dodanie prowadnic i kątowników parapetowych pozwala uzyskać pełne zaciemnienie przy nieprzejrzystej tkaninie.

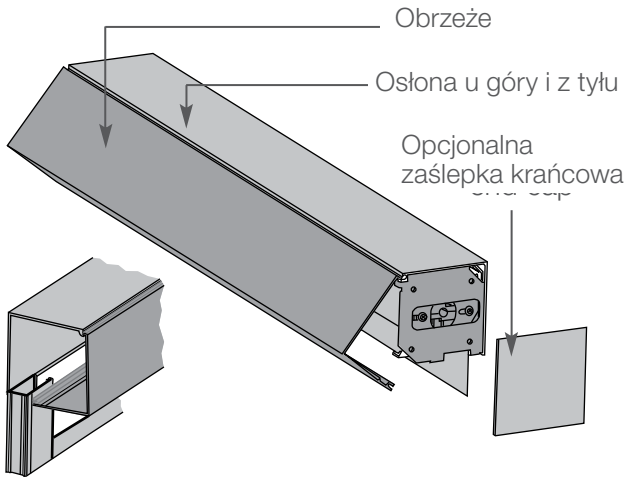


Obrzeże oraz osłona górna i tylna z prowadnicą i kątownikiem (str. 20)

Obrzeże jest zamontowane z użyciem dwuczęściowego uchwytu.

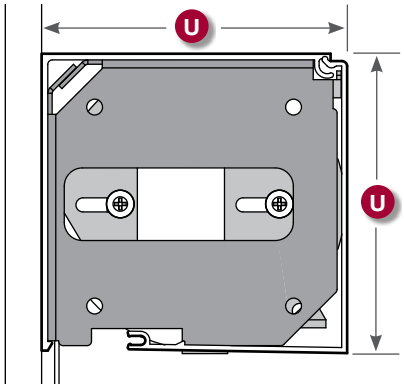


### WYMIARY

**U** 107 mm

Uwaga: Obrzeże oraz górna i tylna osłona mogą być stosowane niezależnie od siebie.

# WYMIARY KIESZENI

## WYMIARY KIESZENI

Kieszenie są dostępne dla systemów rolet 100™, rolet 150™ i rolet 200CW. Mocowaniem kieszeni jest dwuczęściowy uchwyt.

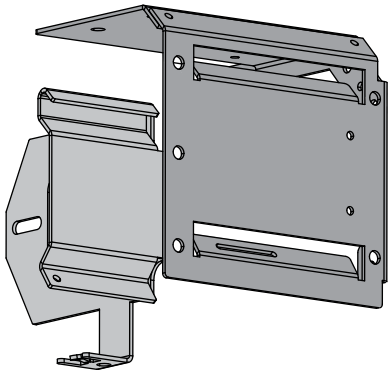

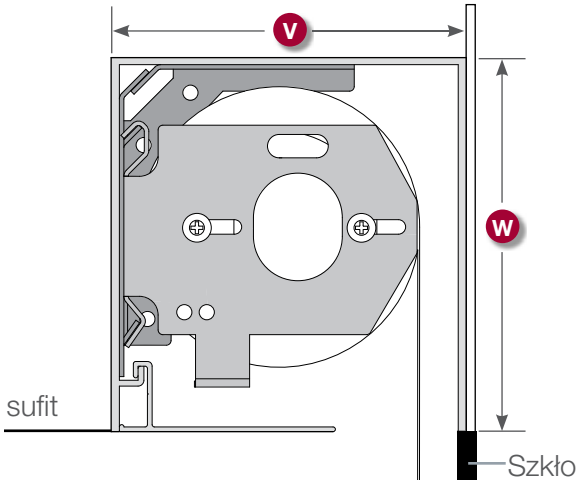


### WYMIARY KIESZENI LUTRON®

**V** 121 mm

**W** 127 mm

## KONFIGURACJA ZACIEMNIENIA

Firma Lutron® oferuje prowadnice o szerokości 64 mm lub 89 mm dla dokładniejszego zaciemnienia.

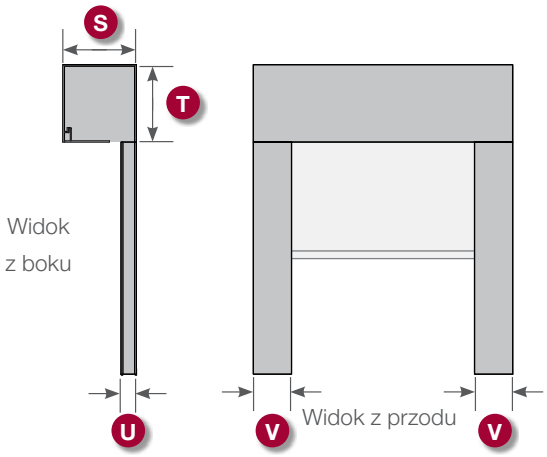


## WYMIARY

**S** 121 mm

**T** 127 mm

**U** 25 mm

**V** 64 mm
89 mm

Przedstawione wymiary kieszeni uwzględniają prowadnice

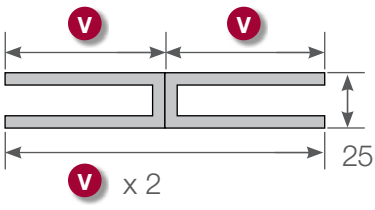


Prowadnice montowane są tyłami do siebie przy szerokich środkowych słupkach okiennych.

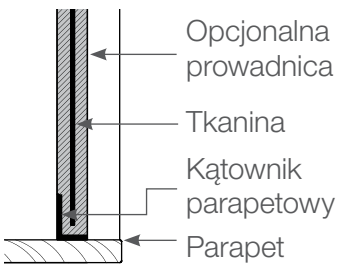


Widok z boku

Kątownik parapetowy uzupełnia zaciemnienie uniemożliwiając przedostawanie się światła poniżej rolety.

## NOWOŚĆ: UKŁAD ROLET POŁĄCZONYCH W JEDNEJ LINII

Istnieje możliwość połączenia ze sobą nawet sześciu paneli materiałów, w sposób umożliwiający zasilanie przez pojedynczy elektroniczny zespół napędowy (EDU).

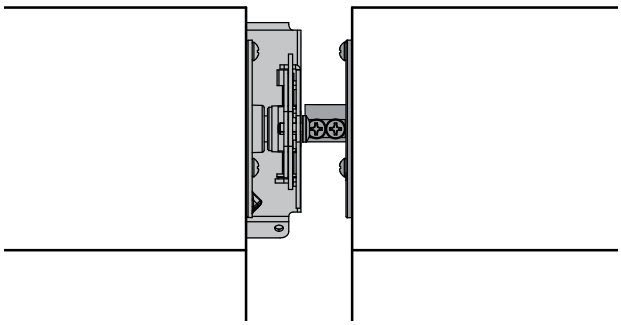

- Prosty montaż – bez użycia kołków
- Większa sprawność dzięki obsłudze wielu rolet przez jeden układ EDU
- Zapewniana minimalna szczelina oświetlenia pomiędzy panelami wynosi 38 mm
- Możliwość montażu z dowolną konfiguracją uchwytów (patrz na stronie 21)
- Umożliwia regulację fazy, dzięki czemu istnieje możliwość wyrównania dolnych poprzeczek względem siebie po dokonaniu montażu
- Umożliwia precyzyjne wyrównanie dolnych poprzeczek

Uwaga: Minimalna szerokość strony napędu na połączoną roletę wynosi 648 mm

## REGULACJA POŁĄCZENIA

Wyrównanie położenia dolnych poprzeczek odbywa się kluczem nimbusowym po zainstalowaniu rolet. Do regulacji wzajemnego wyrównania służą śruby nastawne.

## DODATKOWE UCHWYTY ŁĄCZĄCE

### DODATKOWY UCHWYT ŁĄCZĄCY DO MONTAŻU ŚCIENNEGO

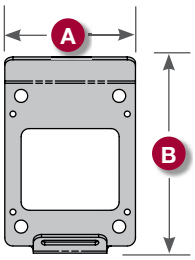


**WYMIARY**

**A** 51 mm **B** 76 mm

### DODATKOWY UCHWYT ŁĄCZĄCY DO MONTAŻU SUFITOWEGO

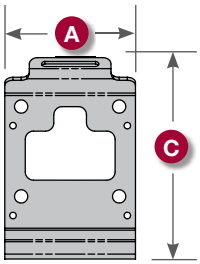


(Widok z góry)

**WYMIARY**

**A** 51 mm **C** 78 mm

### DODATKOWY UCHWYT ŁĄCZĄCY DO MONTAŻU DO OŚCIEŻNICY

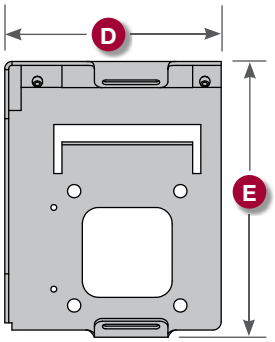


**WYMIARY**

**D** 84 mm **E** 107 mm

### DODATKOWY UCHWYT ŁĄCZĄCY DO MONTAŻU DO OBRZEŻA

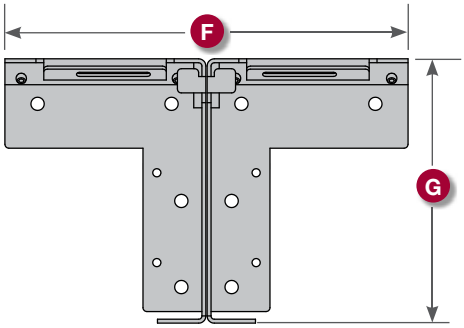


**WYMIARY**

**F** 156 mm

**G** 103 mm

### DODATKOWY UCHWYT ŁĄCZĄCY DO MONTAŻU KIESZENI

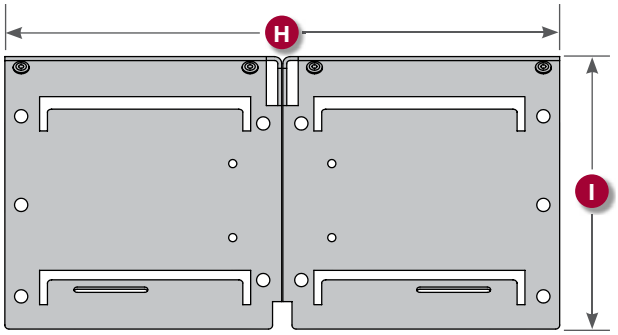


**WYMIARY**

**H** 216 mm **I** 106 mm

### PODWÓJNY WĄSKI DODATKOWY UCHWYT ŁĄCZĄCY

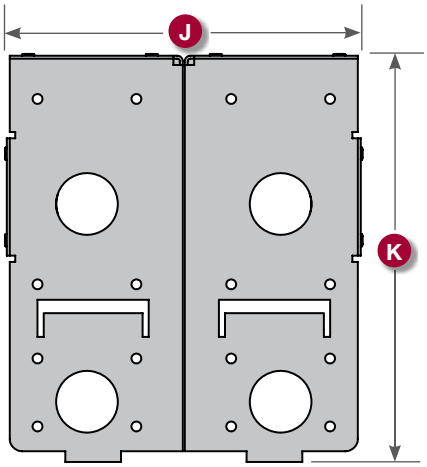


**WYMIARY**

**J** 90 mm

**K** 209 mm

# NOWOŚĆ | ŁĄCZNIK KĄTOWY

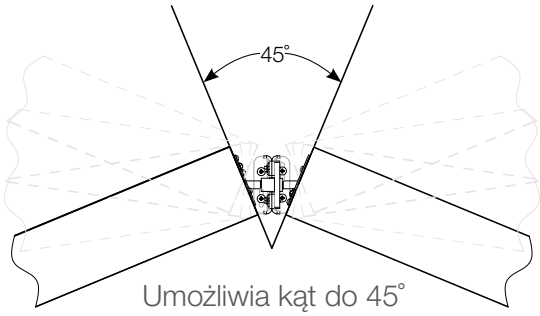

Umożliwia kąt do 45˚

## ŁĄCZNIK KĄTOWY

Eliminuje konieczność stosowania wielu napędów rolet łączonych kątowo – oznacza to znaczne zmniejszenie kosztów.
Możliwość ustawienia kąta do 45˚ pomiędzy połączonymi roletami (maksymalnie 22,5˚ każda strona).
Nie ma potrzeby definiowania kąta przy zamawianiu; jeden rozmiar pasuje do wszystkich kątów, 0˚-15˚ lub 0˚-45˚.
Bardzo ciche elementy sprzęgające o niskich oporach umożliwiają zastosowanie nawet trzech zasłon w systemie rolety 100TM lub 200CW.

## PARAMETRY ŁĄCZNIKA KĄTOWEGO:

- Możliwość montażu sufitowego i do kieszeni
- Maksymalny kąt: 45˚ (22,5˚ z każdej strony)
- Maksymalna liczba rolet: 3 (na roletę 100 lub roletę 200CW)
- Minimalna szerokość panelu po stronie napędu: 648 mm
- Minimalna szerokość panelu po stronie innej niż napęd: 356 mm

## SZABLON ŁĄCZNIKA KĄTOWEGO

Nowy szablon pomiarowy do kątowych rolet zapewnia precyzyjny i łatwy montaż

W dziale obsługi klienta istnieje możliwość zamówienia plastikowych szablonów łączników kątowych:

- 0˚-15˚ Szablon łącznika wąskokątnego (nr kat. 045-315)
- 0˚-45˚ Szablon łącznika szerokokątnego (nr kat. 045-318)

Szablony papierowe są dostępne do pobrania ze strony www.lutron.com/shadingsolutions, pozycja „Support” (Pomoc).

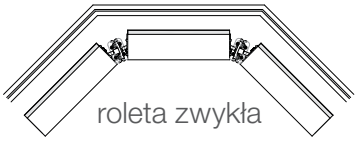
roleta zwykła

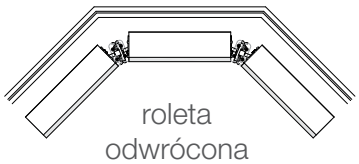
roleta odwrócona

**ŁĄCZNIK KĄTOWY 0˚- 45˚**

| Kąt rolety (łącznie) | Szczelina światła przy rolecie zwykłej | Szczelina światła przy rolecie odwróconej |
|---|---|---|
| 0˚ | 33 mm | 33 mm |
| 2˚ | 33 mm | 32 mm |
| 4˚ | 33 mm | 32 mm |
| 6˚ | 35 mm | 32 mm |
| 8˚ | 35 mm | 30 mm |
| 10˚ | 35 mm | 30 mm |
| 12˚ | 35 mm | 30 mm |
| 14˚ | 35 mm | 29 mm |
| 16˚ | 38 mm | 29 mm |
| 18˚ | 38 mm | 29 mm |
| 20˚ | 38 mm | 29 mm |
| 22˚ | 40 mm | 29 mm |
| 24˚ | 40 mm | 29 mm |
| 26˚ | 41 mm | 25 mm |
| 28˚ | 41 mm | 25 mm |
| 30˚ | 43 mm | 25 mm |
| 32˚ | 43 mm | 25 mm |
| 34˚ | 43 mm | 24 mm |
| 36˚ | 44 mm | 24 mm |
| 38˚ | 44 mm | 24 mm |
| 40˚ | 44 mm | 22 mm |
| 42˚ | 46 mm | 22 mm |
| 44˚ | 46 mm | 22 mm |
| 45˚ | 46 mm | 21 mm |

**ŁĄCZNIK KĄTOWY 0˚-15˚ (NALEŻY STOSOWAĆ TAM, GDZIE TO MOŻLIWE W CELU ZMINIMALIZOWANIA SZCZELIN ŚWIATŁA)**

| Kąt rolety (łącznie) | Szczelina światła przy rolecie zwykłej | Szczelina światła przy rolecie odwróconej |
|---|---|---|
| 0˚ | 22 mm | 22 mm |
| 2˚ | 22 mm | 21 mm |
| 4˚ | 22 mm | 21 mm |
| 6˚ | 24 mm | 21 mm |
| 8˚ | 24 mm | 19 mm |
| 10˚ | 25 mm | 19 mm |
| 12˚ | 25 mm | 19 mm |
| 14˚ | 25 mm | 17 mm |
| 15˚ | 25 mm | 17 mm |

# NOWOŚĆ | OPCJONALNA TUBA WIDR

## TUBA WIDR (WITH INTEGRATED DEFLECTION REDUCTION – Z WBUDOWANYM ZMNIEJSZANIEM ODKSZTAŁCENIA)

### Większy rozstaw okien dla rolet 100TM, 150TM i 200CW:

- Możliwość stosowania rolet o szerokości maks. 4572 mm przy minimalnym odkształceniu
- Zmniejsza pofałdowania i zagięcia tkaniny
- Wykorzystuje wszystkie istniejące opcje uchwytu 100 i wykończenia górnego
- Korzysta z systemów łączenia bardzo szerokich połączonych rolet
- średnica tuby = 78 mm, w porównaniu ze standardową roletą 100 = 63,5 mm

Tuba WIDR ma większy i mocniejszy przekrój w porównaniu z tubą standardową celem zapobiegania jej odkształceniom. Umożliwia montaż szerszych rolet w skrzyniach w pomieszczeniach o przeznaczeniu mieszkalnym i użytkowym, przy równoczesnym zachowaniu cichej precyzji technologii napędów elektronicznych Lutron®.

### WYMIARY:

- Średnica tuby: 78 mm
- Rozmiar skrzynki: 121 mm x 127 mm (skrzynka standardowa)

- Typowy rozmiar maks.: 9,29 $m^2$
- Minimalna szerokość pomiędzy mocowaniami: 610 mm
- Maks. szerokość pomiędzy mocowaniami: 4572 mm

### PARAMETRY TUBY WIDR:

- Najszersza roleta: szer. 4572 mm
- Najdłuższa roleta: wys. 4572 mm
- Typowa roleta: szer. 3658 mm x wys. 2539 mm
- Minimalna szerokość systemu: szer. 610 mm x wys. 610 mm

* Uwaga: niektóre opcje górnego wykończenia mogą być niedostępne

### PRZEKRÓJ TUBY

(wielkość nie jest rzeczywista)

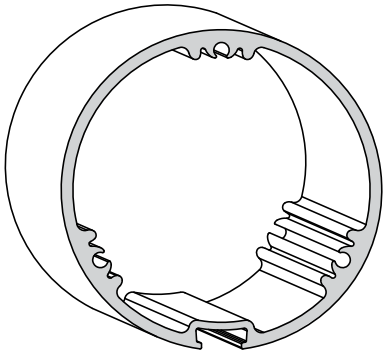

**Tuba standardowa**

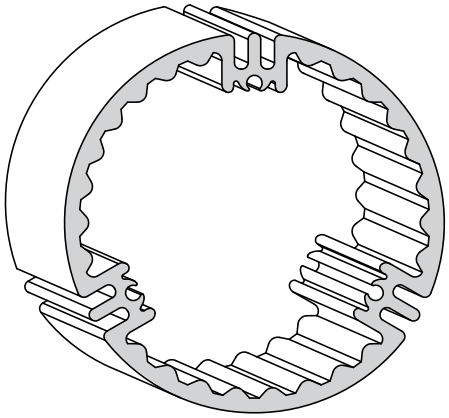

**Tuba WIDR**

# ROLETA 225TM WYMIARY

## WYMIARY SYSTEMU

Roletę 225 cechuje bardzo wytrzymały uchwyt i wyższy moment obrotowy do znacznie większych zastosowań, na przykład atria i okna z wieloma zasłonami.

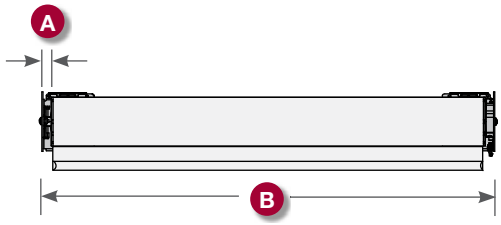


Widok z przodu

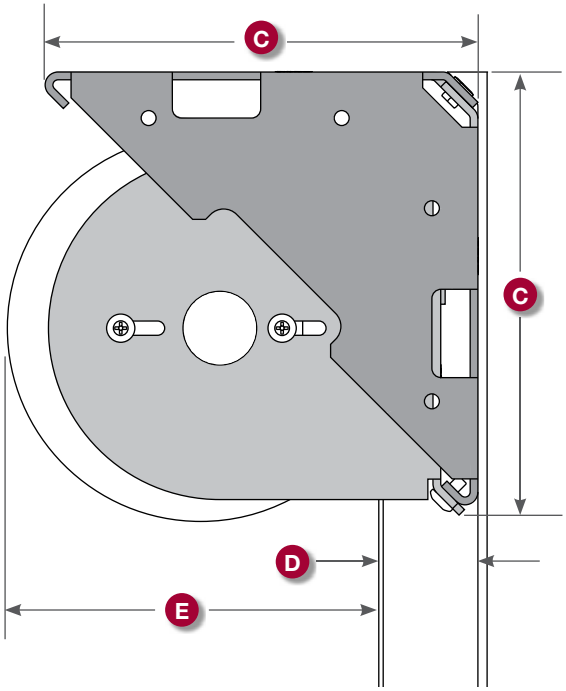


## WYMIARY

- **A** minimum 19 mm, symetrycznie
- **B** typowo 803 mm minimum
- **C** 152 mm
- **D** maksymalne wystawanie do pomieszczenia 29 mm
- **E** 133 mm

# ROLETA 225 UCHWYTY

## SYSTEM ROLETY 225:

- Wykorzystuje tubę o średnicy 95 mm
- Korzysta z bardzo wytrzymałych uchwytów przeznaczonych dla większych systemów

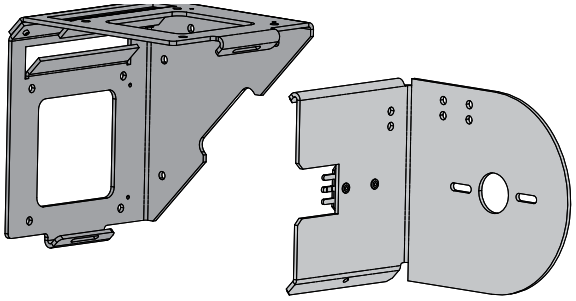

Zespół uchwytu rolety 225

## UCHWYT Z PODWÓJNYM MOCOWANIEM

Typowe zastosowanie rolety polega na użyciu dwóch płacht tkaniny na jednym oknie, pełniących odpowiednio funkcję firanki i zasłony zaciemniającej. Tkanina jest rozwijana możliwie blisko szyby. Przy montażu podwójnym stosowany jest uchwyt dwuczęściowy.

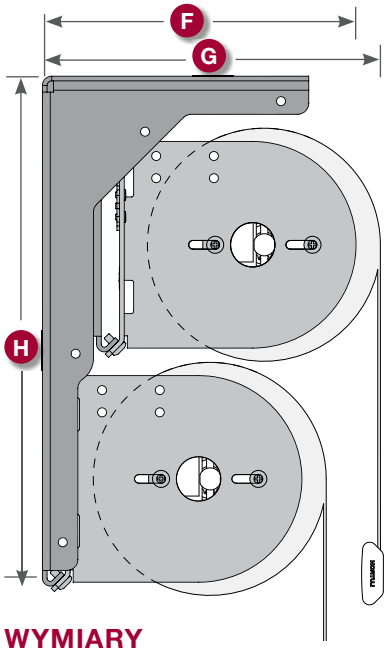


## WYMIARY

- **F** minimum 175 mm, symetryczne
- **G** typowe minimum 191 mm
- **H** 292 mm

# ROLETA 225™ KIESZENIE

## MONTAŻ KIESZENI*

Firma Lutron® zaleca stosowanie kieszeni 178 mm x 178 mm do montażu wnękowego.

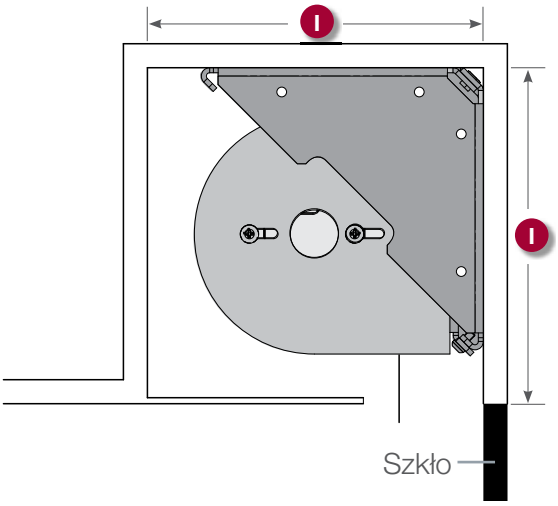


## WYMIARY

**I** 178 mm

## MONTAŻ KIESZENI PODWÓJNEJ*

Firma Lutron zaleca zastosowanie kieszeni 203 mm x 356 mm przy podwójnym montażu wpuszczanym.

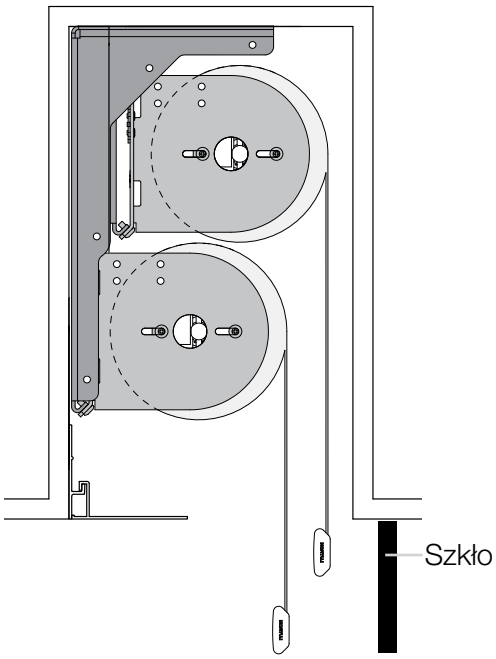


* Dostępne kieszenie. Patrz strony 26-27.

# ROLETA 225 ZACIEMNIENIE

## KONFIGURACJA Z ZACIEMNIENIEM (TYLKO KIESZEŃ)

Firma Lutron oferuje prowadnice o szerokości 64 mm lub 89 mm pozwalające uzyskać pełniejsze zaciemnienie.

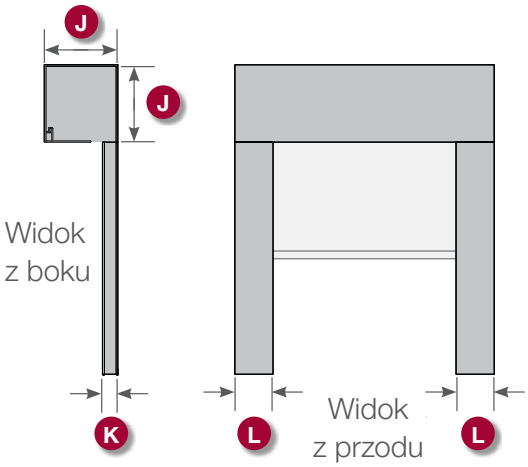


## WYMIARY

**J** 178 mm

**K** 25 mm

**L** 64 mm
89 mm

Pokazane wymiary kieszeni uwzględniają prowadnice.

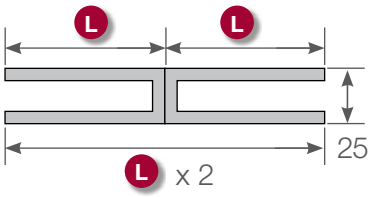


Prowadnice są montowane tyłami do siebie przy szerokich środkowych słupkach okiennych.

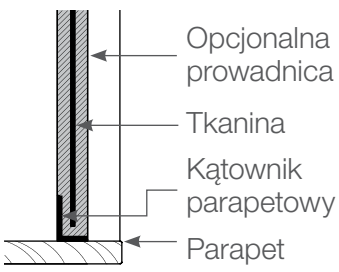


Widok z boku

Kątownik parapetowy uzupełnia zaciemnienie uniemożliwiając przedostawanie się światła poniżej rolety.

# LUTRON® | KIESZEŃ PODWÓJNA

Kieszeń podwójna jest dostępna w poniższych rozmiarach dla wszystkich zastosowań podwójnych (do stosowania ze wszystkimi uchwytami Lutron dla kieszeni podwójnych). Dostępne z prętem łączeniowym, klapą, wieszakiem, otworami wentylacyjnymi i mocowaniem paneli sufitowych.

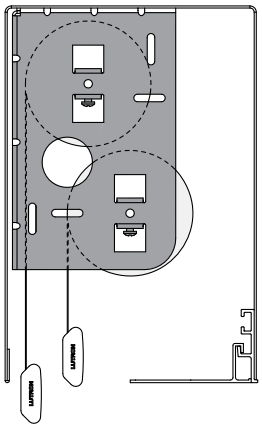

Szer. 152 mm
x wys. 229 mm
w zastosowaniach
z podwójną roletą 20TM
i podwójną roletą 64TM

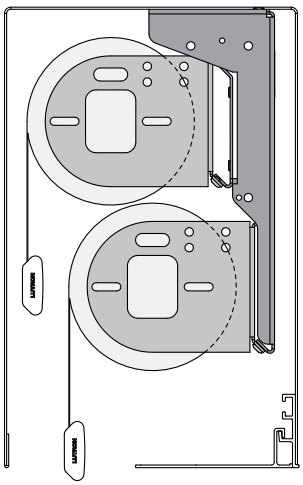

Szer. 178 mm x wys.
279mmwzastosowaniach
z podwójną roletą
100TM, podwójną roletą
150TM i podwójną roletą
200CW

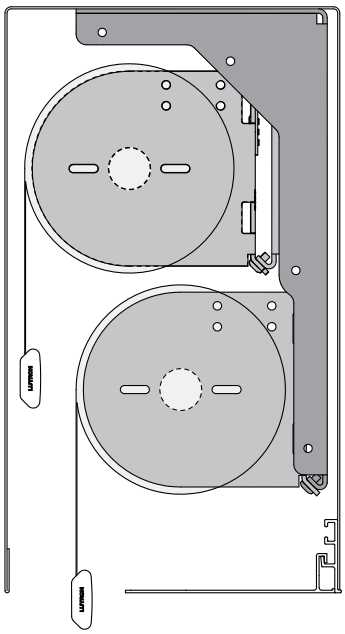

Szer. 203 mm x
wys. 356 mm w
zastosowaniach
z podwójną roletą 225TM

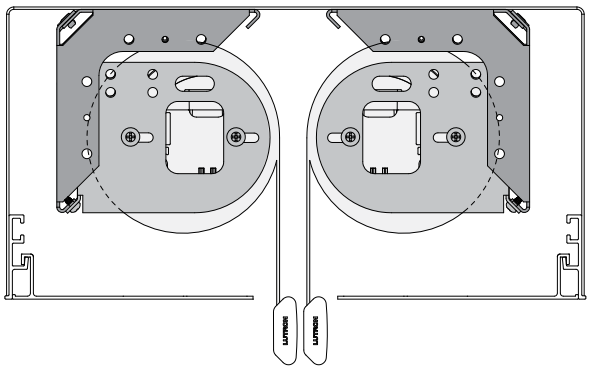

Szer. 305 mm x wys. 152 mm
w zastosowaniach z podwójną roletą
100TM, podwójną roletą 150TM i podwójną
roletą 200CW (dostępna podwójna klapa)

# LUTRON® | KIESZEŃ NIESTANDARDOWA

Kieszenie niestandardowe są dostępne w licznych podanych przez użytkownika rozmiarach do dowolnych zastosowań.

Wszystkie kieszenie niestandardowe i podwójne są dostępne z prętem łączącym (umożliwiającym wyrównywanie wielu skrzynek), wbudowanymi otworami wentylacyjnymi, wspornikiem na panele sufitowe (do wbudowania w panele sufitowe), klapą i wieszakiem (dostępne 3 wielkości klap).

Wszystkie kieszenie niestandardowe i podwójne mają grubość 1 mm.

Uwaga:
Rozmiar kieszeni (długość) nie może przekraczać 1168 mm (2X+Y).

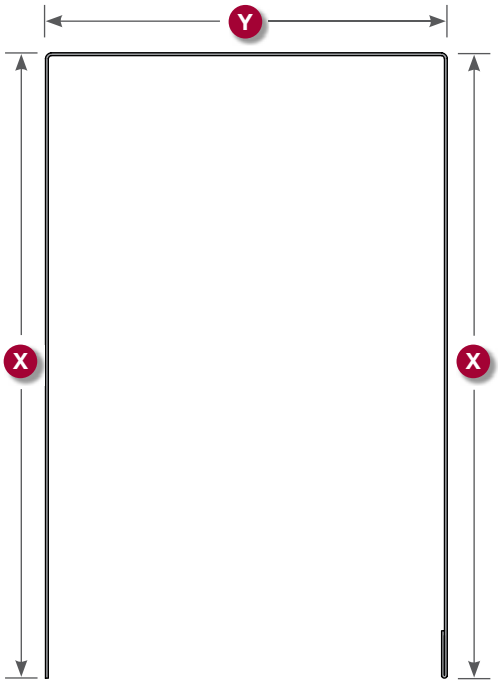


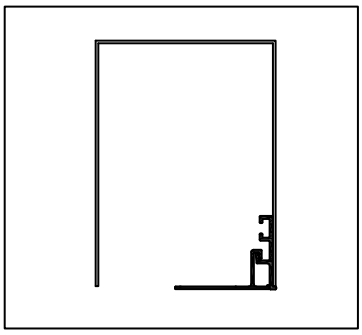

**Opcjonalna klapa i wieszak**
**Dostępne rozmiary klap:**
51 mm
76 mm
127 mm

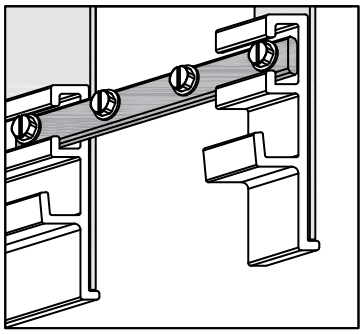

**Opcjonalny pręt łączeniowy**
umożliwiający równe ułożenie wielu skrzynek

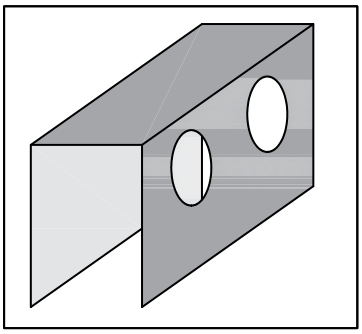

**Opcjonalne otwory wentylacyjne**
154 cm² na liniową stopkę

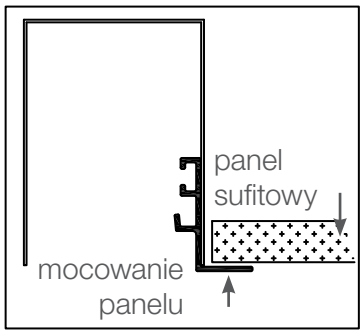


**Opcjonalne mocowanie panelu**
do wbudowania w panel sufitowy

# NOWOŚĆ | ROLETY Z PROWADZENIEM NA LINKACH

Rolety z prowadzeniem na linkach umożliwiają zasłanianie okien zamontowanych ukośnie oraz radzenie sobie z „łopotaniem" rolet w miejscach, gdzie występuje przepływ powietrza o dużej prędkości.

- Możliwe kąty +/- 20˚
- Maksymalna wysokość zasłony 6096 mm
- Maksymalna szerokość zasłony 3658 mm
- Do stosowania z ozdobnymi poprzeczkami dolnymi lub owalnymi poprzeczkami zakończeniowymi
- Dostępny zestaw do późniejszego montażu w istniejących zasłonach z dekoracyjną poprzeczką dolną
- Kompatybilny z uchwytami ściennymi, sufitowymi i wnękowymi na ościeżnice

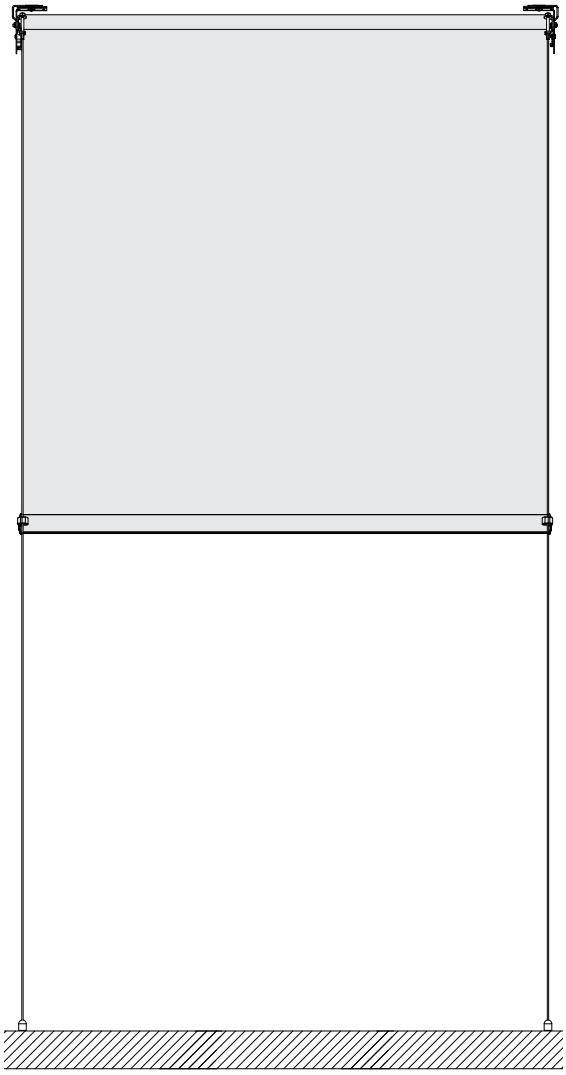

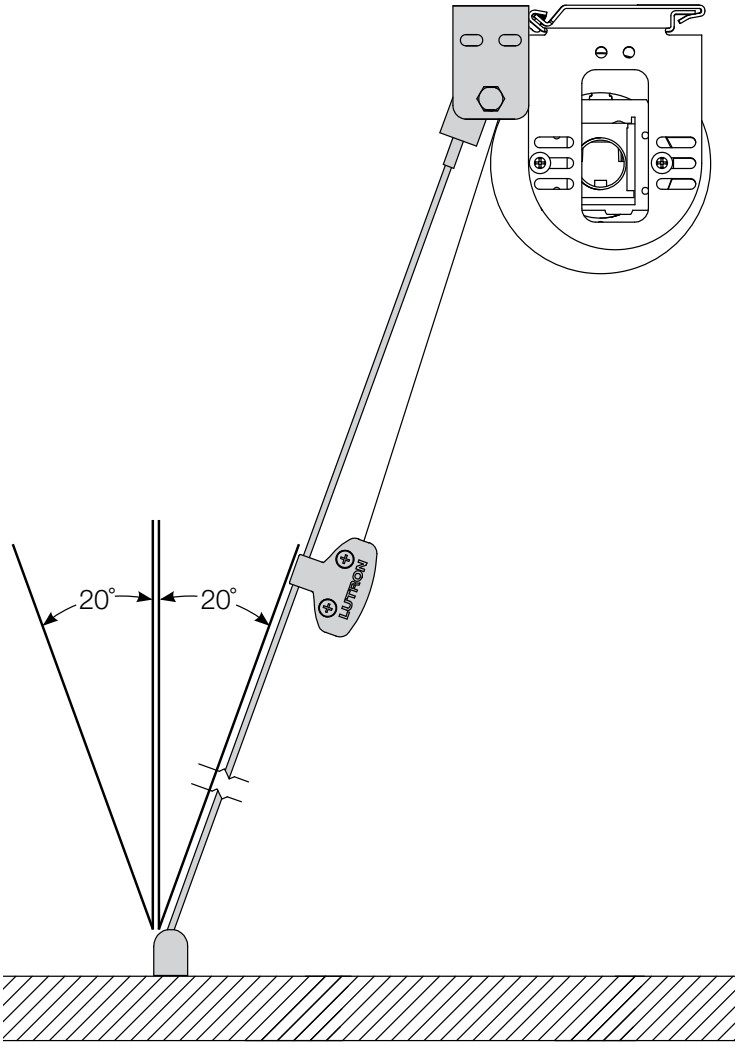

## MAŁE I ŚREDNIE OKNA – STRONY 12 I 14

Roleta 20TM oraz roleta 64TM ma tubę o niewielkiej średnicy, co czyni je idealnymi na małe i średnie okna. Umożliwia to kontrolę światła dziennego i stworzenie intymności w biurze lub w domu.

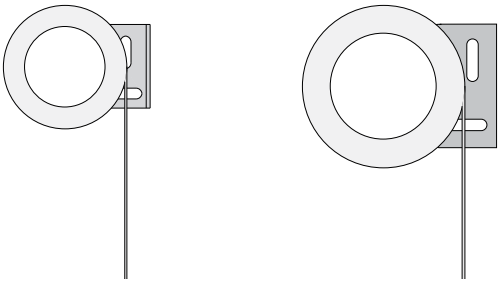

## OKNA OD PODŁOGI DO SUFITU – STRONA 16

Roleta 100TM jest przeznaczona na większe okna, na przykład sięgające od podłogi do sufitu. Okna takie można często znaleźć w biurach i apartamentowcach. Pozwalają one zachować widoczność i równocześnie zwiększać wydajność.

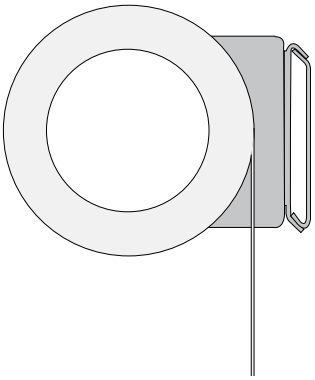

Uwaga: Tuby rolet nie są pokazane w rzeczywistym rozmiarze.

## KURTYNY – STRONA 16

Istnieje możliwość połączenia nawet 6 zasłon w jedną grupę z pojedynczym elektronicznym zespołem napędowym (EDU), z roletą 200CW lub 150TM.

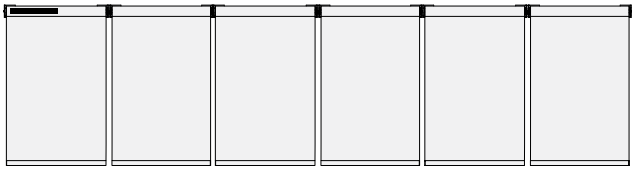

## SZEROKIE OKNA – STRONA 23

Opcjonalna tuba WIDR jest przeznaczona do minimalizowania odkształceń przy szerokich oknach o przeciętnej wysokości. Opcjonalny rozmiar tuby dla rolet 100, 150 i 200CW

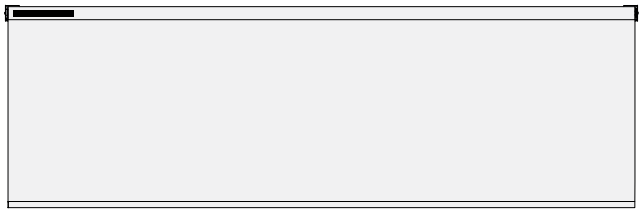

## OKNA Z WIELOMA ZASŁONAMI – STRONA 24

Roletę 225TM cechuje bardzo wytrzymały uchwyt oraz wyższy moment obrotowy, odpowiedni do znacznie większych zastosowań. Umożliwia to precyzyjne sterowanie światłem dziennym w atriach, korytarzach i obszarach z oknami z wieloma zasłonami.

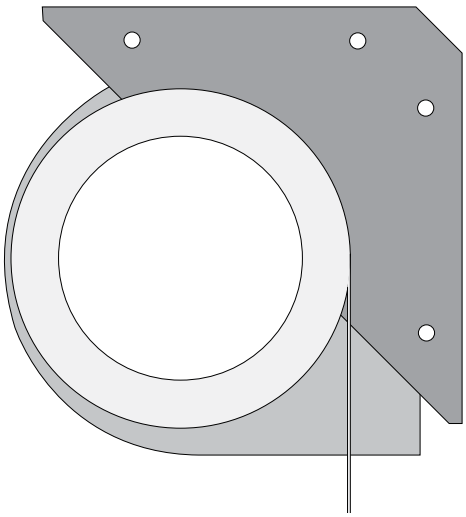

# ROLETY I ZASŁONY LUTRON® | HYPERION™



## CO TO JEST HYPERION?

Hyperion to zautomatyzowany system regulacji oświetlenia regulujący roletami Sivoia® QS w ciągu dnia na podstawie położenia słońca. Maksymalizuje on funkcjonalne światło dzienne w pomieszczeniu, minimalizując równocześnie oślepianie i gromadzenie się ciepła słonecznego, co pozwala uzyskać komfortowe środowisko pracy.

System Hyperion może funkcjonować jako system autonomiczny lub jako dodatkowa funkcja systemu pełnego zarządzania oświetleniem Quantum®.

## W JAKI SPOSÓB HYPERION WSPÓŁPRACUJE Z QUANTUM?

Quantum to system sterowania oświetleniem, mogący zarządzać całkowitym poziomem oświetlenia w budynku w zależności od dostępnego światła dziennego. Poprzez połączenie efektywnego zarządzania światłem dziennym przez układ Hyperion z możliwością wykorzystywania oświetlenia elektrycznego przez system Quantum, istnieje możliwość codziennego obniżenia poziomu zużycia energii elektrycznej.

## JAKIE KORZYŚCI?

### WIĘKSZY KOMFORT I PRODUKTYWNOŚĆ

Preferowane poziomy oświetlenia oraz automatyczne sterowanie zasłonami przyczyniają się do produktywnego środowiska pracy

### WIĘCEJ ELASTYCZNEJ PRZESTRZENI

Grupy zasłon można łatwo rekonfigurować, umożliwiając elastyczne wykorzystanie przestrzeni bez zmian w instalacji elektrycznej. Każdą grupę można dopasować do spełniania określonych potrzeb związanych ze światłem dziennym

### OSZCZĘDNOŚĆ ENERGII ELEKTRYCZNEJ I OCHRONA ŚRODOWISKA

Zmniejszenie emisji gazów cieplarnianych poprzez wyeliminowanie niepotrzebnego zużycia energii

### OSZCZĘDNOŚĆ PIENIĘDZY

Niższe koszty eksploatacji przy minimalnych wymaganiach systemu Hyperion w zakresie konserwacji, oszczędność na elektryczności dzięki maksymalnemu wykorzystaniu światła dziennego oraz niższe koszty ogrzewania, klimatyzacji i wentylacji

**PRZYKŁAD:**

**Zgodnie z danymi europejskimi, koszty energii związanej z oświetleniem budynku użytkowego o powierzchni ok. 4600 m² wynoszą rocznie ok. 130 000 złotych!**

Duża część tych pieniędzy jest marnotrawiona ze względu na nieefektywne sterowanie oświetleniem. Dzięki optymalizacji korzystania ze światła elektrycznego i dziennego, systemy Quantum i Hyperion pozwalają zredukować koszty oświetlenia o 60% i więcej, przy równoczesnej znacznej poprawie środowiska wizualnego.

# ELEMENTY SYSTEMU QUANTUM®

### PODSTAWOWE ELEMENTY

Zasłona Hyperion reagująca na słońce jest zasilana przez system Quantum Total Light Management system.

Dzięki systemowi Hyperion, system Quantum korzysta z zasłon Sivoia® QS do tworzenia dynamicznego systemu regulacji oświetlenia w całym budynku.

System regulacji oświetlenia Hyperion jest konfigurowany, regulowany i sterowany za pomocą oprogramowania Q-Admin™.

Możliwości integracji systemu Quantum z systemami BACnet® umożliwiają stworzenie systemu automatyzacji budynku do sterowania zasłonami i ich monitorowania.

Współpraca ze ściemniaczami Lutron pozwala zmaksymalizować wykorzystania światła dziennego i zminimalizować korzystanie z oświetlenia elektrycznego.



### OPROGRAMOWANIE Q-ADMIN

- Służy do sterowania i monitorowania systemu Quantum za pomocą komputera PC



### KONCENTRATOR QUANTUM

- Umożliwia podłączenie wszystkich elementów systemu Quantum i zasilanie układu Hyperion

# SIVOIA® QS - KONTROLA OŚWIETLENIA DZIENNEGO




### ROLETY SIVOIA QS

- Zmniejszenie oślepiania i nagrzewania przez promienie słoneczne zapewniające lepsza produktywność, wygodę i oszczędność energii, przy równoczesnym zachowaniu widoczności
- Elektroniczny zespół napędowy (EDU) cicho steruje roletami zachowując bardzo precyzyjne wzajemne ustawienie



### ZASILANIE ZBIORCZEGO PANELU QS

- Dostarcza niskie napięcie zasilające dla rolet i osprzętu

# TKANINY LUTRON®



Do niezawodnego sterowania światłem dziennym poprawiającego estetykę wystroju, firma Lutron dostarcza najwyższej klasy wybór tkanin na rolety i zasłony.

**KATEGORIE:**

- **Firanki:** światło dzienne jest filtrowane przy zachowaniu widoczności
- **Przyciemnianie:** przepuszcza trochę światła, ale idoczność jest ograniczona do konturów i cieni
- **Zaciemnienie:** całkowicie zapobiega przechodzeniu światła przez materiał. W połączeniu z prowadnicami, górnymi elementami wykończenia i innymi elementami pozwala, jeśli to wymagane, całkowicie odciąć dopływ światła.

Tkaniny są dostępne do dowolny zastosowań i we wszystkich przedziałach cenowych.

# KLAWIATURY NAŚCIENNE SEETOUCH® QS






**KLAWIATURY NAŚCIENNE**

- Umożliwiają wybór żądanego poziomu oświetlenia dla każdego zadania i ciche regulowanie rolet i zasłon przez naciśnięcie przycisku
- Korzystanie z lokalnych klawiatur daje użytkownikom pomieszczeń możliwość manualnego obejścia programu Hyperion i dalszego zmniejszenia oślepiania, jeśli to wymagane

# LUTRON® | PEŁNE STEROWANIE OŚWIETLENIEM W OBIEKTACH UŻYTKOWYCH

| ROZWIĄZANIA W ZAKRESIE PEŁNEGO STEROWANIA OŚWIETLENIEM | | PRODUKTY* |
|---|---|---|
| **Podstawowa wersja autonomiczna**  | Rozwiązania te działają niezależnie od siebie. To najprostszy i najtańszy sposób na rozpoczęcie oszczędzania energii już teraz. | Rania® bezprzewodowy przełącznik radiowy, czujnik obecności Radio Powr Savr™ |
| **Rozwiązanie typu mikro / pojedyncze pomieszczenie**  | Rozwiązania te dają możliwość sterowania wieloma światłami równocześnie przy wykorzystaniu czujników obecności, czujników światła dziennego oraz pilotów na podczerwień lub fale radiowe. | GRAFIK Eye® QS bezprzewodowe, czujnik obecności Radio Powr Savr, czujnik światła dziennego Radio Powr Savr, seeTouch® Kontrolery naścienne QS, **rolety Sivoia® QS** |
| **Rozwiązanie typu mini / sterowanie obszarem**  | W celu uzyskania bardziej zaawansowanego i skalowalnego sterowania oświetleniem i zaciemnianiem okien, można wykorzystać elementy serii Lutron QS do stworzenia miniaturowych systemów przewodowych lub bezprzewodowych.<br><br>Takie miniaturowe systemy można łatwo rozbudować w dowolnej chwili, umożliwiając sterowanie wieloma pomieszczeniami lub większymi przestrzeniami. Nadają się one do stosowania w budynkach zarówno nowo stawianych, jak i w istniejących instalacjach. | GRAFIK Eye® QS z DALI, klawiatury seeTouch QS, **rolety Sivoia QS** |
| **Rozwiązanie typu midi / całe piętro**  | Urządzenia QS umieszczone w wielu pokojach można łatwo ze sobą połączyć, nawet na całym piętrze, zapewniając w skali roku znaczne oszczędności dzięki zmniejszonym na stałe kosztom energii, dłuższej żywotności opraw oświetleniowych i niższym kosztom konserwacji.<br><br>Konfigurację tego wysoko skalowalnego rozwiązania można łatwo zmieniać bez konieczności zmiany okablowania | Energi Savr Node™ QS, seeTouch® Klawiatura QS, przewodowe czujniki obecności, przewodowe czujniki światła dziennego, sterowanie osobiste (podręczny pilot), **rolety Sivoia QS** |
| **Rozwiązanie typu maxi / cały budynek**  | System Quantum® zarządza światłem zarówno dziennym, jak i elektrycznymi poprzez zintegrowanie ze sobą urządzeń do sterowania oświetleniem i urządzeń do przyciemniania okien. Dzięki systemowi Quantum, administratorzy obiektów mogą maksymalizować efektywność zużycia energii, wygodę i produktywność, jak również konfigurować, monitorować, analizować i raportować kwestie związane ze światłem w całym budynku — wszystko z poziomu centralnej lokalizacji | Koncentrator Quantum, Quantum GreenGlance, **system Hyperion, rolety Sivoia QS** |

* Więcej informacji o produktach Lutron w zakresie sterowania oświetleniem i pełnego sterowania światłem można znaleźć na stronie www.lutron.com.

# ROLETY I ZASŁONY LUTRON® | ROLETY Z NAPRĘŻONYM MATERIAŁEM



# LUTRON® | PROCES DOBORU SYSTEMU ROLETY Z NAPRĘŻONYM MATERIAŁEM

**Określić sposób montażu rolety z naprężonym materiałem** → **Wykonać pomiary systemowe (strona 42)** → **Wyznaczyć miejsce umieszczenia napędu celem przygotowania okablowania**

## WARUNKI MONTAŻU (STR. 39)

❒ Montaż wewnętrzny
❒ Montaż wpuszczany
❒ Montaż powierzchniowy

## KĄT MONTAŻU (STR. 38)

=_____ stopni

## ROZMIAR SYSTEMU ROLETY Z NAPRĘŻONYM MATERIAŁEM

Długość systemu =

_____

Szerokość systemu =

_____

(System składa się z ramy i rolety).

Typowy rozmiar maksymalny wynosi 6,5 $m^2$*

❒ Napęd z lewej 

❒ Napęd z lewej 

❒ Do ustalenia

## OKREŚLENIE TOPOLOGII INSTALACJI ELEKTRYCZNEJ

❒ Transformatory indywidualne (zalecane w instalacjach z wymaganym okablowaniem lokalnym)

❒ Panel zasilający (zalecany w instalacjach z wymaganym okablowaniem scentralizowanym)

* Maksymalny rozmiar systemu może być inny w zależności od wybranej tkaniny. Informacje na temat rzeczywistych wymiarów systemu w oparciu o rodzaj tkaniny można uzyskać w dziale obsługi klienta lub korzystając z narzędzia Shade Configuration Tool.

| Określenie szczegółów zwoju tkaniny | Określenie tkaniny | Określenie wymagań podstawowych |
|---|---|---|

## OPUSZCZANIE TKANINY

❒ Zwykłe

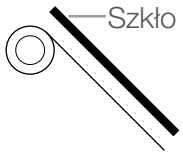


## POŁOŻENIE ROLETY

❒ U góry (roleta zamyka się z góry na dół)

❒ Na dole (roleta zamyka się z dołu do góry)

## ❒ SHEERBLIND ®

Tkanina ze splotami typu otwartego, przez co światło słoneczne jest filtrowane przy równoczesnym zasłanianiu widoku

## ❒ PRZYCIEMNIANIE

Tkanina przepuszcza nieco światła, lecz jej sploty nie są otwarte, stąd widok jest ograniczony do konturów i cieni

## ❒ ZACIEMNIANIE

Tkaniny takie uniemożliwiają przechodzenie światła przez materiał

Uwaga: dla zapewnienia stabilności systemu, dostępne są wyłącznie tkaniny z włókien węglowych. Po szczegóły należy odwołać się do programu Shade Configuration Tool lub zwrócić do działu obsługi klienta.

## KOLOR METALU RAMY I OBRAMOWANIA:

❒ Nie barwiony anodyzowany
❒ Biały
❒ Niestandardowy:
_____

## MONTAŻ:

❒ Zmontowane fabrycznie** (wysyłane jako złożony produkt)

❒ Do samodzielnego montażu (wysyłane w częściach)

Opcje sterowania — patrz strona 82

** Dostępne dla rolet o wielkości do 2,8 m²

## KĄTY MONTAŻU

Rolety Lutron z naprężonym materiałem umożliwiają uniwersalny montaż pod dowolnym kątem w zakresie od -135° do 135° z jednolitymi efektami estetycznymi. Roleta może się zamykać z góry na dół lub z dołu do góry, przy rozwijaniu tkaniny możliwie blisko szyby.

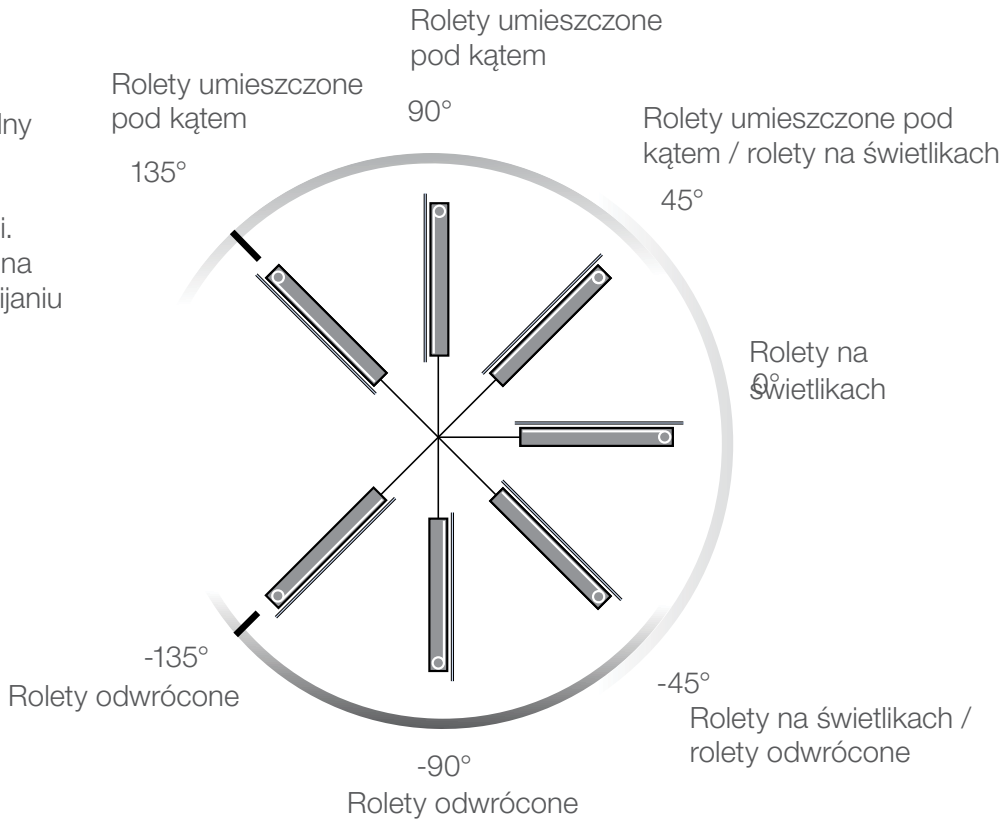


## PARAMETRY SYSTEMU

Niniejsza tablica przedstawia wymiary systemu z naprężonym materiałem. System składa się z ramy i rolety.

- Minimalna wielkość systemu:
  Szerokość 610 mm x długość 914 mm
- Maksymalna wielkość systemu:
  Szerokość 2438 mm x długość 3658 mm
- Grubość ramy:
  Po stronie napędu: 118 mm
  Po stronie innej niż napęd: 57 mm

  Uwaga: ograniczenia wymiarów rolety z naprężonym materiałem wynikają z wyboru materiału i kąta montażu. Szczegóły można znaleźć w oprogramowaniu Shade Configuration Tool lub uzyskać zwracając się do działu obsługi klienta.

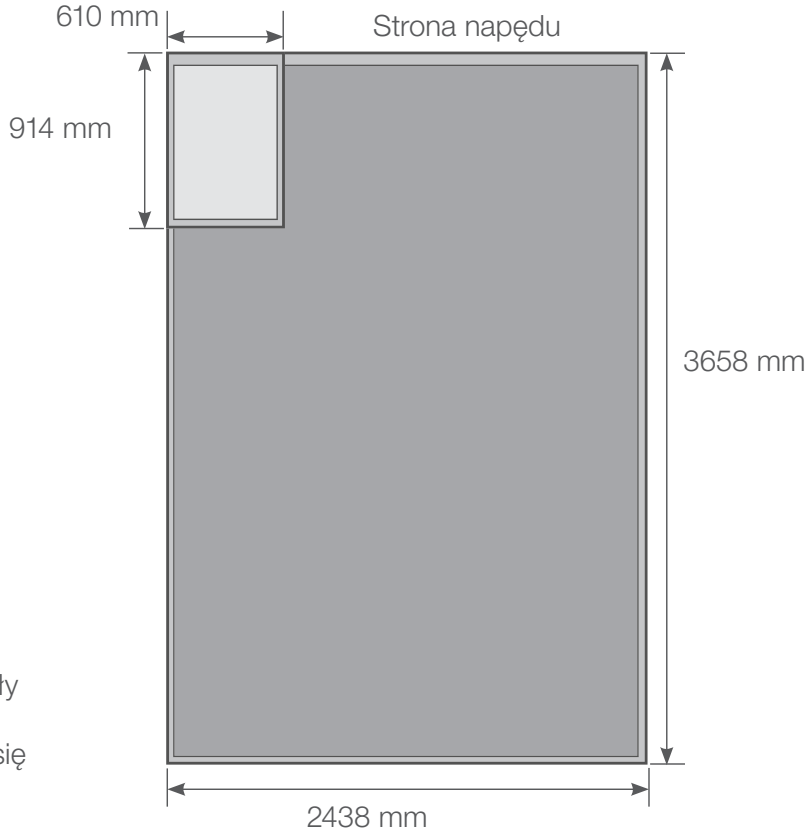


* Ograniczenia wymiarów rolety z naprężonym materiałem wynikają z wyboru materiału i kąta montażu. Szczegóły można znaleźć w oprogramowaniu Shade Configuration Tool lub uzyskać zwracając się do działu obsługi klienta.

# ROLETA Z NAPRĘŻONYM MATERIAŁEM | OPCJE MONTAŻU

## OPCJE MONTAŻU

Rolety Lutron z naprężonym materiałem można montować wewnątrz okna, wpuszczone w okno lub na powierzchni* otworu okna lub świetlika.

## PRZEKRÓJ ŚWIETLIKA

### Montaż wewnętrzny (standardowy)

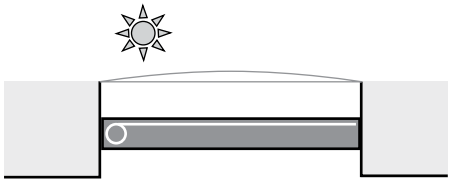

sufit

### Montaż wewnętrzny wpuszczany (nowa konstrukcja)

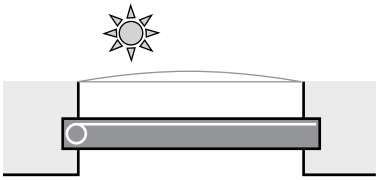

### Montaż powierzchniowy (sufit)* (doskonałe dla obiektów już istniejących)

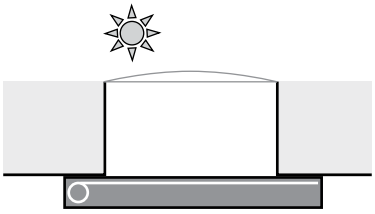

## WIDOK ŚWIETLIKA I OKNA OD STRONY POMIESZCZENIA

### Montaż wewnętrzny

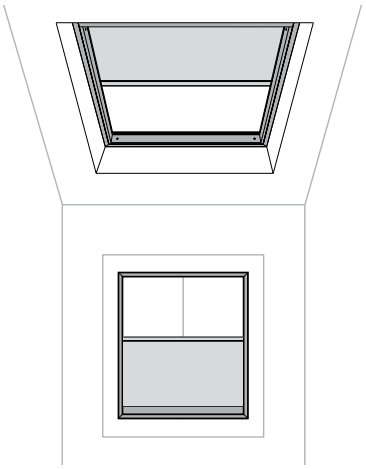

### Montaż wewnętrzny wpuszczany

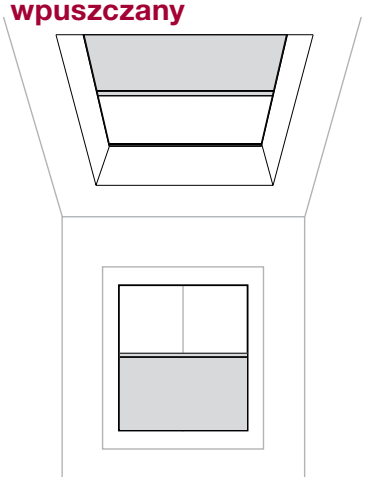

### Montaż powierzchniowy (sufit)*

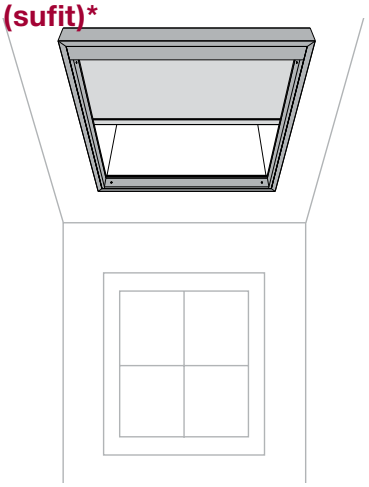

## PARAMETRY RAMY

System jest schowany w tej ramie. Grubość i głębokość ramy pozostają niezmienione niezależnie od rozmiarów systemu. Możliwa wysyłka w postaci zmontowanej fabrycznie*.* Dostępne w kolorze białym i anodyzowanego aluminium.

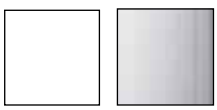

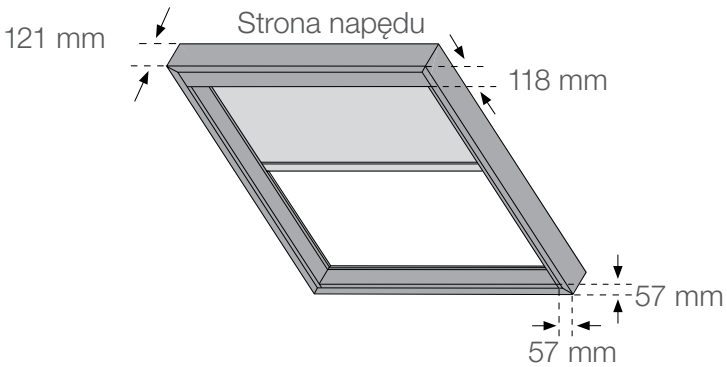


* Montaż powierzchniowy zalecany tylko w przypadku świetlików
** Dla rolet o rozmiarze do 2.8 m²

# ROLETA Z NAPRĘŻONYM MATERIAŁEM | OPCJE MONTAŻU

## OPCJE MONTAŻU

### Montaż wewnętrzny

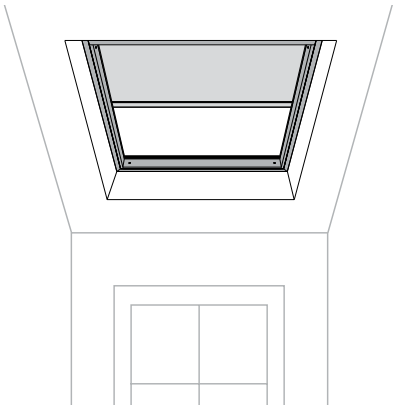

### PRZEKRÓJ

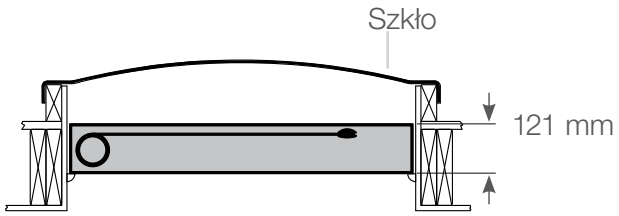


### Montaż wpuszczany

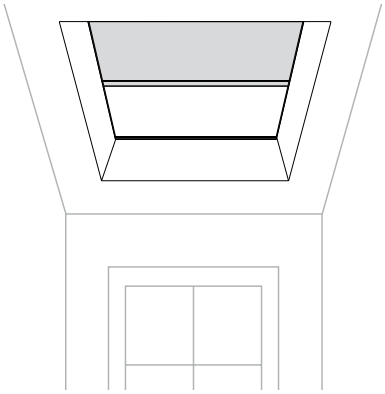

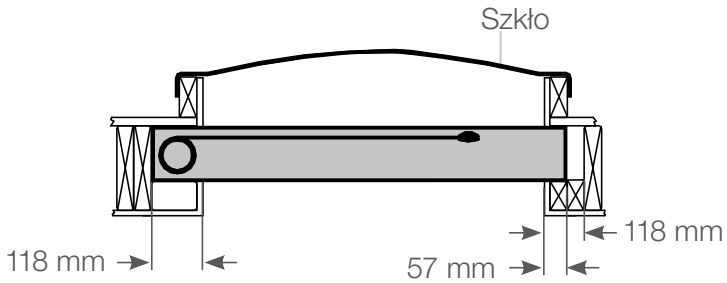


### Montaż powierzchniowy (sufit)*

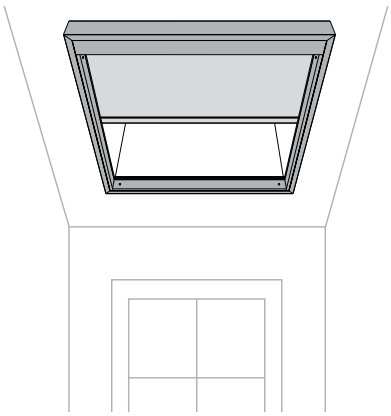

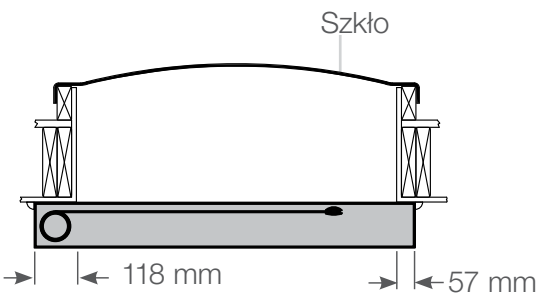


* Montaż powierzchniowy dotyczy wyłącznie świetlików.

## ROLETY ODWRÓCONE

### Montaż wewnętrzny

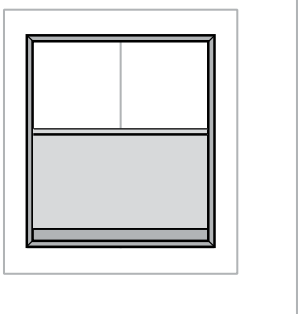

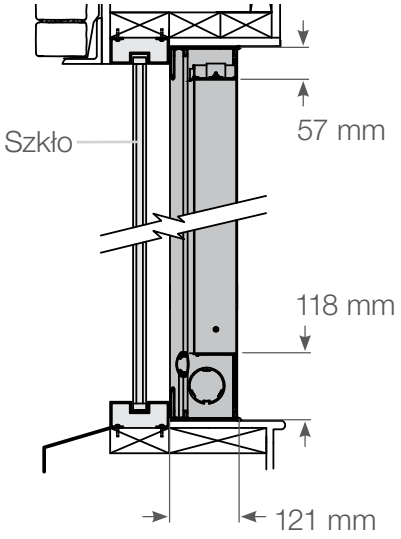


### Montaż wpuszczany

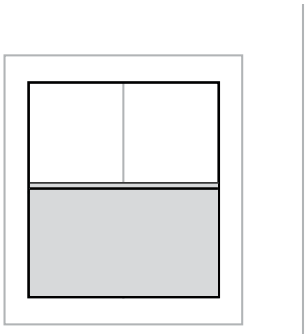

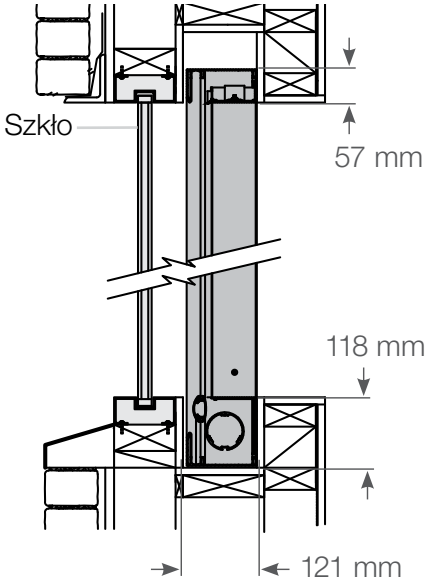

# ROLETA Z NAPRĘŻONYM MATERIAŁEM
# INSTRUKCJE DOTYCZĄCE POMIARÓW

## POMIARY DLA ROLET Z NAPRĘŻONYM MATERIAŁEM MONTOWANYCH WEWNĄTRZ

1. Zmierzyć szerokość otworu na obu końcach i w środku ( 1 2 3 ), w miejscu montażu ramy.

   UWAGA: w przypadku skośnych sufitów zamontować roletę przy górnej części otworu.

2. Zmierzyć szerokość otworu na obu końcach i w środku ( 4 5 6 ), w miejscu montażu ramy.

3. Zmierzyć obie przekątne ( 7 8 ) otworu.

4. Zamówić roletę zgodnie z poniższym wzorem, aby mieć pewność, że rama będzie pasować do otworu.

$$\text{Szerokość ramy} = (\text{minimalna zmierzona szerokość}) - \frac{(\text{maksymalna przekątna} - \text{minimalna przekątna})}{2}$$

$$\text{Długość ramy} = (\text{minimalna zmierzona długość}) - \frac{(\text{maksymalna przekątna} - \text{minimalna przekątna})}{2}$$

## PRZYKŁAD: POMIAR WNĘKI ŚWIETLIKA

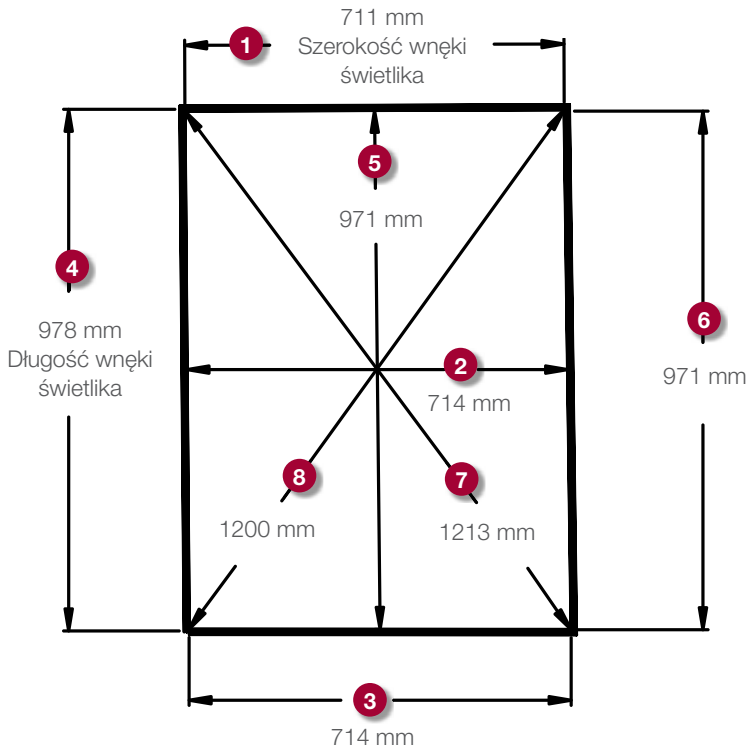


W przypadku tego otworu należy zamówić roletę z naprężonym materiałem o następujących wymiarach:

**Szerokość ramy =**
711 mm - $\frac{(1213\text{ mm} - 1200\text{ mm})}{2}$ = 705 mm

**Długość ramy =**
970 mm - $\frac{(1213\text{ mm} - 1200\text{ mm})}{2}$ = 964 mm

# ROLETA Z NAPRĘŻONYM MATERIAŁEM
# INSTRUKCJE DOTYCZĄCE POMIARÓW

## INSTRUKCJE DOTYCZĄCE POMIARU PRZY MONTAŻU WPUSZCZANYM

Widok szerokości rolety w przekroju

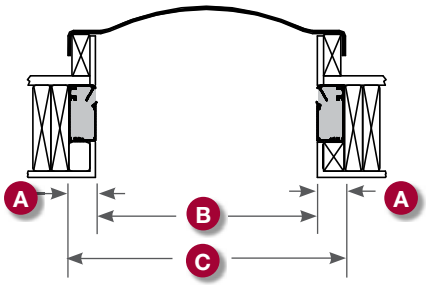


### WYMIARY

- **A** 57 mm
- **B** Szerokość otworu
- **C** Szerokość ramy (= **B** + 114 mm)

Widok długości rolety w przekroju

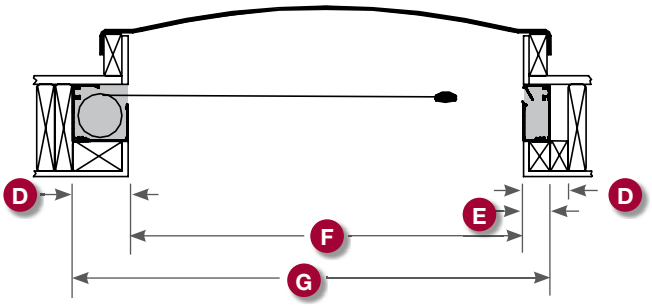


### WYMIARY

- **D** 118 mm
- **E** 57 mm
- **F** Długość otworu
- **G** Długość ramy (= **F** + 175 mm)

## INSTRUKCJE DOTYCZĄCE POMIARU PRZY MONTAŻU POWIERZCHNIOWYM

Widok szerokości rolety w przekroju

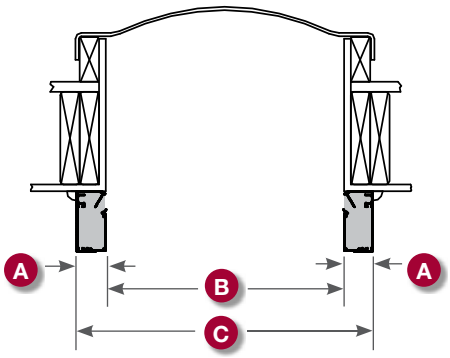


### WYMIARY

- **A** 57 mm
- **B** Szerokość otworu
- **C** Szerokość ramy (= **B** + 114 mm)

Widok długości rolety w przekroju

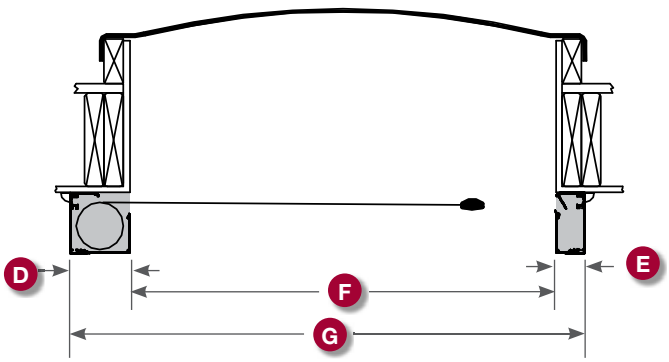


### WYMIARY

- **D** 118 mm
- **E** 57 mm
- **F** Długość otworu
- **G** Długość ramy (= **F** + 175 mm)

# ROLETA Z NAPRĘŻONYM MATERIAŁEM
# INSTRUKCJE DOTYCZĄCE POMIARÓW

## INSTRUKCJE DOTYCZĄCE POMIARU PRZY MONTAŻU WEWNĘTRZNYM

### WYMIARY

- **D** 118 mm
- **E** 57 mm
- **F** Długość otworu
- **G** Długość ramy (**F** = **G** dla montażu wewnętrznego)

Widok długości rolety w przekroju

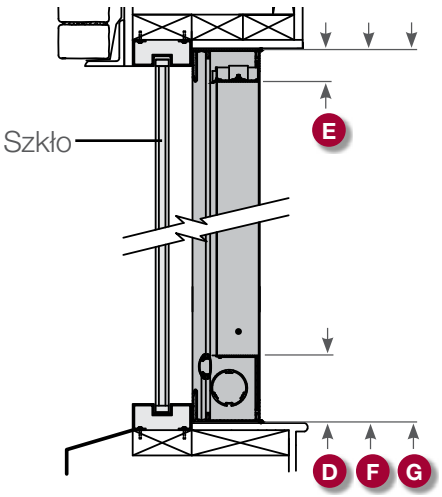


## INSTRUKCJE DOTYCZĄCE POMIARU KIESZENI/ PRZY MONTAŻU WPUSZCZANYM

### WYMIARY

- **D** 118 mm
- **E** 57 mm
- **F** Długość otworu
- **G** Długość ramy (= **F** + 175 mm)

Widok długości rolety w przekroju

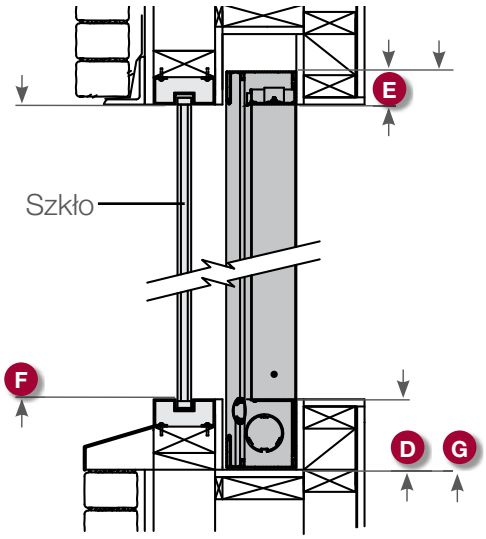

# ROLETY I ZASŁONY LUTRON® | DRAPERY TRACK - KARNISZE



# LUTRON® | PROCES DOBORU SYSTEMU KARNISZA

## Określenie sposobu montażu karnisza →

### WARUNKI MONTAŻU

- ❒ Montaż ścienny
- ❒ Montaż sufitowy

### KSZTAŁT KARNISZA (STRONA 53)

- ❒ Prosty
- ❒ Zakrzywiony
- ❒ Zagięty

### TYP KARNISZA (STRONA 52)

- ❒ Pojedynczy
- ❒ Podwójny
- ❒ Tandem
- ❒ Podwójny/ tandem

### SPOSÓB SKŁADANIA

- ❒ Wyśrodkowane
- ❒ Na prawo
- ❒ Na lewo

### STRONA NAPĘDU

- ❒ Z prawej
- ❒ Z lewej

## Wykonanie pomiarów systemu →

### DŁUGOŚĆ KARNISZA* † (W MILIMETRACH)

= _____



*Szacunkowa wielkość otworu to około 2/3 długości karnisza

†Szacunkowa szerokość złożonej zasłony to około 1/3 długości karnisza

Składanie z lewej lub prawej strony**

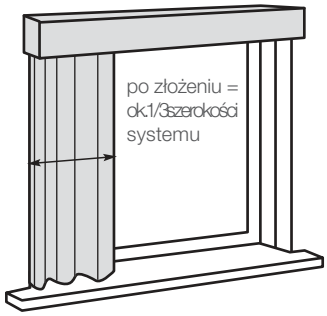


Złożenie wyśrodkowane z podziałem

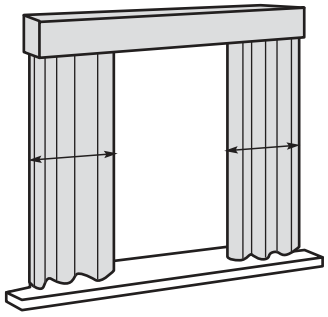

każda złożona część = ok. 1/6 szerokości systemu

** Dokładny rozmiar otworu i szerokość złożonej zasłony można wyznaczyć za pomocą narzędzia do konfiguracji rolet (Shade Configuration Tool)

## Określić pojemność →

### WAGA ZASŁON (W KG)

= _____

Pomiary systemu pozwolą wyznaczyć wymagane parametry kurtyny

### PARAMETRY SYSTEMU (STR. 58)*

- ❒ D105 (47,6 kg)
- ❒ D145 (68 kg)
- ❒ D175 (79,4 kg) (tylko da QS i QS bezprzewodowego)

* Wymagane parametry zależą od masy zasłony, kształtu karnisza (kąt zagięcia) oraz długości karnisza

## Określenie wymagań dotyczących karnisza

## Określenie wymagań opcjonalnych

### STYL ZAKŁADEK

❒ Składanie w fałdy 

❒ Składanie z falowaniem 

### WYPEŁNIENIE (TYLKO PRZY SKŁADANIU FALOWANYM)

❒ 80%
❒ 100%
❒ 120%

### KOLOR METALU KARNISZA

❒ Brąz
❒ Nie barwiony anodyzowany
❒ Biały
❒ Niestandardowy _____

### KOLOR MOCOWANIA (TYLKO PRZY MONTAŻU ŚCIENNYM)

❒ Brąz
❒ Nie barwiony anodyzowany
❒ Biały
❒ Niestandardowy _____

### ŁĄCZENIE KARNISZY (STRONA 44)

❒ Jedno łączenie (dostawa w 2 częściach)
❒ Dwa łączenia (dostawa w 3 częściach)

### ❒ MECHANIZM DO OTWIERANIA RĘCZNEGO* DOSTĘPNY W WERSJI ZE SKŁADANIEM W FAŁDY (STRONA 55)

* Mechanizm do otwierania ręcznego działa w przy zasłonach o masie do 31,7 kg

Opcje sterowania — patrz strona 82

## PRZEGLĄD SYSTEMU

- Zapewnienie prywatności dzięki eleganckim zasłonom z dowolnej tkaniny i w dowolnym kolorze (w tym dostarczonych przez klienta)
- Sterowanie jednym przyciskiem poszczególnych zasłon lub ich grup, obejmujące położenie pełnego otwarcia, pełnego zamknięcia lub ruchu do ustalonego położenia
- Łatwa integracja z innymi systemami Lutron
- Opatentowana technologia eliminuje hałas w karniszach
- Dostępne systemy ze składaniem zasłon na lewą stronę, na prawą stronę, z podziałem oraz systemy zakrzywione

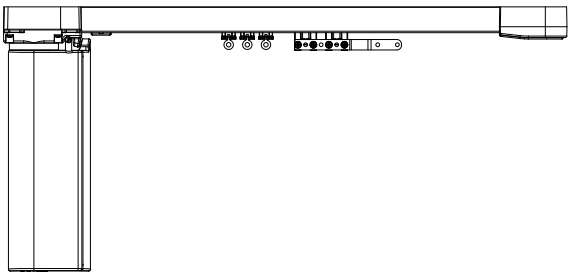

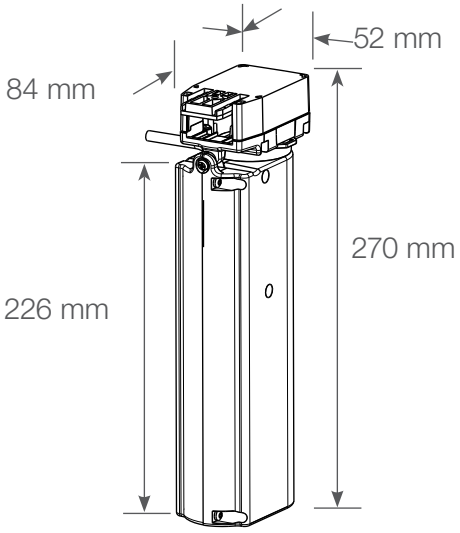


## MOCOWANIA

Systemy karniszy mogą być montowane do ściany lub sufitu. Karnisz ma wykonane fabrycznie otwory montażowe do montażu wpuszczanego. Otwory są rozmieszczone co 406 mm względem środka karnisza.

### Mocowanie sufitowe

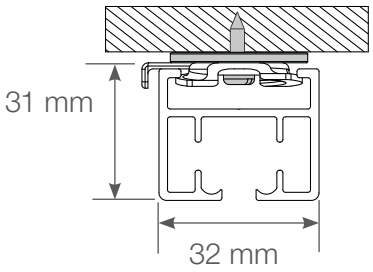


### Rysunek mocowania sufitowego

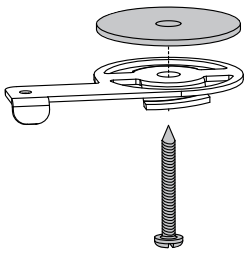

## Mocowanie sufitowe — wpuszczane z wkrętem do drewna

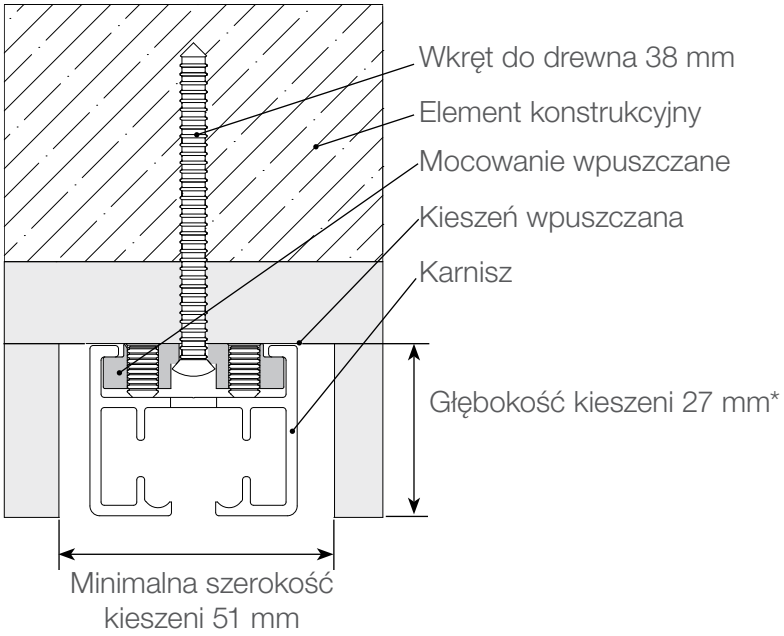


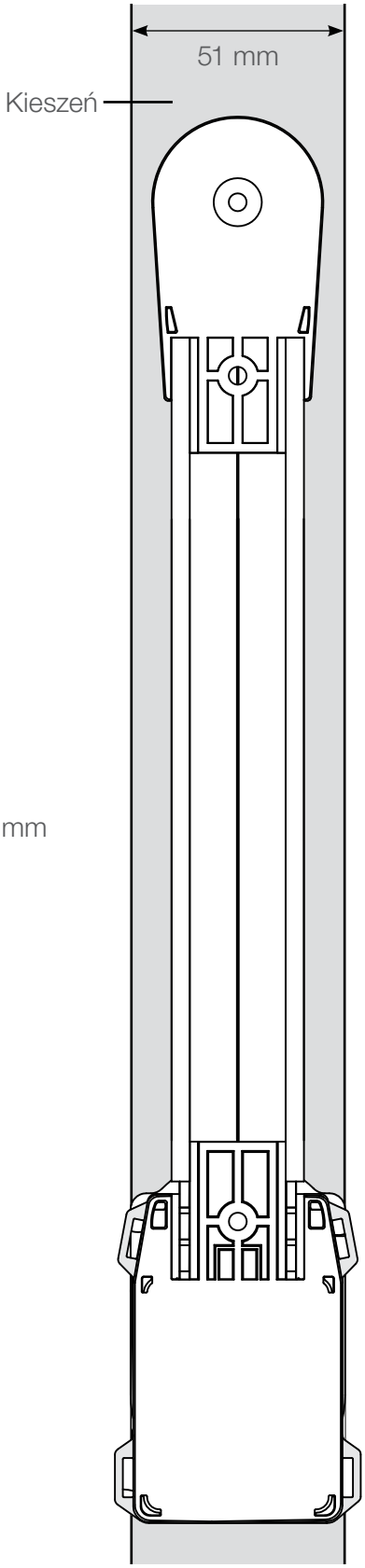


## Mocowanie sufitowe – wpuszczane z kotwą do muru

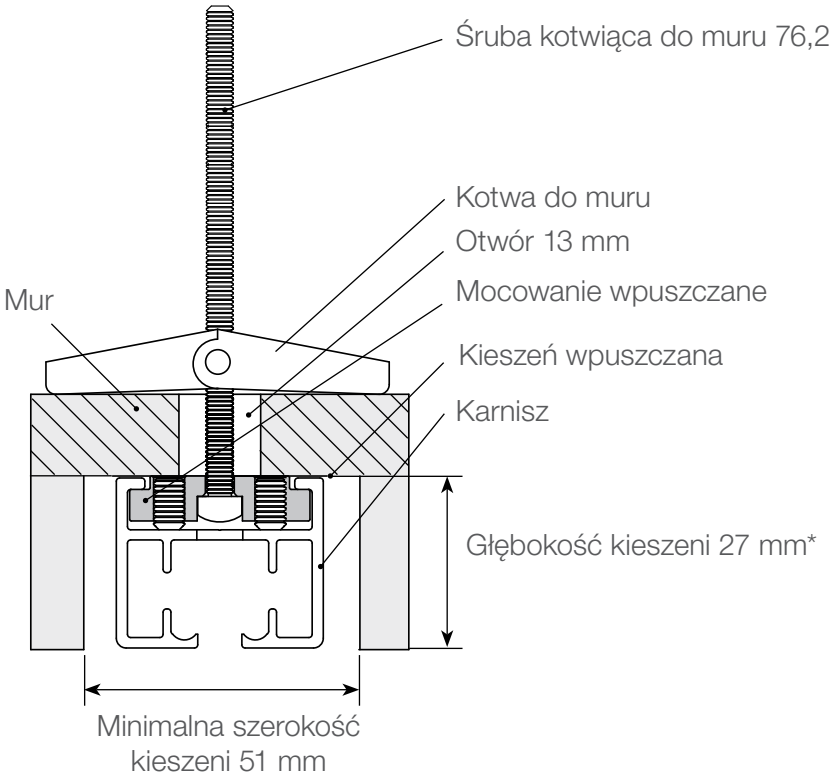


* Głębokość 27 mm zapewnia całkowite schowanie karnisza przy zachowaniu należytego luzu na zasłonę.

## MOCOWANIE ŚCIENNE (WIDOK Z BOKU)

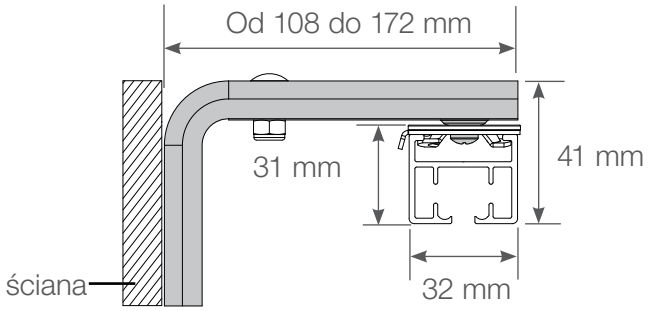


## PODWÓJNE MOCOWANIE ŚCIENNE (MINIMALNE ROZCIĄGNIĘCIE)

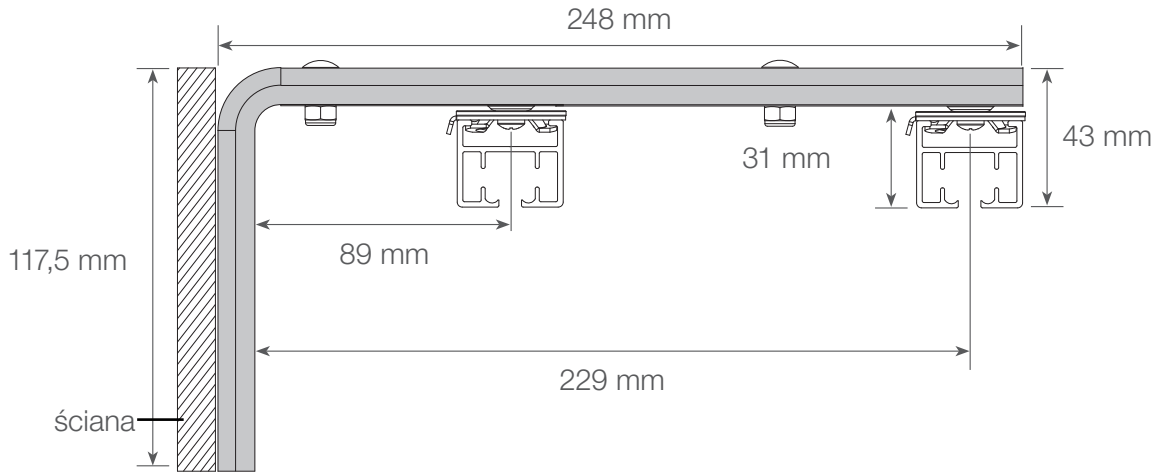


## PODWÓJNE MOCOWANIE ŚCIENNE (MAKSYMALNE ROZCIĄGNIĘCIE)

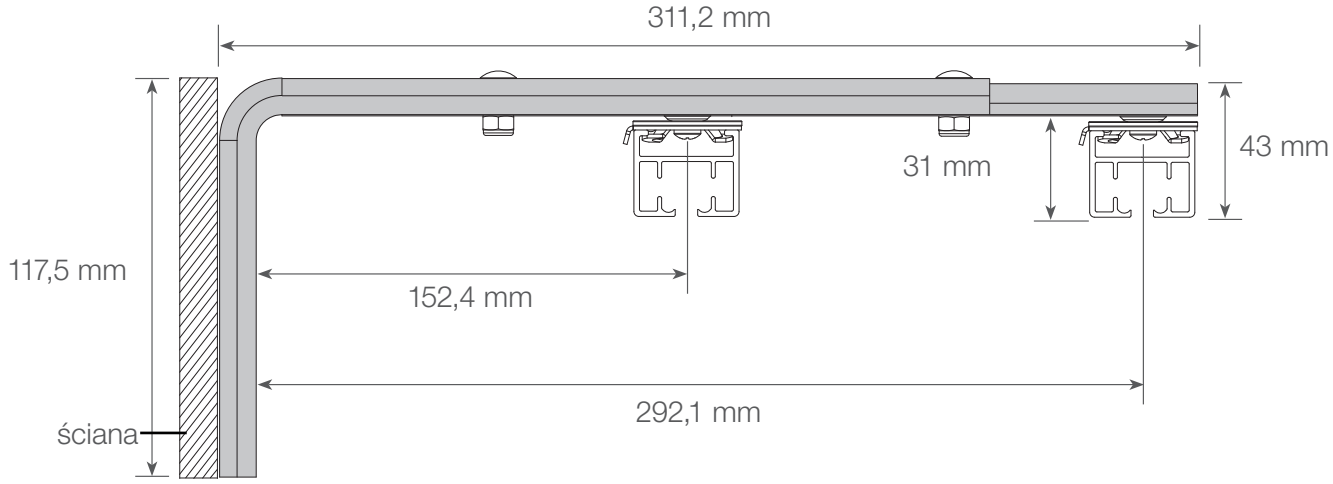

## OPCJE MONTAŻU KARNISZA PROSTEGO

Określenie opcji karnisza: ze składaniem zasłony w lewo, w prawo lub wyśrodkowanym.

### SKŁADANIE W LEWO / NAPĘD EDU ZAMONTOWANY Z LEWEJ

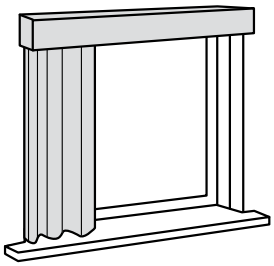

### SKŁADANIE W PRAWO / NAPĘD EDU ZAMONTOWANY Z PRAWEJ

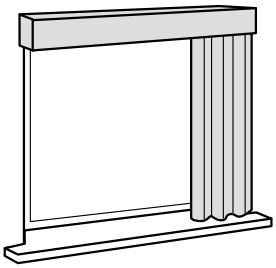

### SKŁADANIE DZIELONE, NAPĘD EDU ZAMONTOWANY Z LEWEJ LUB Z PRAWEJ

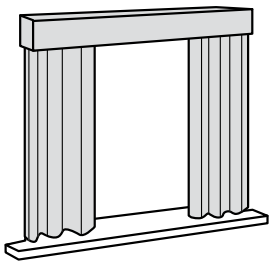

### SKŁADANIE TYPU TANDEM, NAPĘDY EDU ZAMONTOWANE Z LEWEJ I Z PRAWEJ

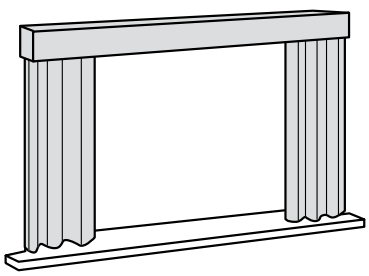

## KONFIGURACJA KARNISZA

Szerokość karnisza (w zależności od zastosowania maksymalnie 5486 mm)*

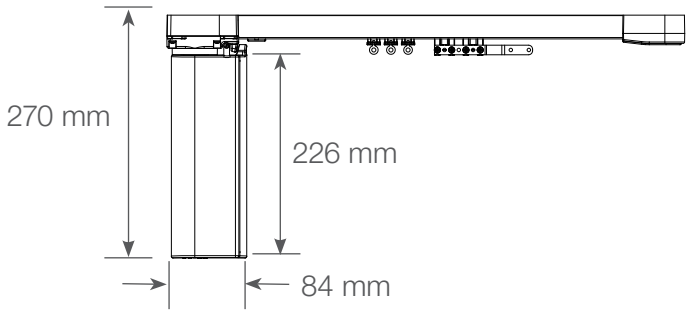


Szerokość karnisza (w zależności od zastosowania maksymalnie 5486 mm)*

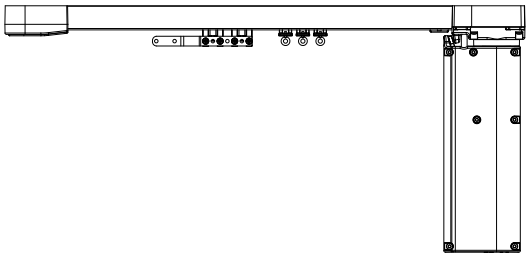

Szerokość karnisza (w zależności od zastosowania maksymalnie 5486 mm)*

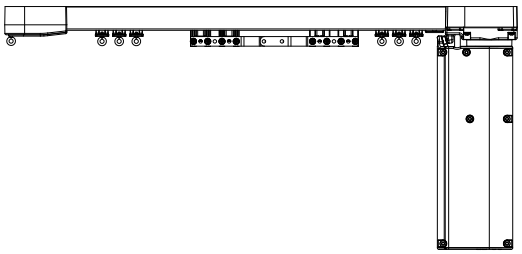

Szerokość karnisza (zależnie od zastosowania, maksymalnie 10,97 m, 18,3 m z łączeniem)

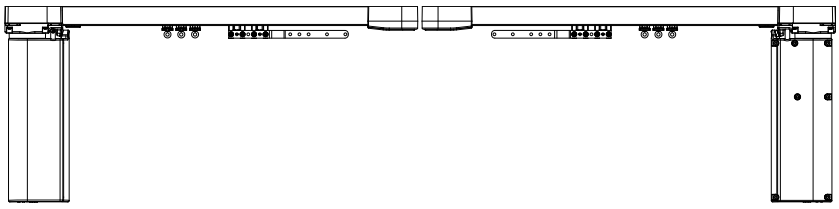

Uwaga: lambrekiny i zasłony nie wchodzą w skład zestawu

* Maksymalnie 762 mm z łączeniem

## SYSTEM Z POJEDYNCZYM KARNISZEM

Należy zachować dostateczny odstęp pomiędzy karniszem a wewnętrzną stroną górnego wyposażenia, aby umożliwić swobodny ruch tkaniny.

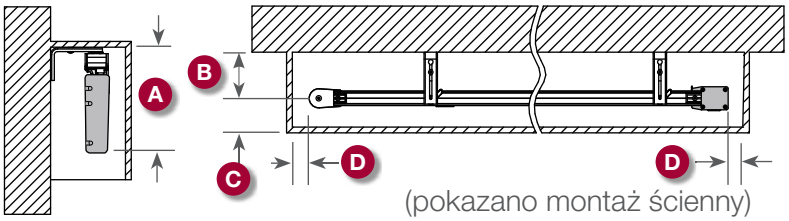


(pokazano montaż ścienny)

### WYMIARY

- A 286 mm
- B 89 mm
- C 64 mm
- D 25 mm

## SYSTEM Z PODWÓJNYM KARNISZEM

Karnisze Lutron® można wykorzystać w systemach z połączeniem firany i zasłony do zaciemnienia.

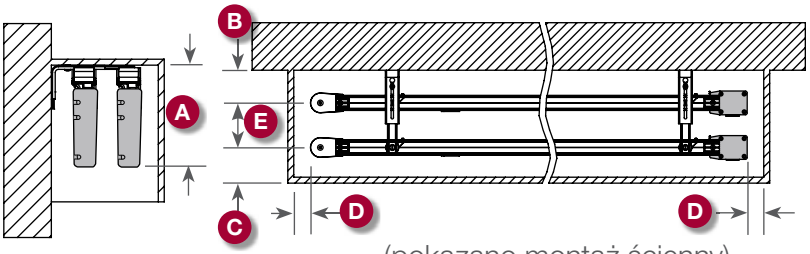


(pokazano montaż ścienny)

### WYMIARY

- A 286 mm
- B 89 mm
- C 64 mm
- D 25 mm
- E 140 mm

## SYSTEM KARNISZA POJEDYNCZEGO, TYPU TANDEM

Dokładność sterowania ruchem i prędkością w systemie karnisza umożliwia zastosowanie dwóch niezależnych systemów do wyśrodkowanego składania zasłon.

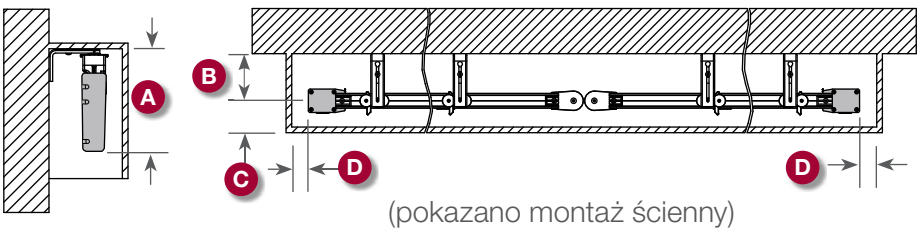


(pokazano montaż ścienny)

### WYMIARY

- A 286 mm
- B 89 mm
- C 64 mm
- D 25 mm

## ZASTOSOWANIE W NAROŻNIKU

Karnisze można stosować w narożnikach.

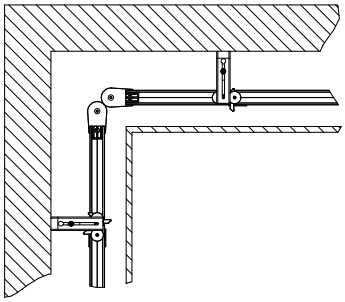

* Podane wymiary są minimalne.
Uwaga: karnisze wykorzystują zewnętrzny napęd EDU

# KARNISZ | ZAKRZYWIONY

## ZAKRZYWIONE KARNISZE LUTRON®

Oprócz karniszy prostych, Lutron oferuje bardzo cichy system zasłon do zastosowań zakrzywionych. System ma tak samo płynny ruch, wszelkie możliwości oraz solidne parametry.

- Zakrzywione karnisze są dostępne w postaci standardowego łuku lub zgodnie z zamówieniem klienta
  - Standardowy łuk: zagięcie o 90° przy promieniu 0,5 m
  - Niestandardowy: możliwe są zakrzywienia o kącie maksymalnie 90°; promień zagięcia musi być większy niż 0,5 m
- Dostępne są wersje ze składaniem wyśrodkowanym lub pojedynczym.

Obciążalność systemów karniszy ze składaniem pojedynczym jest podana w tabeli na stronach 58-60. Szczególne zapytania należy kierować do działu obsługi klienta.

## PROCES ZAMAWIANIA:

1. Aby zainicjować zlecenie i otrzymać wycenę wraz z numerem zlecenia, należy zgłosić się do przedstawiciela lub do działu obsługi klienta Lutron.
2. Przedstawiciel udzieli szczegółowych instrukcji w zakresie zdefiniowania dokładnego wzoru karnisza.
3. Po dokonaniu zamówienia należy przesłać wzór projektu do fabryki wraz z numerem zlecenia.
4. Zamówienie trafi do realizacji, a po wyprodukowaniu nastąpi wysłanie niestandardowego karnisza.

Uwaga: standardowe karnisze zakrzywione jeden raz pod kątem 90°, są dostępne w programie Shade Configuration Tool.

## ZAKRZYWIENIE

D105, D145 lub D175*

## ZAGIĘCIE

D105, D145 lub D175*

Systemy z podwójnym zagięciem można utworzyć korzystając z tandemu systemów z pojedynczym zagięciem.

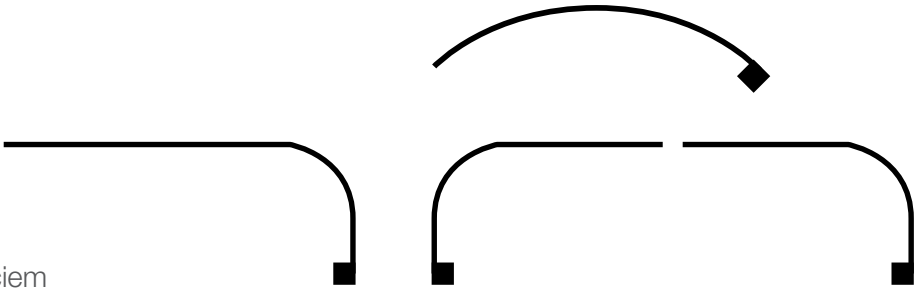

## PODWÓJNE ZAKRZYWIENIE**

D145 lub D175*

Karnisze z dwoma zakrzywieniami zazwyczaj posiadają łączenie w środkowej prostej sekcji celem ułatwienia transportu.




## PODWÓJNE ZAGIĘCIE**

D145 lub D175*

Karnisze z podwójnym zagięciem zazwyczaj posiadają łączenie w środkowej prostej sekcji celem ułatwienia transportu.




* D175 tylko w wersjach QS i QS bezprzewodowe.
** Wymagany prosty odcinek 406 mm

Łączenie karniszy jest możliwe w gotowych systemach i stanowi wygodne rozwiązanie w zakresie wysyłki i montażu długich karniszy.

Karnisze łączone, są wysyłane z fabryki w postaci wielu sekcji (dwie równe sekcje z jednym łączeniem lub trzy równe sekcje z dwoma łączeniami) i dają się łatwo ponownie połączyć w miejscu montażu za pomocą listwy połączeniowej

**KORZYŚCI:**

- Zachowana cicha praca karnisza
- Listwa połączeniowa umożliwia łatwe ponowne połączenie karniszy i zapewnia niemal niewidoczną spoinę
- Umożliwia:
  - Większe długości karniszy standardowych – do 9144 mm, a nawet 18 288 mm w przypadku łączonych systemów typu tandem
  - Krótszy czas pakowania i łatwiejsze przewożenie karniszy na miejsce montażu

1 Karnisz jest dostarczany w sekcjach równej długości, wraz z listwą połączeniową i kluczem imbusowym.



2 Sekcje są zsuwane i mocowane za pomocą listwy połączeniowej.



3 Dokręcenie śrub listwy umożliwia wzajemne wyrównanie i połączenie obu części karnisza. Karnisz jest połączony i gotowy do montażu.



# KARNISZ | FUNKCJA OTWIERANIA RĘCZNEGO

System karniszy jest dostępny z mechanizmem otwierania ręcznego*. W przypadku zastosowania siły na zasłonę, mechanizm ulega zwolnieniu umożliwiając otwarcie zasłony.

Opatentowany sprężynowy układ zwalniający Lutron® może być regulowany w miejscu montażu celem dostosowania siły wymaganej do ręcznego otwarcia zasłony.

**KORZYŚCI:**

- Możliwość otwarcia zasłon przy zaniku zasilania celem uzyskania dostępu do światła dziennego
- Zapobieganie uszkodzeniom systemu w przypadku usiłowania otwarcia zasłony przez jej pociągnięcie, jeśli użytkownik nie jest świadomy, że układ jest wyposażony w napęd

**Zaczepiony:** pręt wieszaka mechanizmu jest połączony z płytą zatrzaskową głównego mechanizmu nośnego

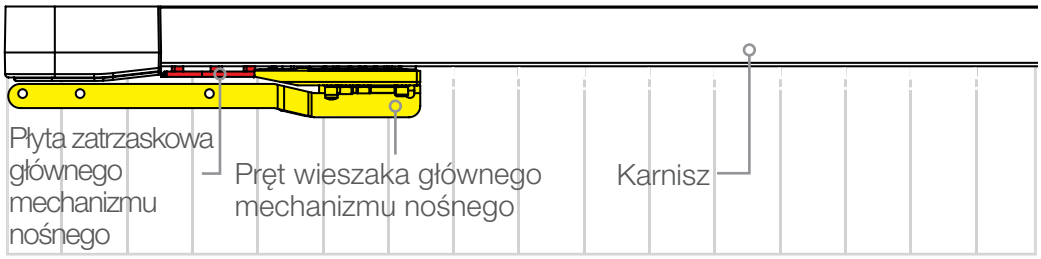


**Odczepiony:** gdy zasłona zostanie ręcznie otwarta, pręt wieszaka głównego mechanizmu nośnego master uwalnia się z płyty zatrzaskowej mechanizmu.

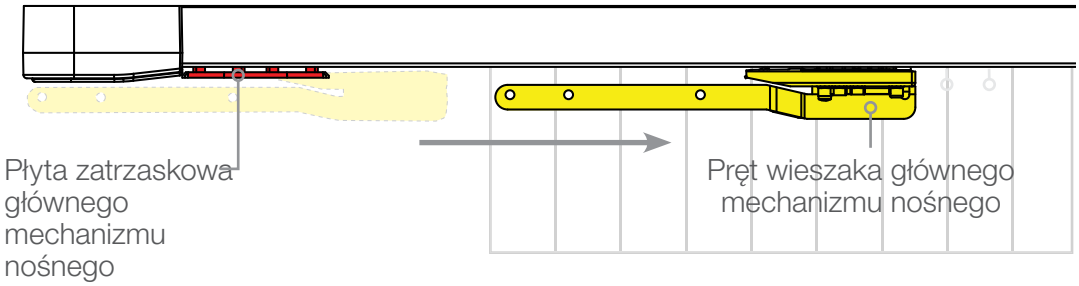


**Aby zaczepić z powrotem:** ręcznie zaczepić zasłonę przez przeciągnięcie jej z powrotem do pozycji zamkniętej lub nacisnąć przycisk „Open” („Otwieranie”) w sterowniku zasłon celem ponownego automatycznego zaczepienia.

* Mechanizm otwierania ręcznego działa w przypadku zasłon o masie płachty materiału do 31,7 kg

## SKŁADANIE W FAŁDY | ZESPÓŁ ZACZEPU KURTYNY

Styl składania w fałdy został nazwany od wyglądu przypominającego fałdy, zawdzięczanemu zebranej tkaninie w górnej części zasłony. Zaczepy z tyłu zasłony są po prostu przewleczone przez elementy nośne karnisza podczas montażu.

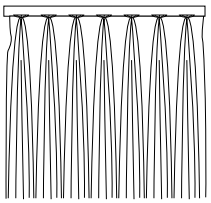

Aby osiągnąć jak najlepsze wyniki, należy zastosować zaczepy karnisza w odległości 13 mm od górnej części zasłony. Umożliwia to działanie systemu z minimalną hałaśliwością.

## ZESPÓŁ ZACZEPÓW ZASŁONY

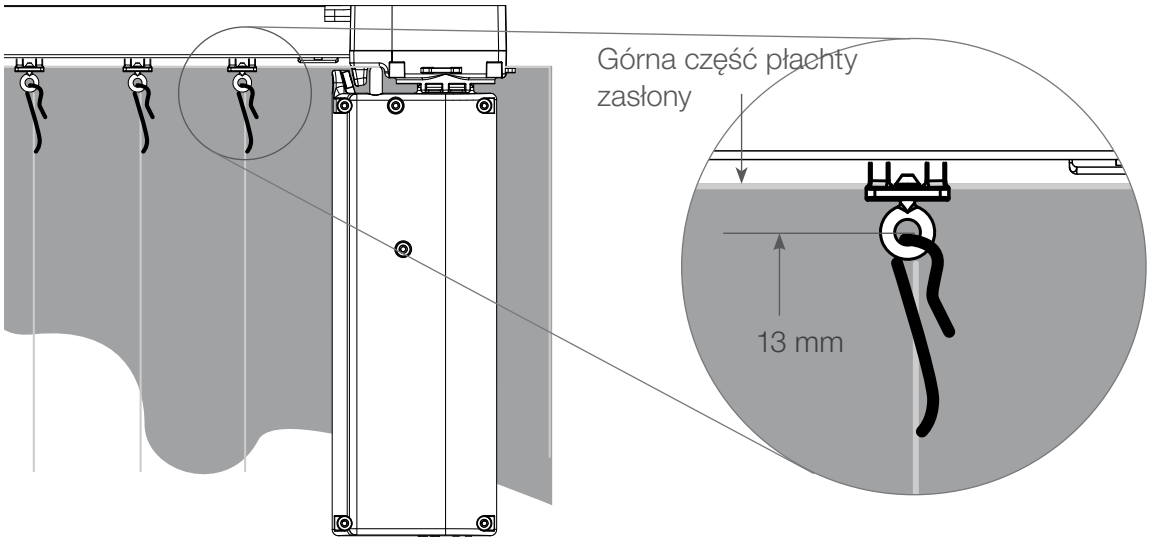


## POWRÓT ZASŁONY

(pokazana zasłona z układaniem w fałdy)

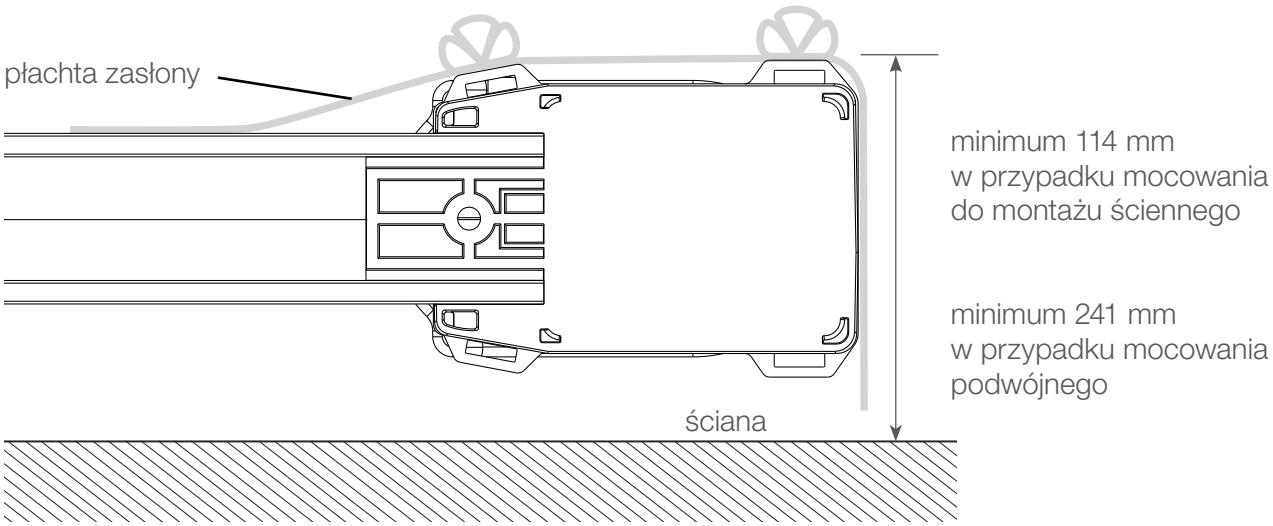

# KARNISZ | KARNISZE DO FALOWANEGO SKŁADANIA ZASŁONY

## ZESPÓŁ TAŚMY DO FALOWANEGO SKŁADANIA ZASŁONY

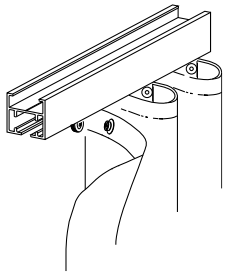

Falowany styl składania zasłony oznacza łagodne, ciągłe pofalowania tworzone przez zasłonę zwisającą z karnisza. Nadaje to elegancki, współczesny wygląd — idealny w zastosowaniach zarówno mieszkaniowych, jak i użytkowych.

- Zasłona jest wyposażona w taśmę chwytającą (wymagany jest element typu Graber®), umożliwiającą schwycenie zasłony bezpośrednio do pomocniczych elementów nośnych karnisza.
- Stopień wypełnienia przez zasłonę jest wyznaczany przez odległość elementów nośnych w karniszu. Im wyższy współczynnik wypełnienia, tym bardziej „pełna" wydaje się być zasłona.*

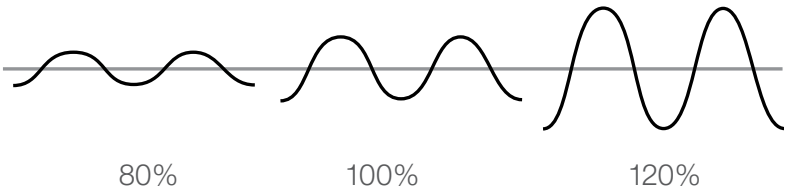


* Karnisze Lutron® do składania falowanego są dostępne z 3 współczynnikami wypełnienia: 80%, 100%, 120%

## ZESPÓŁ TAŚMY KURTYNY

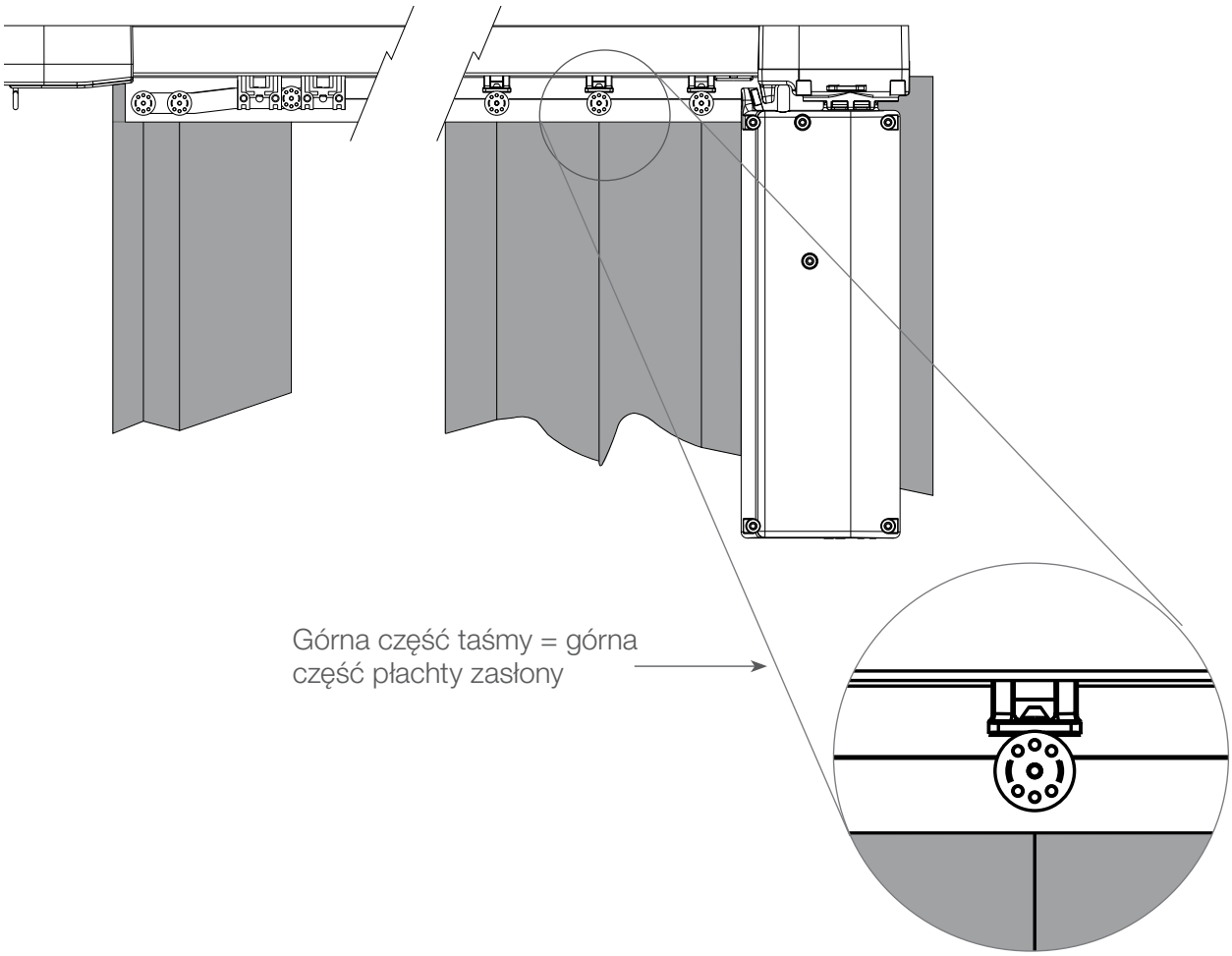

# KARNISZ | PARAMETRY SYSTEMU D105

| LUTRON® \| PARAMETRY SYSTEMU D105 ZE SKŁADANIEM W FAŁDY | | |
|---|---|---|
| **Szerokość sytemu** | **Karnisz prosty** | **Karnisz zakrzywiony, 1 zagięcie** |
| 600 mm do 800 mm | 9 kg | Nie dotyczy (zbyt krótki karnisz) |
| 800 mm do 1100 mm | 13,6 kg | 13,6 kg |
| 1100 mm do 1400 mm | 18 kg | 18 kg |
| 1400 mm do 1700 mm | 24,9 kg | 22,7 kg |
| 1700 mm do 2133 mm | 29,5 kg | 22,7 kg |
| 2133 mm do 2743 mm | 36,3 kg | 24,9 kg |
| 2743 mm do 3353 mm | 47,6 kg | 24,9 kg |
| 3353 mm do 3962 mm | 45,3 kg | 27,2 kg |
| 3962 mm do 5486 mm | 36,3 kg | 24,9 kg |
| 5486 mm do 6401 mm | 31,7 kg | 22,7 kg |
| 6401 mm do 7315 mm | 27,2 kg | 20,4 kg |
| 7315 mm do 8230 mm | 22,7 kg | 20,4 kg |
| 8230 mm do 9144 mm | 18 kg | 15,9 kg |

## UWAGI DO WSZYSTKICH SYSTEMÓW NAPĘDOWYCH:

- Współczynnik wypełnienia przy składaniu w fałdy wynoszący 3:1 jest dopuszczalny wyłącznie dla firan. Pozostałe zasłony mogą mieć maksymalny współczynnik wypełnienia 2.5:1
- Promień zakrzywienia musi wynosić 0,5 m lub więcej

| LUTRON \| PARAMETRY SYSTEMU D105 ZE SKŁADANIEM FALOWANYM | |
|---|---|
| **Szerokość sytemu** | **Karnisz prosty** |
| 600 mm do 800 mm | 13,6 kg |
| 800 mm do 1100 mm | 18 kg |
| 1100 mm do 1400 mm | 24,9 kg |
| 1400 mm do 1700 mm | 31,7 kg |
| 1700 mm do 2743 mm | 38,5 kg |
| 2743 mm do 3962 mm | 29,5 kg |
| 3962 mm do 4572 mm | 18 kg |
| 4572 mm do 5486 mm | 4,5 kg przy wypełnieniu 80% |
| | 4,5 kg przy wypełnieniu 100% |
| | Nie dotyczy (ograniczenie parametrów) przy wypełnieniu 120% |

W przypadku zakrzywionych systemów ze składaniem falowanym, należy skontaktować się z zespołem obsługi dla rozwiązań w zakresie zasłon i rolet pod numerem +44 (0)207 702 0657

| LUTRON® \| PARAMETRY SYSTEMU D145 ZE SKŁADANIEM W FAŁDY | | | |
|---|---|---|---|
| **Szerokość sytemu** | **Karnisz prosty** | **Karnisz zakrzywiony, 1 zagięcie** | **Karnisz zakrzywiony, 2 zagięcia** |
| 600 mm do 800 mm | 9 kg | - | - |
| 800 mm do 1100 mm | 13,6 kg | 13,6 kg | - |
| 1100 mm do 1400 mm | 18 kg | 18 kg | - |
| 1400 mm do 1700 mm | 24,9 kg | 24,9 kg | 18 kg |
| 1700 mm do 2133 mm | 29,5 kg | 29,5 kg | 20,4 kg |
| 2133 mm do 2743 mm | 36,3 kg | 36,3 kg | 22,7 kg |
| 2743 mm do 3657 mm | 47,6 kg | 38,6 kg | 22,7 kg |
| 3657 mm do 4572 mm | 65,8 kg | 40,8 kg | 24,9 kg |
| 4572 mm do 5486 mm | 61,2 kg | 43 kg | 24,9 kg |
| 5486 mm do 6401 mm | 54,4 kg | 43 kg | 24,9 kg |
| 6401 mm do 7315 mm | 49,9 kg | 43 kg | 22,7 kg |
| 7315 mm do 8230 mm | 45,4 kg | 40,8 kg | 22,7 kg |
| 8230 mm do 9144 mm | 40,8 kg | 38,6 kg | 20,4 kg |

## UWAGI DO WSZYSTKICH SYSTEMÓW NAPĘDOWYCH:

- Współczynnik wypełnienia przy składaniu w fałdy wynoszący 3:1 jest dopuszczalny wyłącznie dla firan. Pozostałe zasłony mogą mieć maksymalny współczynnik wypełnienia 2.5:1
- Promień zakrzywienia musi wynosić 0,5 m lub więcej

| LUTRON \| PARAMETRY SYSTEMU D145 ZE SKŁADANIEM FALOWANYM | |
|---|---|
| **Szerokość sytemu** | **Karnisz prosty** |
| 600 mm do 800 mm | 13,6 kg |
| 800 mm do 1100 mm | 18 kg |
| 1100 mm do 1400 mm | 24,9 kg |
| 1400 mm do 1700 mm | 31,7 kg |
| 1727 mm do 2134 mm | 38,5 kg |
| 2134 mm do 2743 mm | 47,6 kg |
| 2743 mm do 3353 mm | 63,5 kg |
| 3353 mm do 4267 mm | 56,9 kg |
| 4267 mm do 5486 mm | 40,8 kg |
| 5487 mm do 6401 mm | 22,7 kg |

W przypadku zakrzywionych systemów ze składaniem falowanym, należy skontaktować się z zespołem obsługi dla rozwiązań w zakresie zasłon i rolet pod numerem +44 (0)207 702 0657

# KARNISZ | PARAMETRY SYSTEMU D175 (TYLKO QS I QS BEZPRZEWODOWE)

## LUTRON® | PARAMETRY SYSTEMU D175 ZE SKŁADANIEM W FAŁDY

| Szerokość sytemu | Karnisz prosty | Karnisz zakrzywiony, 1 zagięcie | Karnisz zakrzywiony, 2 zagięcia |
|---|---|---|---|
| 600 mm do 800 mm | 9 kg | NIE DOTYCZY | NIE DOTYCZY |
| 800 mm do 1100 mm | 13,6 kg | 13,6 kg | NIE DOTYCZY |
| 1100 mm do 1400 mm | 18 kg | 18 kg | NIE DOTYCZY |
| 1400 mm do 1700 mm | 24,9 kg | 24,9 kg | 24,9 kg |
| 1700 mm do 2133 mm | 29,5 kg | 29,5 kg | 29,5 kg |
| 2133 mm do 2743 mm | 36,3 kg | 36,3 kg | 31,7 kg |
| 2743 mm do 3353 mm | 47,6 kg | 47,6 kg | 36,3 kg |
| 3353 mm do 4267 mm | 59,0 kg | 54,4 kg | 38,6 kg |
| 4267 mm do 5486 mm | 74,8 kg | 56,7 kg | 40,8 kg |
| 5486 mm do 6401 mm | 79,4 kg | 59,0 kg | 43 kg |
| 6401 mm do 7315 mm | 74,8 kg | 61,2 kg | 43 kg |
| 7315 mm do 8230 mm | 70,3 kg | 61,2 kg | 40,8 kg |
| 8230 mm do 9144 mm | 65,8 kg | 61,2 kg | 40,8 kg |

**UWAGI:**

- Współczynnik wypełnienia przy składaniu w fałdy wynoszący 3:1 jest dopuszczalny wyłącznie dla firan. Pozostałe zasłony mogą mieć maksymalny współczynnik wypełnienia 2.5:1
- Promień zakrzywienia musi wynosić 0,5 m lub więcej

## LUTRON | PARAMETRY SYSTEMU D175 ZE SKŁADANIEM FALOWANYM

| Szerokość sytemu | Karnisz prosty |
|---|---|
| 600 mm do 800 mm | 13,6 kg |
| 800 mm do 1100 mm | 18 kg |
| 1100 mm do 1400 mm | 24,9 kg |
| 1400 mm do 1700 mm | 31,7 kg |
| 1727 mm do 2134 mm | 38,6 kg |
| 2134 mm do 2743 mm | 47,6 kg |
| 2743 mm do 3353 mm | 63,5 kg |
| 3353 mm do 4267 mm | 74,8 kg |
| 4267 mm do 5486 mm | 70,3 kg |
| 5486 mm do 6401 mm | 59,0 kg |
| 6401 mm do 7315 mm | 45,4 kg |
| 7315 mm do 8230 mm | 24,9 kg |
| 8230 mm do 9144 mm | 22,7 kg przy 80% |
| | 22,7 kg przy 100% |
| | Nie dotyczy (limit parametrów) dla 120% |

W przypadku zakrzywionych systemów ze składaniem falowanym, należy skontaktować się z zespołem obsługi dla rozwiązań w zakresie zasłon i rolet pod numerem +44 (0)207 702 0657

# ROLETY I ZASŁONY LUTRON® | ZESTAW ZASŁON RZYMSKICH



# LUTRON® | PROCES DOBORU ZESTAWU ZASŁON RZYMSKICH CERUS®

## Określenie sposobu montażu zasłony rzymskiej

### WARUNKI MONTAŻU

❒ Montaż wewnętrzny 

❒ Montaż zewnętrzny 

### SPOSÓB MONTAŻU

❒ Montaż sufitowy
❒ Montaż ścienny
❒ Montaż do ościeżnicy

### STRONA NAPĘDU

❒ Napęd z lewej 

❒ Napęd z lewej 

❒ Do ustalenia

## Określenie stosowanej technologii sterowania

❒ **SIVOIA® QS**
- Najlepszy system dla całego domu, przestrzeni użytkowych oraz systemów integracji oświetlenia

❒ **SIVOIA® QS BEZPRZEWODOWE**
- Najlepszy do pojedynczego pomieszczenia i całych domów, możliwość integracji z systemami bezprzewodowymi GRAFIK Eye® QS Wireless systems

❒ **SIVOIA QED®**
- Najlepszy do stosowania z istniejącymi systemami HomeWorks®

## Wykonanie pomiarów systemu

### WIELKOŚĆ ZASŁONY RZYMSKIEJ

Szerokość górnej szyny_____
x Wysokość gotowej zasłony
_____

### MASA PŁACHTY TKANINY (KG)

= _____
Pomiary pozwolą określić wymagane parametry systemu

### GŁĘBOKOŚĆ GÓRNEJ SZYNY

❒ 64 mm
❒ 76 mm
❒ 114 mm
❒ 127 mm

### ODLEGŁOŚĆ POMIĘDZY NIĆMI ZEWNĘTRZNYMI

(tylko tkane drewno):

A _____

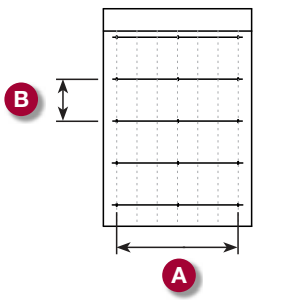


### ODLEGŁOŚCI MIĘDZY ZAKŁADKAMI:

B _____
(muszą być większe lub równe 102 mm)

## Wybranie napędu w zależności od wymagańsystemowych

**WYMAGANY ELEMENT:**

❒ **ROLETA 64TM**
Do rolet o powierzchni maks. 5,95 m²

❒ **ROLETA 100TM**
W przypadku rolet do 9,29 m²

❒ **ROLETA 150TM**
Tylko QS i QS bezprzewodowe) Dla rolet maks. 13,9 m²

## Określenie wymagań estetycznych

**STYL**

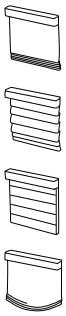

❒ Płaskie
❒ Związane
❒ Z zakładkami
❒ Nieregularne
❒ Płaskie oplecione drewno

**KOLOR TAŚMY CERUS**

❒ Biały
❒ Biały/migdałowy
❒ Migdałowy
❒ Złoty
❒ Brązowy
❒ Brązowy/czarny
❒ Czarny

**KOLOR LISTEW**

❒ Biały
❒ Migdałowy
❒ Złoty
❒ Brązowy
❒ Czarny

## Określenie szczegółów sterowania tkaniną

❒ Sterowanie z tyłu (widok z boku)

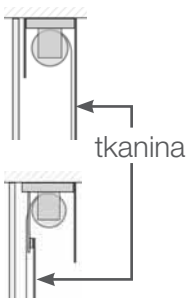


❒ Sterowanie z przodu (widok z boku)



Opcje sterowania — patrz strona 82.

## ZESTAW ZASŁON RZYMSKICH LUTRON® Z TECHNOLOGIĄ BEZPIECZEŃSTWA CERUS™

Rewolucyjna konstrukcja zasłon rzymskich; nowy system CERUS (Cord Eliminating Roman Uptake System – system podnoszenia zasłon rzymskich bez użycia linki) eliminuje linki do podnoszenia towarzyszące zwykłej konstrukcji zasłon rzymskich i po raz pierwszy w branży zapewnia bezpieczniejsze zasłony z cichą i bardziej płynną pracą. Zasłony rzymskie Lutron wykorzystują tę samą technologię bardzo cichych, precyzyjnych napędów elektronicznych, co napędy rolet Lutron (roleta 64™ i roleta 100™).

Zestaw zasłony rzymskiej Lutron jest oferowany w czterech stylach:

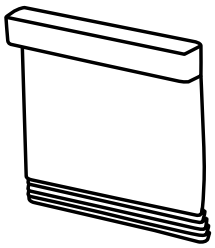

**Płaskie**

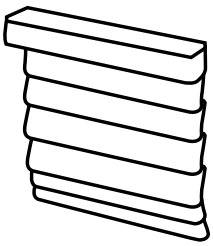

**Związane**

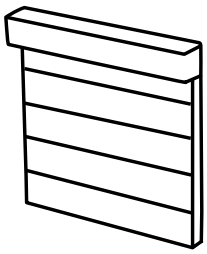

**Z zakładkami**

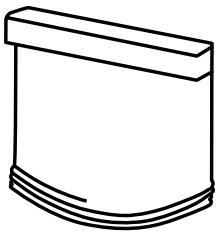

**Nieregularne**

## O TECHNOLOGII BEZPIECZEŃSTWA CERUS

Wyeliminowanie linek z tradycyjnej konstrukcji zasłon rzymskich niesie ze sobą dwie główne korzyści.

### BEZPIECZNIEJ

Technologia bezpieczeństwa CERUS pozwala tworzyć bezpieczniejsze systemy zasłon rzymskich dzięki zastosowaniu siatkowych taśm do podnoszenia w miejsce nieosłoniętych wewnętrznych linek. Typowe wewnętrzne linki mogą małym dzieciom zagrażać uduszeniem.

### LEPSZE DZIAŁANIE

Technologia bezpieczeństwa CERUS zapewnia również spokojny, płynniejszy ruch zasłony, ponieważ nie dochodzi do zacinania się i ślizgania linki w trakcie przewijania.



Taśma do podnoszenia CERUS

## DOBÓR TKANINY

Klienci muszą dostarczyć swoją własną tkaninę. Informacje na temat zespołu płachty tkaniny zasłony rzymskiej można uzyskać w dziale obsługi klienta.



| TYP PRODUKTU | KOLEKCJA TKANIN* | OPCJE TKANIN | OPCJE DODATKOWE | |
|---|---|---|---|---|
| **Rolety** | Kolekcja Classico | Firanki | Styl listwy dolnej | - |
| | | Przyciemnianie | Styl listwy dolnej | - |
| | | Zaciemnianie | Styl listwy dolnej | Kątownik parapetowy |
| | | | | Prowadnice |
| | Kolekcja Gallery | Firanki | Styl listwy dolnej (wymagany styl ABB) | - |
| | | Przyciemnianie | Styl listwy dolnej (wymagany styl ABB) | - |
| **Rolety z naprężonym materiałem** | Kolekcja Classico ** | Firanki | Kolor ramy | - |
| | | Przyciemnianie | Kolor ramy | - |
| | | Zaciemnianie | Kolor ramy | - |
| **Karnisz** | Tkanina dostarczona przez klienta | Miękka tkanina | Składanie w fałdy | - |
| | | | Składanie z pofalowaniem | - |
| **Zasłony rzymskie z technologią bezpieczeństwa CERUS™** | Tkanina dostarczona przez klienta | Miękka tkanina | Związane | - |
| | | | Z zakładkami | - |
| | | | Płaskie | - |
| | | | Nieregularne | - |
| | | Oplatane drewno | Płaskie | - |

* Więcej informacji — patrz tabela tkanin na stronach 68 i 74
** Wybór dostępnych tkanin dla rolet z naprężonym materiałem – więcej informacji na stronie www.lutron.com

Wybór właściwej tkaniny ma krytyczne znaczenie dla pomyślności projektu związanego z roletą. Dobór tkaniny jest wyznaczony przez ocenę orientacji poszczególnych elewacji oraz zamierzeń projektanta.

Przed określeniem tkaniny należy wykonać następujące kroki:

### ZASTANOWIĆ SIĘ NAD ZASTOSOWANIEM

- Użytkowe czy mieszkalne
- Wielofunkcyjne czy do pomieszczeń o dedykowanym przeznaczeniu
- Do użytku w dzień, w nocy czy całodobowego
- Jakiego rodzaju działalność będzie prowadzona w pomieszczeniu
- Czy będzie istotne estetyczne dopasowanie do wnętrza lub zewnętrznej elewacji budynku

### USTAWIĆ PRIORYTET POTRZEB

Określić priorytety w zależności od zastosowania:

- Sprawdzić odblaski światła wewnątrz (zmniejszenie odblasków na monitorach komputerowych, telewizorach, itd.)
- Zachowanie widoczności przez zasłony
- Ochrona wnętrza przed “blaknięciem”
- Zmniejszenie nagrzewania przez promienie słońca
- Osiągnięcie określonej estetyki (wewnątrz lub na zewnątrz)
- Zmniejszenie oddziaływania na środowisko poprzez wybór tkaniny ekologicznej
- Stworzenie intymności
- Stworzenie zaciemnionego pomieszczenia

Jeśli pomieszczenie jest wielofunkcyjne bądź też równorzędne znaczenie ma kilka priorytetów, należy rozważyć zastosowanie z podwójnym montażem na jednym oknie (zazwyczaj firanki w połączeniu z zasłoną do przyciemniania lub całkowitego zaciemnienia).

### EKOLOGICZNOŚĆ

Tkaniny są niejednokrotnie produkowane z użyciem substancji chemicznych w celu zwiększenia ich trwałości. W ekologicznych tkaninach Lutron wiele z tych substancji zostało ograniczonych lub wyeliminowanych celem zwiększenia jakości powietrza wewnątrz pomieszczenia. Pozostałe są wykonane z surowców wtórnych celem ochrony środowiska. Tabele na stronach 68 i 74 informują, które tkaniny nie zawierają PCV, pochodzą z recyklingu bądź materiału z certyfikatem GREENGUARD®, lub Oeko-Tex® Standard 100.

### WYBÓR KOLEKCJI:

## Firma Lutron oferuje dwie kolekcje tkanin:

### KOLEKCJA CLASSICO

W przypadku większych rolet konieczne jest zastosowanie trwałej i wytrzymałej tkaniny. Kolekcja Classico firmy Lutron zawiera szerokie rolki tkanin, materiały o odpowiednich klasach ogniotrwałości oraz dostępne opcje ekologiczne.

### KOLEKCJA GALLERY

Kolekcja Gallery firmy Lutron oferuje wiele kolorów, tekstur i wzorów pasujących do wszelkich dekoracji mieszkaniowych. Tradycyjne rolety zyskają piękno dzięki ciekawym wzorom, misternym splotom, interesującym elementom z zamszu czy kolorowym elementom lnianym.

# TKANINA | KOLEKCJA CLASSICO FIRMY LUTRON®

| TKANINA NAZWA | Użyteczna szerokość rolki | Współczynnik otwarcia (%) | Wzór poprzeczny | Szwy | Brak PCV | |
|---|---|---|---|---|---|---|
| **FIRANKI – SHEERSHADE® – ZACHOWANIE WIDOCZNOŚCI PRZY ZMNIEJSZONYCH ODBLASKACH I NAGRZEWANIU PRZEZ SŁOŃCE** | | | | | | |
| SheerLite™[1] | 2438 mm | 3, 5 | • | • | | |
| Value Select 2[1] | 2438 mm | 8 | • | • | | |
| Basketweave 90[4] | 2438 mm | 1, 3, 5, 10 | • | • | | |
| Basketweave MS[2] | 2438 mm | 3, 5 | | • | | |
| Basketweave ES*** [3] | 2438 mm | 1, 3, 5, 10 | • | • | | |
| Basketweave NT | 2438 mm | 10 | | | | |
| Basketweave 4000[4] | 2438 mm | 3, 5, 10 | • | • | | |
| Basketweave 3000 | 2388 mm | 14 | • | • | | |
| Basketweave 2000 | 2388 mm | 5, 10 | | • | | |
| Basketweave TS | 2388 mm | 1, 3 | | | | |
| Basketweave Eco* | 2438 mm | 3, 5 | • | | • | |
| **FIRANKI – SERIA DESIGNER – WIĘCEJ STYLI PRZY ZMNIEJSZONYCH ODBLASKACH I ZMNIEJSZONYM NAGRZEWANIU PRZEZ SŁOŃCE** | | | | | | |
| Vela | 2946 mm | 3 | • | • | • | |
| MS Designer[2] | 2438 mm | 3, 5 | | • | | |
| Jacquard** | 2438 mm | 5, 7, 10 | | • | | |
| Cinq | 2946 mm | >20 | • | | • | |
| Opac | 2946 mm | >20 | • | | • | |
| Proton (Trevira CS™)1 | 2032 mm | >10 | | | | |
| **FIRANKI – DWUSTRONNE – ZACHOWANIE WIDOKU NA ZEWNĄTRZ I MNIEJSZE NAGRZEWANIE PRZEZ SŁOŃCE DZIĘKI JASNEJ, KOLOROWEJ CZĘŚCI TYLNEJ ODBIJAJĄCEJ PROMIENIE SŁOŃCA** | | | | | | |
| Value Select 3[1] | 2438 mm | 3, 5 | • | • | | |
| Basketweave 27 | 2438 mm | 1, 3, 5, 10 | • | • | | |
| Basketweave ST | 2438 mm | 5 | | | | |
| Basketweave Silver | 2337 mm | 4 | | | | |
| **ZASŁONY DO PRZYCIEMNIANIA – PRZEŚWITUJĄCE – WIDOK ZREDUKOWANY DO KONTURÓW I CIENI** | | | | | | |
| Value Select 1[1] | 2438 mm | 1 | • | • | | |
| Basketweave | 2388 mm | 1 | • | • | | |
| Translucent P | 1930 mm | 1 | • | • | • | |
| **ZASŁONY DO PRZYCIEMNIANIA – PRYWATNOŚĆ – UMOŻLIWIA PRZECHODZENIE ŚWIATŁA PRZEZ TKANINĘ BEZ POKAZYWANIA KONTURÓW I CIENI** | | | | | | |
| Obion | 1930 mm | <1 | • | • | • | |
| **ZASŁONY DO ZACIEMNIANIA – STANDARDOWE – ELIMINOWANIE CAŁEGO ŚWIATŁA DZIENNEGO** | | | | | | |
| Standard | 1778 mm | 0 | • | • | | |
| **ZASŁONY DO ZACIEMNIANIA – DWUSTRONNE – ELIMINOWANIE CAŁEGO ŚWIATŁA DZIENNEGO I ZMNIEJSZENIE NAGRZEWANIA PRZEZ SŁOŃCE DZIĘKI JASNEJ, KOLOROWEJ CZĘŚCI TYLNEJ ODBIJAJĄCEJ PROMIENIE SŁOŃCA** | | | | | | |
| Premiere X | 2946 mm | 0 | | • | • | |
| Premiere | 1930 mm | 0 | • | • | • | |
| Value Premiere 71 | 1778 mm | 0 | • | • | | |
| Value Premiere | 2337 mm | 0 | • | • | • | |

Tkaniny klasy ekonomicznej

†* Ta tkanina jest wykonana w 100% z surowców wtórnych

** Niektóre z tkanin w tej serii mają klasę ogniotrwałości NFPA-701. Szczegóły można uzyskać w dziale obsługi klienta

*** Współczynnik otwarcia 5%, użyteczna szerokość rolki 2438 mm. Współczynniki otwarcia 1% i 3% mają klasę ogniotrwałości tylko wg NFPA 701

# Aktualizowana wersja tej tabeli jest do pobrania ze strony www.lutron.com/fabrics

| | Z certyfikatem GREENGUARD® (Stany Zjednoczone) | Z certyfikatem Oeko-Tex® Standard 100 (Europa) | Klasa ogniotrwałości NFPA 701 (USA) | Klasa ogniotrwałości M1 (Europa) | Standardowe (Kategoria 1) | Klasa Premium (Kategoria 2) | Niestandardowe (Kategoria 3) |
|---|---|---|---|---|---|---|---|
| | | | | | | | |
| | | • | • | | • | | |
| | | • | • | | • | | |
| | • | | • | • | • | • | |
| | • | • | • | • | • | • | |
| | • | • | • | • | | | • |
| | • | • | • | • | | | • |
| | | | • | | • | • | |
| | | | • | | | | • |
| | • | | • | | | | • |
| | • | • | • | • | | | • |
| | • | | • | | | • | |
| | | | | | | | |
| | • | | • | • | | | • |
| | • | • | • | • | | | • |
| | | | | | | • | |
| | | | • | • | | • | |
| | | | • | • | | • | |
| | | • | • | • | | • | |
| | | | | | | | |
| | | • | • | | • | | |
| | • | | • | • | • | | |
| | • | • | • | • | | | • |
| | • | • | • | • | | | • |
| | | | | | | | |
| | | • | • | | • | | |
| | • | | • | | • | • | |
| | • | • | • | • | • | | |
| | | | | | | | |
| | • | • | • | • | • | • | |
| | | | | | | | |
| | | | • | | • | • | |
| | | | | | | | |
| | • | | • | • | • | | |
| | | • | • | • | • | • | |
| | | | • | | | | • |
| | • | | • | | • | | |

[1] Dostępne w wersji z użyteczną szerokością rolki 2946 mm. Szczegóły można uzyskać w dziale obsługi klienta.
[2] Dostępne w wersji z użyteczną szerokością rolki 3048 mm. Szczegóły można uzyskać w dziale obsługi klienta.
[3] Dostępne w wersji z użyteczną szerokością rolki 2997 mm (5%) i 3048 (10%).
[4] Dostępne w wersji z użyteczną szerokością rolki 3150 mm w wybranych szerokościach i współczynnikach otwarcia. Szczegóły można uzyskać w dziale obsługi klienta.

# LUTRON® | KATEGORIE OFERT KOLEKCJI CLASSICO



## KATEGORIA 1: STANDARDOWE

Gotowe rolety i zasłony są dostępne do wysyłki w ciągu 10 dni roboczych od otrzymania zamówienia.*

## KATEGORIA 2: PREMIUM

Gotowe rolety i zasłony są dostępne do wysyłki w ciągu 15 dni roboczych od otrzymania zamówienia.*

Należy pamiętać, że poniższa informacja dotycząca próbek ma zastosowanie zarówno do tkanin **standardowych**, jak i klasy **premium**:

- Zamówienia próbek będą realizowane w ciągu 48 do 72 godzin. O pomoc należy zwrócić się telefonicznie do działu obsługi klienta firmy Lutron.
- Dla tkanin tych dostępne są karty do segregatorów. Osobom, które zarejestrują swoje segregatory z próbkami, aktualizacje tych segregatorów będą dostarczane NIEODPŁATNIE. Jeśli segregator nie został zarejestrowany, prosimy odwiedzić stronę **www.lutron.com/binders**, aby się zarejestrować. Pomoc można uzyskać telefonicznie u przedstawiciela działu obsługi klienta Lutron.

## KATEGORIA 3: NIESTANDARDOWE

- Gotowe zasłony i rolety są gotowe do wysyłki w ciągu 25 dni roboczych od chwili otrzymania zamówienia, w zależności od dostępności.*
- Próbki tkanin są udostępniane przez producentów tkanin. W sprawach związanych z próbkami prosimy o kontakt z przedstawicielem działu obsługi klienta Lutron.
- Karty do segregatorów z tkaninami nie są dostępne dla tkanin niestandardowych.

*** Podane czasy dotyczą produkcji. Czas transportu od wysłania z fabryki do chwili dostarczenia może być różny w różnych państwach. Więcej informacji można uzyskać w dziale obsługi klienta.**

# LUTRON® | OPCJE SKŁADANIA TKANIN KOLEKCJI CLASSICO



## WZÓR POPRZECZNY

Tkanina z wzorem umieszczonym poprzecznie stanowi opcję w zastosowaniach, gdzie zasłona lub roleta jest szersza niż użyteczna szerokość rolki. Poprzeczne umieszczenie wzoru oznacza, że wzór jest obrócony o 90 stopni od typowej orientacji. Jeśli tkanina ma wyraźny wzór, należy pamiętać, że wzór ten również będzie obrócony o 90 stopni, co zmieni końcowy wygląd rolety.

### Zasłona standardowa

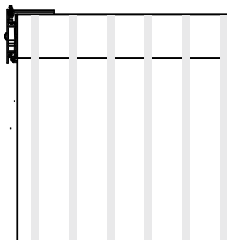

Do zastosowań węższych, niż użyteczna szerokość rolki

### Zasłona z wzorem poprzecznym

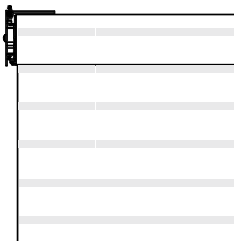

Do zastosowań szerszych, niż użyteczna szerokość rolki

## ŁĄCZENIE NA SZWY / SKLEJANIE

Niektóre tkaniny mogą być ze sobą łączone na szwy lub klejone celem zwiększenia szerokości zasłony z poprzecznym wzorem powyżej szerokości rolki. Ta technika umożliwia uzyskanie długich i szerokich zasłon. Jeśli tkanina ma wyraźny wzór, należy pamiętać, że na końcowy wygląd zasłony wpływa wyrównanie wzoru wzdłuż łączenia.

### Zasłona z wzorem poprzecznym i łączenie

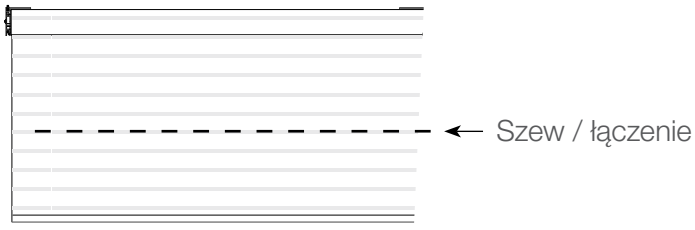


Do zastosowań, w których wymagana jest zasłona z poprzecznie umieszczonym wzorem, a długość przekracza użyteczną szerokość rolki

Dolna listwa Lutron® zapewnia estetykę dolnej części rolety. Dostępne są one w wersji na wpół owiniętej lub odsłoniętej.

Do zasłon do całkowitego zaciemniania z odsłoniętą listwą dolną 25,4 mm dostępny jest miękki, wełniany dodatek. Dostępne są także opcjonalne prowadnice zapewniające całkowite zaciemnienie światła tam, gdzie jest to wymagane.

Listwa dolna jest dostępna w kolorze białym, anodyzowanego aluminium, czarnym lub brązu. Krańcowe zaślepki są białe, szare, czarne lub w kolorze brązu i są zgrane z kolorem listwa dolnej lub tkaniny (w przypadku tkanin z kolekcji Gallery stosowany jest wyłącznie owinięta do połowy listwa dekoracyjny i odsłonięta listwa dolna 25,4 mm).

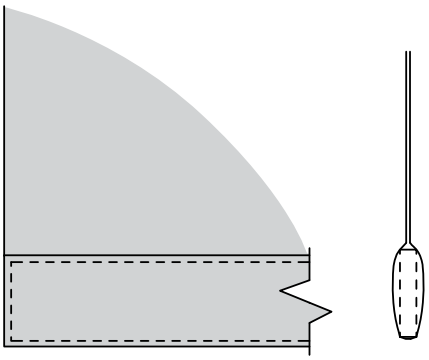

W stronę pomieszczenia Widok z boku

**Szczelnie zamknięte (dostępne 2 rozmiary)**

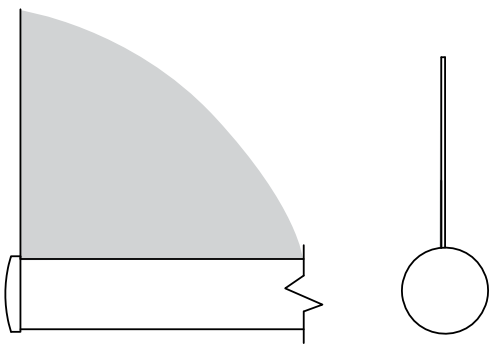

W stronę pomieszczenia Widok z boku

**Odsłonięta okrągła**
(Dostępne z wybranymi tkaninami — szczegóły można uzyskać w dziale obsługi klienta).

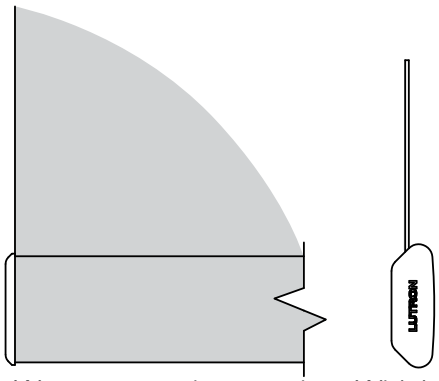


W stronę pomieszczenia Widok z boku

**Owinięta do połowy dekoracyjna**

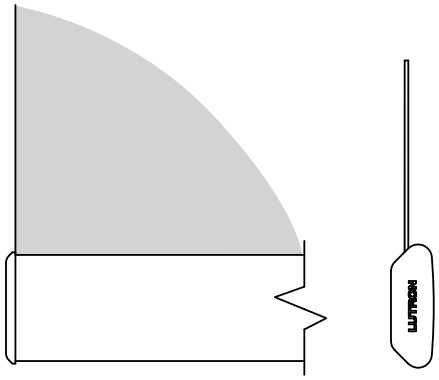


W stronę pomieszczenia Widok z boku

**Odsłonięta dekoracyjna**

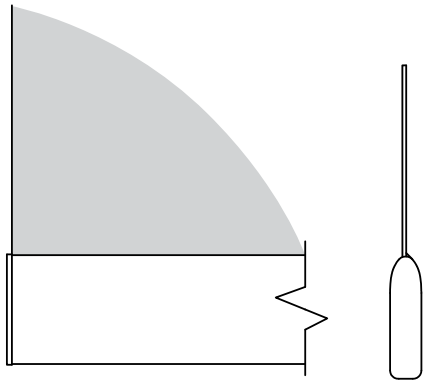

W stronę pomieszczenia Widok z boku

**Odsłonięta 25,4 mm**

## LISTWY OBSZYTE

W przypadku bardzo wysokich lub bardzo szerokich zasłon, w tkaninę mogą być wszyte listwy zapewniające stabilność i pozwalające zapewnić jak najlepsze parametry (do stosowania wyłącznie z tkaninami z kolekcji Classico).

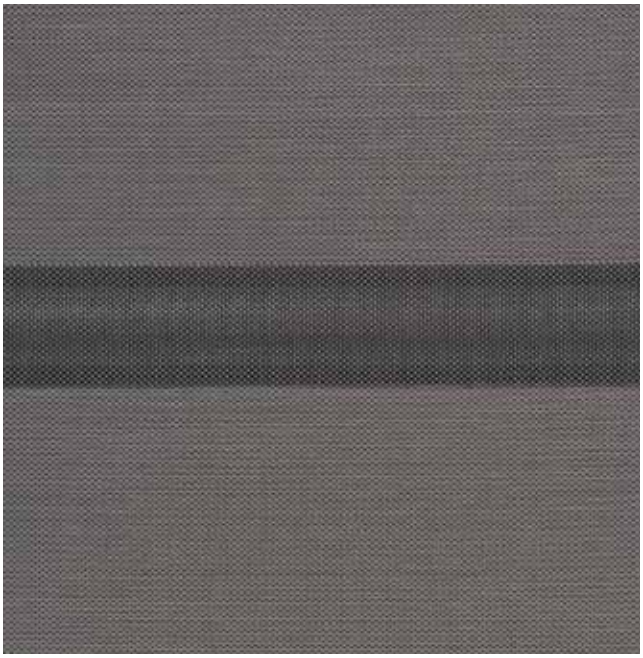


## PRZYKŁADY:



Wysoka zasłona z listwami
(pokazano: wysokość ok. 4877 mm)



Szeroka zasłona z listwami
(pokazano: szerokość ok. 4572 mm)

| TKANINA NAZWA | Użyteczna szerokość rolki | Współczynnik otwarcia (%) | Wzór poprzeczny | Szwy | Brak PCV |
|---|---|---|---|---|---|
| **FIRANKA – RZEŹBIONA – ŚWIATŁO WPADA DO POKOJU PRZEZ UNIKALNE WZORY UTWORZONE PRZEZ TRAWIENIE WŁÓKIEN** | | | | | |
| Bali (białe) | 2134 mm | 4 | • | | |
| Bali (czarne) | 2134 mm | 6 | • | | |
| Fine Vertical | 1956 mm | >20 | • | | • |
| Nest | 1956 mm | >25 | • | | • |
| Nuage | 2946 mm | 5 | | | • |
| Pixel R | 1930mm | >20 | • | | • |
| Snow Drops | 1956 mm | >15 | • | | • |
| Thin Line Floral | 1956 mm | 3 | • | | • |
| Vector R | 1930mm | 6 | • | | • |
| **FIRANY – FAKTURA – WIĘKSZA GŁĘBIA DZIĘKI TRÓJWYMIAROWYM SPLOTOM** | | | | | |
| 3 sploty | 1956 mm | 6 | • | | • |
| Bali (len) | 2134 mm | 5 | • | | |
| Basketweave (białe) | 2159 mm | 9 | • | | • |
| Basketweave (len) | 2159 mm | >10 | • | | • |
| Burlap | 1956 mm | 9 | • | | • |
| Clew | 1626 mm | 2 | | | • |
| Crosshatch (białe) | 1956 mm | 9 | • | | • |
| Crosshatch (naturalne) | 1956 mm | 1 | • | | • |
| Lekki len | 1956 mm | 1 | • | | • |
| Czysty len | 1956 mm | 3 | • | | • |
| Scratch (białe) | 1956 mm | 20 | • | | • |
| Scratch (beżowe) | 1956 mm | 1 | • | | • |
| **FIRANKI – METALOWE – ZGRANE Z WYSTROJEM POMIESZCZENIA Z METALICZNYMI AKCENTAMI** | | | | | |
| Kago | 1778 mm | 12 | | | |
| Plains | 1778 mm | 7 | | | |
| Sugi | 1778 mm | 7 | | | |
| **ZASŁONY DO PRZYCIEMNIANIA – PRZEŚWITUJĄCE – WIDOK ZREDUKOWANY DO KONTURÓW I CIENI** | | | | | |
| Boxstitch* | 1778 mm | 1 | | | • |
| Singing in the Rain* | 1727 mm | <2 | • | | • |
| **ZASŁONY DO PRZYCIEMNIANIA – PRYWATNOŚĆ – UMOŻLIWIA PRZECHODZENIE ŚWIATŁA PRZEZ TKAN BEZ POKAZYWANIA KONTURÓW I CIENI** | | | | | |
| Montana | 2184 mm | <1 | • | • | • |

* Ta tkanina jest wykonana z surowców wtórnych.

# Aktualizowana wersja tej tabeli jest do pobrania ze strony www.lutron.com/fabrics

| | Z certyfikatem GREENGUARD® (Stany Zjednoczone) | Z certyfikatem Oeko-Tex® Standard 100 (Europa) | Klasa ogniotrwałości NFPA 701 (USA) | Klasa ogniotrwałości M1 (Europa) | Standardowe (Kategoria 1) | Klasa Premium (Kategoria 2) | Niestandardowe (Kategoria 3) |
|---|---|---|---|---|---|---|---|
| | | | | | | | |
| | | | | | | • | |
| | | | | | | • | |
| | | • | | | | • | |
| | | | | | | • | |
| | | | • | • | | • | |
| | | • | • | • | | • | |
| | | | | | | • | |
| | | | | | | • | |
| | | • | • | • | | • | |
| | | | | | | | |
| | | | | | | • | |
| | | | | | | • | |
| | | | • | | | • | |
| | | | • | | | • | |
| | | | | | | • | |
| | | | • | • | | • | |
| | | • | | | | • | |
| | | • | | | | • | |
| | | | | | | • | |
| | | | | | | • | |
| | | • | | | | • | |
| | | • | | | | • | |
| | | | | | | | |
| | | | • | | | • | |
| | | | • | | | • | |
| | | | • | | | • | |
| | | | | | | | |
| | | | • | | | • | |
| | | | | | | • | |
| INNĘ | | | | | | | |
| | | | • | | | • | |

Uwaga: oferta z grupy Premium. Czas produkcji 15 dni dla wszystkich tkanin z kolekcji Galery

# LUTRON® | OPCJE SKŁADANIA TKANIN KOLEKCJI GALERY



## MAKSYMALNE WYSOKOŚCI I SZEROKOŚCI

Maksymalna wysokość i szerokość tkaniny jest ograniczona do 3962 mm, z wyjątkiem tkaniny Singing in the Rain, która mierzy maksymalnie 3048 mm.

## OPCJE LISTWY DOLNEJ

W tej kolekcji wykorzystywane są wyłącznie dekoracyjne listwy dolne. Listwy te są odsłonięte lub obszyte. Kolory listw dolnych: biały, anodyzowane aluminium, czarny i brąz. Krańcowe zaślepki dobrane do wybranej tkaniny.

## WŁAŚCIWOŚCI SŁONECZNE

Pełna lista miar parametrów słonecznych jest dostępna w Internecie na stronie **www.lutron.com/fabrics**.

## KLASY OGNIOTRWAŁOŚCI

Tkaniny Clew, Nuage, Pixel R i Vector R są trudno palne zgodnie z normą europejską M1. Pozostałe tkaniny nie mają obecnie nadanych klas.

## CZAS PRODUKCJI

Wszystkie tkaniny z kolekcji Gallery są klasy Premium. Gotowe zasłony są produkowane idostępne do wysyłki w ciągu 15 dni roboczych od otrzymania zamówienia.

**Czas od wysyłki z fabryki do chwili dostarczenia jest różny w zależności od danego państwa. Więcej informacji można uzyskać w dziale obsługi klienta.**

# LUTRON® | OPCJE SKŁADANIA TKANIN KOLEKCJI GALERY



## WZÓR POPRZECZNY

Tkanina z wzorem umieszczonym poprzecznie stanowi opcję w zastosowaniach, gdzie zasłona lub roleta jest szersza niż użyteczna szerokość rolki. Poprzeczne umieszczenie wzoru oznacza, że wzór jest obrócony o 90 stopni od typowej orientacji. Jeśli tkanina ma wyraźny wzór, należy pamiętać, że wzór ten również będzie obrócony o 90 stopni, co zmieni końcowy wygląd rolety.

Tkaniny Boxstitch, Clew, Nuage, Kago, Plains, and Sugi nie są dostępne w wersji z wzorem poprzecznym.

### Zasłona standardowa

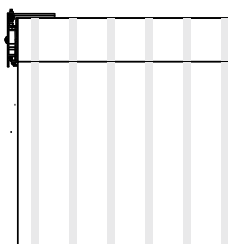

Do zastosowań węższych, niż użyteczna szerokość rolki

### Zasłona z wzorem poprzecznym

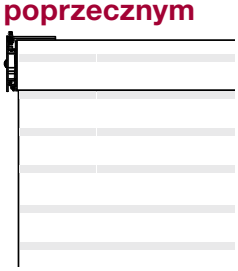

Do zastosowań szerszych, niż użyteczna szerokość rolki

## ŁĄCZENIE NA SZWY / SKLEJANIE

Niektóre tkaniny mogą być ze sobą łączone na szwy lub klejone celem zwiększenia szerokości zasłony z poprzecznym wzorem powyżej szerokości rolki. Ta technika umożliwia uzyskanie długich i szerokich zasłon. Jeśli tkanina ma wyraźny wzór, należy pamiętać, że na końcowy wygląd zasłony wpływa wyrównanie wzoru wzdłuż łączenia.

Montana to jedyna tkanina w kolekcji Galery, którą można łączyć na szwy.

### Zasłona z wzorem poprzecznym i łączenie

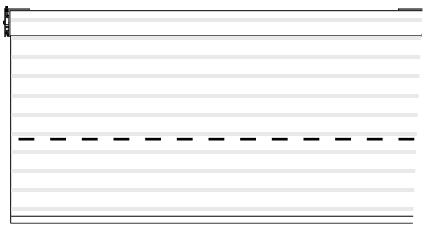


Do zastosowań, w których wymagana jest zasłona z poprzecznie umieszczonym wzorem, a długość przekracza użyteczną szerokość rolki

# LUTRON® | PROCES SPECYFIKACJI WŁASNEGO MATERIAŁU KLIENTA (COM - CUSTOMER'S OWN MATERIAL)

## COM (CUSTOMER'S OWN MATERIAL – WŁASNY MATERIAŁ KLIENTA)

Do wykonania rolet może być zastosowany własny materiał klienta (COM). W dziale obsługi klienta można uzyskać informacje dotyczące wysyłania materiałów COM do badań i akceptacji.

## PROCES OCENY TKANINY COM DO ROLET I ZASŁON LUTRON

1. W programie Shade Configuration Tool należy utworzyć zapytanie dla wymaganego produktu, wybierając zastępczo dowolną standardową tkaninę.
2. W polu uwag Shade Configuration Tool należy umieścić:
   - A Nazwę tkaniny
   - B Kolor
   - C Powtarzalność wzoru w pionie (mm)
   - D Szerokość rolki (mm)
   - E Odpowiedni numer katalogowy
3. Wysłać zapytanie za pomocą funkcji Lutron eQuote™.

Firma Lutron udzieli odpowiedzi na zapytanie w ciągu 24 godzin i dostarczy szacunkową cenę za wykonanie zasłon lub rolet, wymagane wymiary tkaniny wymaganej do oceny oraz szczegóły dotyczące dostawy. Należy pamiętać, że podana cena jest tylko szacunkowa i zależy od oceny technicznej dostarczonej próbki tkaniny.





## KATEGORIE OFERT

Tkaniny Lutron® na rolety zostały podzielone na trzy kategorie ofert ze względu na dostępność. Taki sposób podziału umożliwia nam oferowanie użytkownikom większej różnorodności tkanin. **Wszystkie tkaniny z kolekcji Gallery są obecnie przypisane do kategorii 2 - Premium. Tkaniny serii Classico są przypisane do różnych kategorii.** Aby określić, które z nich są klasy standardowej, premium, bądź niestandardowe, należy odwołać się do tabel zawartych w niniejszym rozdziale. Poniżej opisano kategorie ze względu na dostępność tkanin i pomoc dla produktu.

### KATEGORIA 1 – STANDARDOWE

- Gotowe zasłony lub rolety są gotowe do wysyłki w ciągu **10 dni roboczych** od otrzymania zamówienia.*

### KATEGORIA 2 – PREMIUM

- Gotowe zasłony lub rolety są gotowe do wysyłki w ciągu **15 dni roboczych** od otrzymania zamówienia.*

Należy pamiętać, że poniższe informacje dotyczące próbek mają zastosowanie tylko do tkanin zarówno kategorii 1, jak i 2:

- Zamówienia na próbki są realizowane w ciągu 48 do 72 godzin. Pomoc można uzyskać telefonicznie u przedstawicieli działu obsługi klienta Lutron.
- Dla tkanin tych są dostępne segregatory.
  - Kolekcja Classico (FAB-BINDER-SET)
  - Kolekcja Gallery (GALLERY-BNDR-SET)

  Pomoc można uzyskać telefonicznie u przedstawicieli działu obsługi klienta Lutron.

**Odwiedzając stronę www.lutron.com/binders, można zarejestrować segregator i otrzymywać w przyszłości DARMOWE zestawy aktualizacyjne do segregatorów.**

### KATEGORIA 3 – NIESTANDARDOWE

- Gotowe zasłony i rolety są dostępne do wysyłki po minimum **25 dniach roboczych** od daty otrzymania zamówienia – w zależności od dostępności.
- Producent tkaniny musi dostarczyć próbki. W sprawach związanych z badaniem tych próbek należy zgłosić się do przedstawiciela działu obsługi klienta Lutron. Po złożeniu zamówienia klient otrzyma próbki bezpośrednio od dostawcy tkaniny.
- Dla tkanin niestandardowych NIE są dostępne segregatory.

*** Podane czasy dotyczą produkcji. Czas transportu od wysłania z fabryki do chwili dostarczenia może być różny w różnych państwach. Więcej informacji można uzyskać w dziale obsługi klienta.**



# ELEMENTY STERUJĄCE LUTRON® | KLAWIATURY SEETOUCH®

Klawiatury Lutron seeTouch współpracujące z systemami Sivoia QED® i Sivoia® QS umożliwiają sterowanie elementami Lutron do zaciemniania okien oraz oświetleniem. Klawiatury są dostępne z grawerowanymi napisami standardowymi lub na zamówienie, w wielu kolorach i opcjach wykończenia.

## DZIAŁANIE KLAWIATURY SEETOUCH

- Przycisk Open (Otwieranie) umożliwia przesunięcie rolety lub zasłony do położenia maksymalnego otwarcia
- Przyciski zaprogramowanych położeń (Preset) umożliwiają użytkownikowi wybranie preferowanych ustawień zasłon lub rolet
- Przycisk Close (Zamykanie) umożliwia powrót rolety lub zasłony do położenia maksymalnego zamknięcia
- Przyciski unoszenia i opuszczania umożliwiają dokładne dobranie położenia rolety lub zasłony
- Nie pokazano: przycisk grup umożliwia równoczesne przesuwanie indywidualnie wybranych grup rolet lub zasłon

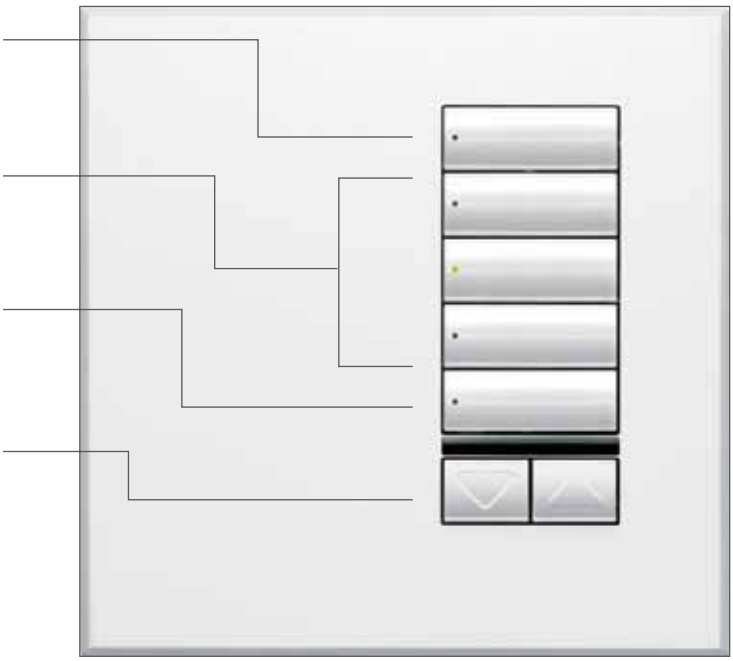

**seeTouch**

Klawiatury Lutron są programowalne i mogą być dopasowane do dowolnej instalacji.

Elementy sterujące Lutron są również dostępne z niestandardowymi grawerowaniami (patrz strona 84). Klawiatury seeTouch są dostępne w ponad 40 kolorach i wersjach wykończenia, w tym metalowych. Więcej informacji można znaleźć w broszurze „Colours of Lutron” (Kolory Lutron, nr kat. 367-949).

Elementy sterujące Lutron są dostępne z wieloma różnymi konfiguracjami przycisków, oferowanymi w wielu różnych stylach dekoracyjnych:

## PUSZKA KWADRATOWA:




**Wpuszczana**
Szer. 86 mm x wys. 86 mm

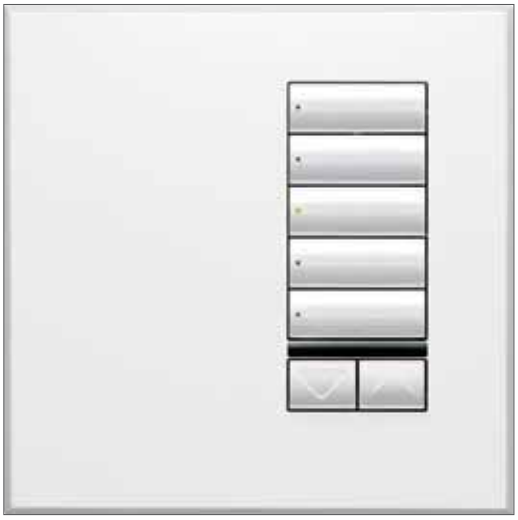

**Nie wpuszczana**
Szer. 86 mm x wys. 86 mm

## PUSZKA PROSTOKĄTNA:

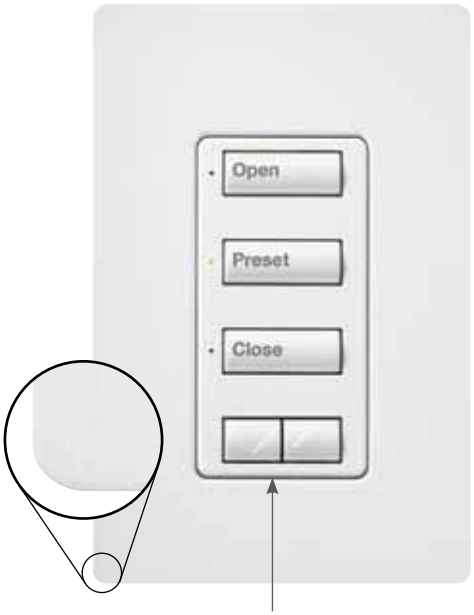


**Ozdobna (wpuszczana)**
Szer. 75 mm x wys. 119 mm

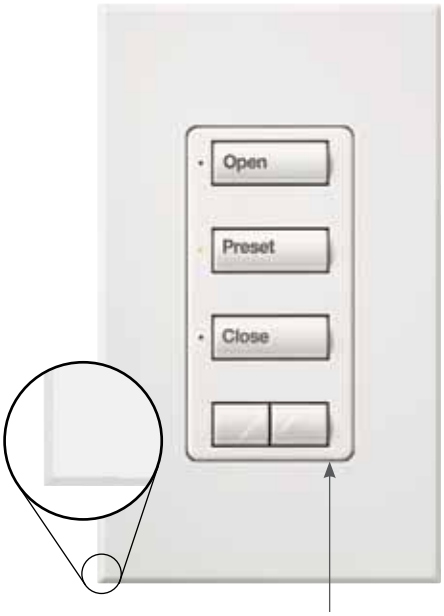


**Wpuszczana**
Szer. 70 mm x wys. 118 mm




**Nie wpuszczana**

## WSZYSTKIE KLAWIATURY LUTRON® MOGĄ BYĆ NIESTANDARDOWO GRAWEROWANE NA ZAMÓWIENIE

Grawerowanie klawiatur przenośnych (leżących swobodnie np: na stole) w narzędziu do konfiguracji rolet Shade Configuration Tool umożliwia szybkie i łatwe dopasowanie napisów do klawiatury.

### NOWA PROCEDURA GRAWEROWANIA:*

- Wybrać klawiaturę w narzędziu do konfiguracji rolet (Shade Configuration Tool)
- W ramach dostosowania wybrać opcję „Custom Engraving” („Grawerowanie niestandardowe”)
- Wybrać położenie tekstu oraz wielkie/małe litery
- Kliknąć wyświetlony obraz klawiatury i wpisać żądany tekst na przyciskach
- Dodać niestandardową klawiaturę do zamówienia

* Uwaga: grawerowanie niestandardowe w programie Shade Configuration Tool jest dostępne tylko dla ograniczonej oferty produktów

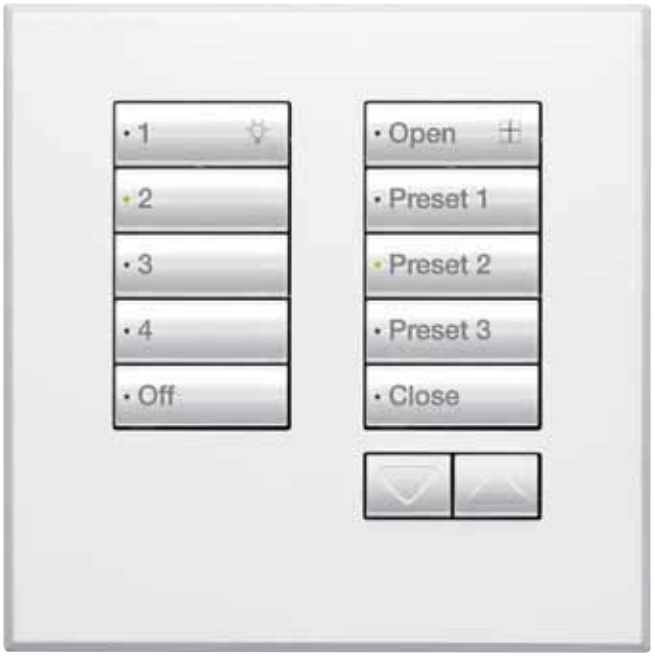


**Klawiatura seeTouch® QS**




**Klawiatura ozdobna seeTouch**

| | SIVOIA® QS | SIVOIA® QS BEZPRZEWODOWE | SIVOIA QED® |
|---|---|---|---|
| Interfejs RS232/Ethernet | • | | |
| Integracja z systemem Quantum® | • | | |
| Integracja z systemem GRAFIK Eye® QS | • | • | |
| Integracja z HomeWorks® | | | • |
| Interfejsy kontaktowe | • | • | • |
| Zasilanie niskonapięciowe | • | • | • |
| Zasilacze indywidualne | • | • | • |
| Zasilacze z wieloma wyjściami | • | • | • |
| Cichy napęd elektroniczny Lutron | • | • | • |
| Inteligentne wyrównywanie położenia prętów krańcowych™ | • | • | • |

• = dostępne

Standardowe cechy wszystkich technologii sterowania

Klawiatury seeTouch QS umożliwiają sterowanie roletami/zasłonami oraz oświetleniem. Wszystkie klawiatury są dostępne z napisami standardowymi lub na zamówienie w wielu kolorach i wersjach wykończenia. Tylko w wersji do wbudowania (montaż wpuszczany i bez wpuszczania).

**PRZYKŁAD ZAMÓWIENIA KOLORU I WYKOŃCZENIA:**

QSWE-5BRL (**I/N**)-**XX**-E01
**I** oznacza wersję wpuszczaną, natomiast
**N** oznacza wersję nie wpuszczaną
W celu określenia koloru/wykończenia należy podać kod koloru (**XX**)




**QSWE-5BRLN-AW-E01**
Klawiatura z 5 przyciskami — z funkcją jaśniej/ciemniej



**QSWE-5BRLIRN-AW-E01**
Klawiatura z 5 przyciskami — z funkcją jaśniej/ciemniej i odbiornikiem podczerwieni




**QSWE-6BRLN-AW-E01**
Klawiatura z 3 grupami, 3 przyciskami, z funkcją jaśniej/ciemniej




**QSWE-7BRLN-AW-E01**
Klawiatura z 2 grupami, 5 przyciskami, z funkcją jaśniej/ciemniej




**QSWE-8BRLN-AW-E01**
Klawiatura z 3 grupami, 5 przyciskami, z funkcją jaśniej/ciemniej




**QSWE-8BRLIRN-AW-E01**
Klawiatura z 3 grupami, 5 przyciskami, z funkcją jaśniej/ciemniej i odbiornikiem podczerwieni

Pełne informacje na temat opcji klawiatur z numerami modeli można znaleźć w specyfikacji technicznej kontrolerów naściennych seeTouch QSna stronie **www.lutron.com/SivoiaQS**

**PRZYKŁAD ZAMÓWIENIA KOLORU I WYKOŃCZENIA:**

QSWS2-3BRL (**I/N**)-**XX**-E01
**I** oznacza wersję wpuszczaną, natomiast
**N** oznacza wersję nie wpuszczaną
W celu określenia koloru/wykończenia należy podać kod koloru (**XX**).



**QSWS2-2BRL-N-WH-E01**

Klawiatura z 2 przyciskami, z funkcją jaśniej/ciemniej



**QSWS2-3BRL-N-WH-E01**

Klawiatura z 3 przyciskami, z funkcją jaśniej/ciemniej



**QSWS2-5BRL-N-WH-E01**

Klawiatura z 5 przyciskami — z funkcją jaśniej/ciemniej



**QSWS2-1RLD-N-WH-E01**

Klawiatura z 3 grupami, 2 przyciskami, z funkcją jaśniej/ciemniej, E01



**QSWS2-1RLD-N-WH-E02**

Klawiatura z 3 grupami, 2 przyciskami, z funkcją jaśniej/ciemniej, E02



**QSWS2-2RLD-N-WH-E02**

Klawiatura z 2 przyciskami, z funkcją jaśniej/ciemniej, do zasłon podwójnych, E01



**QSWS2-3BD-N-WH-E01**

Klawiatura z 3 przyciskami do zasłon podwójnych



**QSWS2-3BRLIR-N-WH-E01**

Klawiatura z 3 przyciskami, z funkcją jaśniej/ciemniej i odbiornikiem podczerwieni

## ELEMENTY SYSTEMU SIVOIA QS



**QSE-IR-WH**

Odbiornik zdalnego nadajnika podczerwieni do sterowania zasłonami/roletami i oświetleniem w systemie Sivoia QS

- Odbiera sygnał podczerwieni z pilotów podczerwieni
- Umożliwia łatwą integrację urządzeń audiowizualnych z urządzeniami QS poprzez złącze QS Link
- Dostępny w kolorze białym (WH)

Sterowniki ścienne GRAFIK Eye QS umożliwiają sterowanie roletami, zasłonami i oświetleniem. Wszystkie klawiatury są dostępne z napisami standardowymi lub na zamówienie, w wielu kolorach i wersjach wykończenia.




Więcej informacji na temat GRAFIK Eye QS można znaleźć na stronie **www.lutron.com/GrafikEyeQS**

### A KONTROLA SCEN ŚWIETLNYCH

- 4 sceny i wyłączenie
- Podświetlane, grawerowane przyciski
- Możliwość łatwej wymiany w miejscu użytkowania

### B STEROWANIE ZASŁONAMI I ROLETAMI

- Otwieranie, położenie zaprogramowane, zamykanie
- Jaśniej / ciemniej
- Dostępne z przyciskami do obsługi rolet i zasłon w 1, 2, 3 grupach lub bez grupy

### C STEROWANIE OŚWIETLENIEM

- 3, 4 lub 6 stref (standardowy model 230 V)
- 6, 8 lub 16 stref (model DALI)

### D ZEGAR ASTRONOMICZNY

- Możliwość programowania z dopasowaniem do taryf energetycznych
- Z trybem „po godzinach”

### E WYŚWIETLACZ INFORMACYJNY

- Szczędność energii
- Poziomy oświetlenia
- Informacja zegara

### ODBIORNIK PODCZERWIENI

- Umożliwia bezprzewodową łączność z ręcznym pilotem na podczerwień

### NOWOŚĆ NADAJNIK-ODBIORNIK FAL RADIOWYCH

- Umożliwia bezprzewodową łączność z innymi urządzeniami wykorzystującymi fale radiowe

### NOWOŚĆ BEZPRZEWODOWA ŁĄCZNOŚĆ RADIOWA Z NASTĘPUJĄCYMI URZĄDZENIAMI:

- Zasłony i rolety Sivoia QS bezprzewodowe
- Czujnik obecności Radio Powr Savr™
- Klawiatury bezprzewodowe Pico

### POŁĄCZENIA PRZEWODOWE Z NASTĘPUJĄCYMI URZĄDZENIAMI:

- Rolety i zasłony Sivoia QS
- Czujniki obecności
- Klawiatury naścienne seeTouch® QS
- Interfejsy RS-232/Ethernet
- Moduły zasilania

### MAGISTRALA DALI:

- Maksymalnie 64 urządzenia kompatybilne z adresowaniem w systemie DALI

Pilot bezprzewodowy Pico™ jest dostępny w różnych kolorach, odpowiednich do każdej dekoracji.

Uwaga: Przycisk „Favorite" (Ulubione) jest w kolorze srebrnym wyłącznie w biało-szarym urządzeniu Pico. Pozostałe wersje mają jednolite kolory przycisków.

Aktualnie można również sterować interfejsem QSM za pomocą pilota Pico.*

## NUMER MODELU PICO

QSR8P-3R-**XX**-I**XX**

Kod koloru | Kod oznaczenia przycisku

## KOD KOLORU PILOTA PICO:

(dekoracyjny połysk)

| **Kolor** | **Kod koloru** |
|---|---|
| Jasnoszary | (WG) |

## KODY OZNACZEŃ PRZYCISKÓW STEROWNIKA PICO:

| **Oznaczenie przycisku oznakowania** | **Opcje kodu** |
|---|---|
| Światło | 01 |
| Roleta | 02 |
| Zasłona | 08 |

* Sterowniki Pico są również dostępne z roletami z przewodowym system QS, dzięki wykorzystaniu złącza QS Link. Umożliwia to łatwą zmianę konfiguracji sterowników bez konieczności zmian w okablowaniu.




## NIESTANDARDOWE PODSTAWY URZĄDZEŃ PICO

Pilot przenośny Pico można wyposażyć w niestandardową, kontrastową podstawę.

## DEKORACYJNE, LŚNIĄCE WYKOŃCZENIE

| | |
|---|---|
| Biały | WH |
| czarny | BL |

## WYKOŃCZENIE METALICZNE

| | |
|---|---|
| brąz satynowy | SB |
| mosiądz błyszczący | BB |
| chrom błyszczący | BC |
| Anodyzowane aluminium w kolorze jasnym | CLA |
| Anodyzowane aluminium w kolorze czarnym | BLA |
| Anodyzowane aluminium w kolorze mosiądzu | BRA |
| Anodyzowane aluminium w kolorze niebieskim | BA |
| Mosiądz antyczny | QB |
| brąz antyczny | QZ |
| Chrom satynowy | SC |
| nikiel satynowy | SN |
| Nikiel błyszczący | BN |
| Złoto | AU |

## ELEMENTY STEROWNIKA SIVOIA QS BEZPRZEWODOWEGO




### ODBIORNIK FAL RADIOWYCH

Zdalny odbiornik fal radiowych do rolet ze sterownikiem bezprzewodowym Sivoia QS

- Umożliwia odbiór sygnałów radiowych ze zdalnych pilotów ręcznych
- Dostępny w kolorze białym (WH)
- 182 mm x 21 mm

## WYMIARY STEROWNIKA PICO™ I PODSTAWY STOŁOWEJ

Możliwość łatwej zmiany konfiguracji do stosowania jako pilot ręczny, sterownik naścienny lub stołowy* za pomocą opcjonalnej podstawki lub zestawu do montażu ściennego.

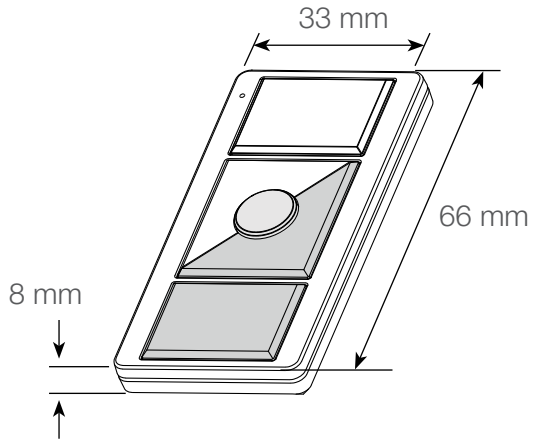


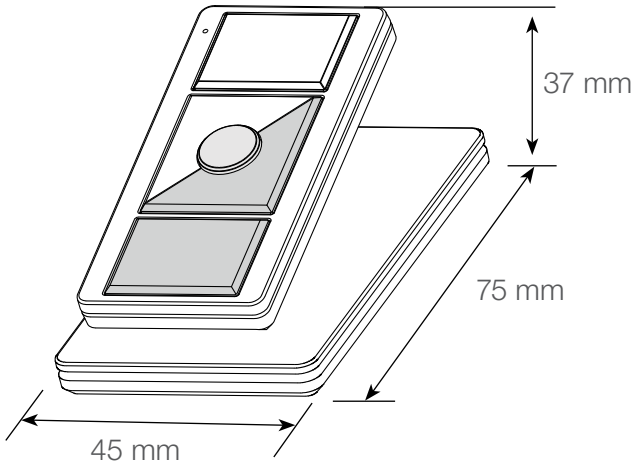


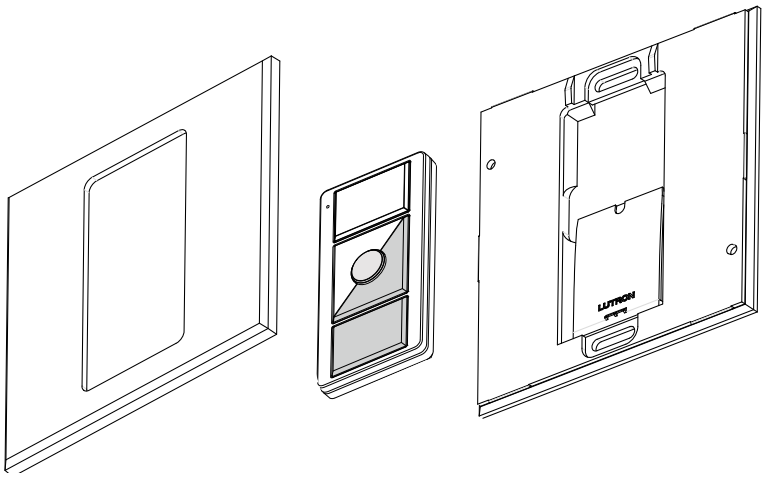

**Konfiguracja z montażem naściennym:**
Płyta naścienna, sterownik Pico i łącznik dopasowujący do sterownika Pico

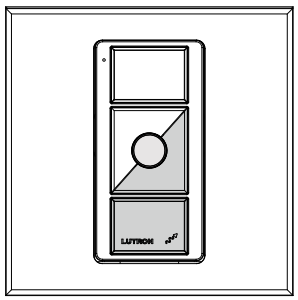

Szer. 86 mm x wys. 86 mm

* Dostępna jest również podstawka podwójna.

## KLAWIATURY MIĘDZYNARODOWE

Międzynarodowe klawiatury seeTouch® umożliwiają sterowanie roletami Sivoia QED® i są estetycznie dopasowane dla klawiatur naściennych HomeWorks®. Wyłącznie do zabudowy na stałe (montaż wpuszczany i nie wpuszczany).

### PRZYKŁAD ZAMÓWIENIA KOLORU I WYKOŃCZENIA:

SQIS-2 (**I/F**)-**XX**-I01
**I** oznacza wersję wpuszczaną, natomiast **F** oznacza wersję nie wpuszczaną
W celu określenia koloru/wykończenia należy podać kod koloru (**XX**).



**SQIS-2F-SN-I01**

Klawiatura typu „Otwieranie / zamykanie”



**SQIS-2RLF-SN-I01**

Klawiatura typu „Otwieranie/ zamykanie” z funkcją „Podnoszenie/opuszczanie”

## KLAWIATURY W STYLU EUROPEJSKIM

Klawiatury Sivoia QED® umożliwiają sterowanie roletami i oświetleniem. Wszystkie klawiatury są dostępne ze standardowymi lub niestandardowymi napisami w wielu kolorach i wersjach wykończenia. Tylko w wersji do zabudowy na stałe, bez wpuszczania.

### PRZYKŁAD ZAMÓWIENIA KOLORU I WYKOŃCZENIA:

SQE-2N-**XX**-I01
W celu określenia koloru/wykończenia należy podać kod koloru (**XX**).



**SQE-RLN-XX-I01**

Klawiatura z 2 przyciskami



**SQE-2N-XX-I01**

Klawiatura z 2 przyciskami



**SQE-3EN-XX-I01**

Klawiatura z 3 przyciskami, z funkcją jaśniej/ciemniej i odbiornikiem podczerwieni



**SQE-3DN-XX-I01**

Klawiatura z 6 przyciskami do montażu podwójnego lub zastosowań z 2 grupami



**SQE-33N-XX-I01**

Klawiatura z 6 przyciskami do zastosowań z 3 grupami

# ELEMENTY STERUJĄCE SIVOIA QED® | KLAWIATURY SEETOUCH®

Klawiatury seeTouch umożliwiają sterowanie roletami Lutron® i oświetleniem. Wszystkie klawiatury są dostępne ze standardowymi lub niestandardowymi napisami w wielu kolorach i wersjach wykończenia. Dostępne w wersji dekoracyjnej i do zabudowy (wpuszczane i nie wpuszczane).

**PRZYKŁAD ZAMÓWIENIA KOLORU I WYKOŃCZENIA:**

SQA-2 (**I/N**)-**XX**-E01
**I** oznacza wersję wpuszczaną, natomiast
**N** oznacza wersję nie wpuszczaną
W celu określenia koloru/wykończenia należy podać kod koloru (**XX**).



**SQA-2I-XX-E01**

Przedstawiona klawiatura z dwoma przyciskami typu wpuszczanego



**SQA-3N-XX-E01**

Przedstawiona klawiatura z trzema przyciskami typu nie wpuszczanego



**SQA-2RN-XX-E01**

Klawiatura z 2 przyciskami, z funkcją jaśniej/ciemniej



**SQA-3RN-XX-E01**

Klawiatura z 3 przyciskami, z funkcją jaśniej/ciemniej



**SQA-4EN-XX-E01**

Klawiatura z czterema przyciskami z funkcją podnoszenia/opuszczania i odbiornikiem podczerwieni



**SQA-5RN-XX-E01**

Klawiatura z 5 przyciskami — z funkcją jaśniej/ciemniej



**SQA-2DN-XX-E01**

Klawiatura z czterema przyciskami do podwójnych rolet lub zastosowań z dwoma grupami



**SQA-3DN-XX-E01**

Klawiatura z sześcioma przyciskami do podwójnych rolet lub zastosowań z dwoma grupami

## ELEMENTY SYSTEMU SIVOIA QED



**SV-IR-EXT-10**

Przedłużacz 3 m do sterownika Sivoia QED

- maksymalnie 5 przedłużaczy



**SV-IR-WH**

Zdalny odbiornik podczerwieni do systemu Sivoia QED

- Umożliwia odbiór zdalnego sygnału podczerwieni z dowolnego ręcznego pilota systemu QED
- Dostępne w kolorze białym (WH) i śliwki królewskiej (RP)

# LUTRON® | PILOTY ZDALNEGO STEROWANIA NA PODCZERWIEŃ

Piloty zdalnego sterowania Lutron umożliwiają sterowanie pojedynczymi lub podwójnymi roletami lub zasłonami, jak również oświetleniem i grupami zasłon i rolet w systemach zintegrowanych. Nadajnik współpracują z systemami Sivoia® QS i Sivoia QED®, są przejrzyste, proste i estetyczne. Pokazane etykiety są standardowe.



### STYL KLASYCZNY

### SVIT-WH (NA ILUSTRACJI)

- Twieranie/Zamykanie
- WYMIARY
  Szerokość: 38 mm
  Długość: 117 mm
  Głębokość: 17 mm



### POJEDYNCZA GRUPA ROLET

Przyciski Otwieranie, Zamykanie, zaprogramowane położenie Ulubione

### SVIT-SH-WH (NA ILUSTRACJI)

- Roleta

### SVIT-DR-WH

- Zasłona



### 2 GRUPY ROLET

- Grupa 1: przyciski Otwieranie, Zamykanie, zaprogramowane położenie Ulubione
- Grupa 2: przyciski Otwieranie, Zamykanie, zaprogramowane położenie Ulubione

### SVIT-SC-BL-WH

- Ekran
- Zaciemnienie

### SVIT-SR-BL-WH (NA ILUSTRACJI)

- Firanka
- Zaciemnienie

### SVIT-SH-DR-WH

- Roleta
- Zasłona

### SVIT-SH-SH-WH

- Firanka 1
- Firanka 2

(dostępne etykiety niestandardowe)

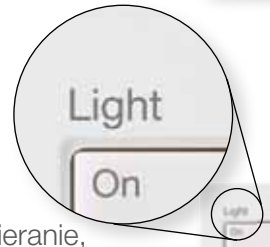




### STEROWANIE ROLETAMI I OŚWIETLENIEM

Rolety: przyciski Otwieranie, Zamykanie, programowane położenie Ulubione
Oświetlenie: przyciski Włączanie, Wyłączanie, programowane położenie Ulubione

### SVIT-GRX-DR-WH

- Oświetlenie (oświetlenie GRAFIK Eye®)
- Zasłona (zasłona Sivoia)

### SVIT-GRX-SH-WH (NA ILUSTRACJI)

- Oświetlenie (oświetlenie GRAFIK Eye)
- Rolety (rolety Sivoia)

### SVIT-MIR-SH-WH

- Oświetlenie (oświetlenie Rania® IR)
- Rolety (rolety Sivoia)

### SVIT-MIR-DR-WH

- Oświetlenie (oświetlenie Rania IR)
- Zasłona (zasłona Sivoia)

(dostępne etykiety niestandardowe)

# LUTRON® | PILOTY ZDALNEGO STEROWANIA NA PODCZERWIEŃ

## WYGODA

Mamy do wyboru wiele pilotów. Elektroniczne zespoły napędowe Lutron majką wbudowane odbiorniki podczerwieni.



### SVQ-3PIT-WH

Ręczny pilot na podczerwień z 3 zaprogramowanymi położeniami

- Umożliwia otwieranie i zamykanie, udostępnia 3 zaprogramowane położenia oraz precyzyjne sterowanie podnoszeniem i opuszczaniem rolety
- Umożliwia sterowanie pojedynczą roletą lub zespołem rolet
- WYMIARY
  Szerokość: 38 mm
  Długość: 145 mm
  Głębokość: 22 mm



### SVQ-4GD-OCIT-WH

Wielofunkcyjny ręczny pilot na podczerwień – tylko Sivoia QED

- Zaprojektowany specjalnie do sterowania pojedynczymi roletami i grupami rolet
- Idealny do rolet podwójnych (do sterowania dwoma roletami na jednym oknie)

# ŚCIEMNIACZE LUTRON® | KOORDYNACJA KOLORU I WYSTROJU

Wystrój można uzupełnić odpowiednim osprzętem Lutron w żądanym kolorze, zapewniając skoordynowany wygląd całego pomieszczenia. Ściemniacze i akcesoria Lutron są dostępne w wielu stylach i opcjach wykończenia i zapewniają dodatkowy nastrój, wygodę i energooszczędność.

## ŚCIEMNIACZE LUTRON



**Rania®**



**Rania dual**



**Rania IR**



**Lyneo®**



**Ściemniacze do lamp stojących i stołowych Solina®**

## KOLORY I WYKOŃCZENIE:

| | |
|---|---|
| śnieżnobiały | (AW) |
| srebrny | (AR) |
| mika | (MC) |
| nikiel satynowy | (SN)* |
| nikiel błyszczący | (BN)* |
| brąz satynowy | (SB)* |
| mosiądz błyszczący | (BB)* |
| chrom satynowy | (SC)* |
| chrom błyszczący | (BC)* |
| brąz antyczny | (QZ)* |
| mosiądz antyczny | (QB)* |
| pozłacany | (AU)* |

* Wykończenie metalowe. Oferowane z czarnymi przyciskami.

Istnieje możliwość zamontowania we wspólnej ramce wielu urządzeń na napięcie sieciowe i niskie napięcie.

## KONFIGURACJE PŁYTEK NAŚCIENNYCH

Ramka podwójna z układem Rania® i klawiaturą do obsługi rolety




## KONFIGURACJE PŁYTEK NAŚCIENNYCH

Ramka podwójna z układem Lyneo® i klawiaturą do obsługi rolety



# AKCESORIA LUTRON® | KOORDYNACJA KOLORU I WYSTROJU

## AKCESORIA LUTRON

Opcje kolorów i wykończenia są podane na stronie 96.



**Przełączane gniazdo typu brytyjskiego**



**Gniazdo typu Schuko**



**Gniazdo typu francuskiego**



**Gniazdo potrójne – z dopasowaniem linii**



**Gniazdo telefoniczne RJ-11 kat. 3**



**Ramka na 2 złącza**



**Przełącznik pojedynczy (standardowy i chwilowy)**



**Ramki z 1-3 sekcjami**



## PRZEGLĄD OKABLOWANIA SYSTEMOWEGO: ZASILANIE PANELU ZBIORCZEGO QS

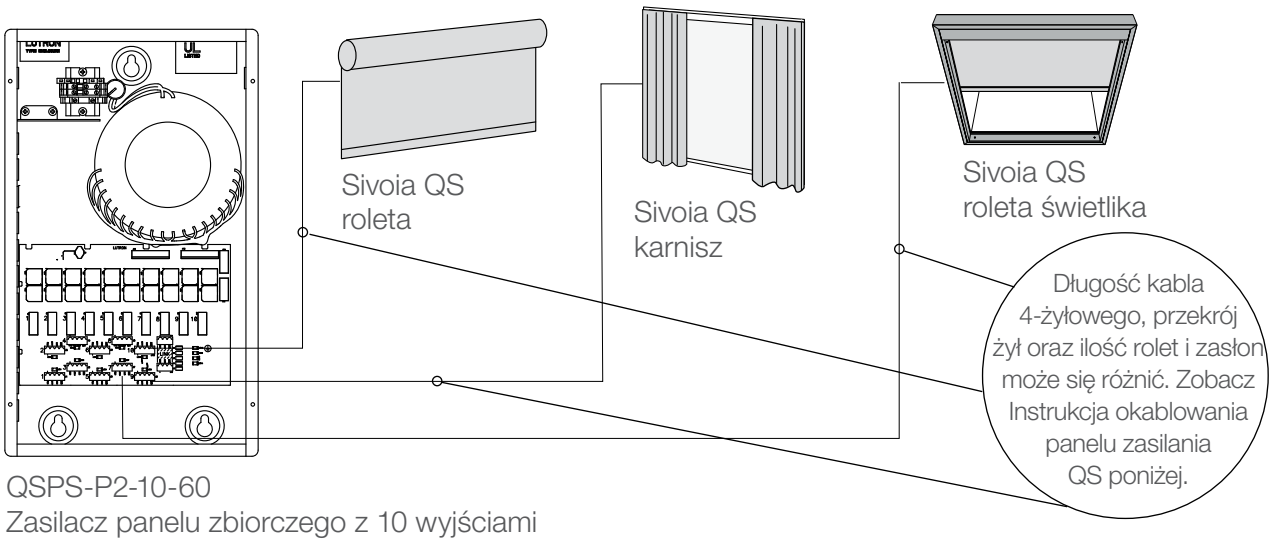


QSPS-P2-10-60
Zasilacz panelu zbiorczego z 10 wyjściami

## OKABLOWANIE ŁĄCZA QS LINK

W celu zapewnienia prawidłowej pracy należy stosować się do następujących zasad wykonania łącza:

1. Jako kable sygnałowe wolno stosować wyłącznie kable z jedną parą / ekranowaną parą typu skrętka (typu MUX i $\overline{\text{MUX}}$).
2. Całkowita długość przewodu w całym systemie nie może przekraczać 609 m.

| INSTRUKCJA OKABLOWANIA ZASILANIA PANELU ZBIORCZEGO SIVOIA QS W SYSTEMACH QS Z OKABLOWANIEM | | | | |
|---|---|---|---|---|
| **Maksymalna liczba urządzeń na jedno wyjście** | | **Maksymalna odległość na jedno wyjście w zależności od przekroju przewodu** | | |
| Rolety + kontrolery | | 4 mm² QSH-CBL-L-500 QSH-CBLP-L-500 | 1,5 mm² QSH-CBL-M-500 QSH-CBLP-M-500 | 1 mm² GRX-CBL-346S-500 |
| Brak | Maksymalnie 8 klawiatur seeTouch® | 350 m | 150 m | 90 m |
| 1 układ napędowy Sivoia QS do rolety lub zasłony* | Maksymalnie 1 klawiatura seeTouch QS | 150 m | 60 m | 30 m |
| 2 rolety Sivoia QS 64™, ≤ 2,75 m² każda | Brak | 60 m | 20 m | 15 m |
| 3 rolety Sivoia QS 64, ≤ 1,80 m² każda | | | | |
| 2 rolety Sivoia QS 100™, ≤ 4,6 m² każda | | | | |
| **INSTRUKCJA OKABLOWANIA ZASILANIA INDYWIDUALNEGO SIVOIA QS W SYSTEMACH QS Z OKABLOWANIEM** | | | | |
| 1 roleta / zasłona Sivoia QS* | Brak | 75 m | 30 m | 15 m |
| Brak | Maksymalnie 8 klawiatur seeTouch QS** | 350 m | 150 m | 75 m |

* roleta 20™, roleta 64, roleta 100, roleta 150™, roleta 200CW, roleta 225™, rolety z naprężonym materiałem D105, D145, D175, rolety CERUS™ typu rzymskiego

** 2 klawiatury seeTouch QS można zamienić na 1 interfejs sterowania (QSE-CI-NWK-E)

## JEDNA ROLETA / ZASŁONA NA KAŻDE WYJŚCIE Z INDYWIDUALNYM ZASILACZEM

### Roleta / zasłona Sivoia® QS

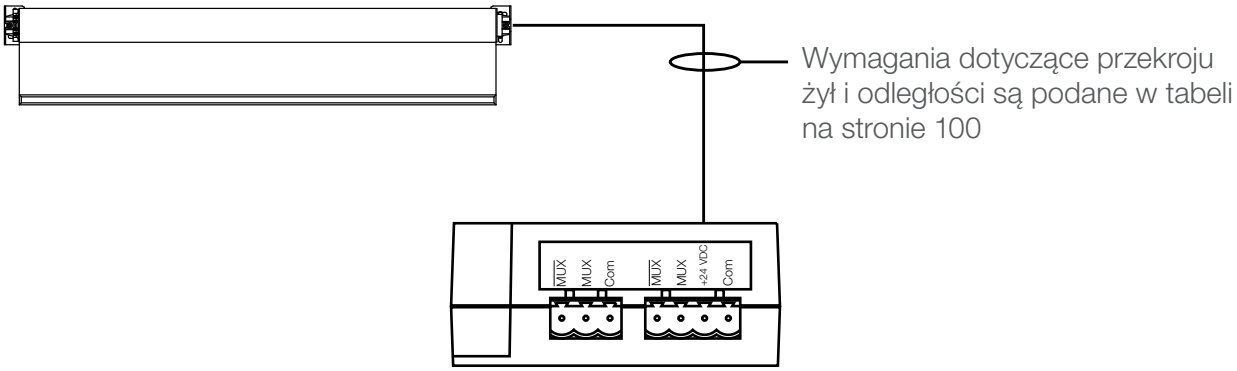


**QSPS-P2-1-50** (Europa kontynentalna)
**QSPS-P3-1-50** (Wielka Brytania)

---

## JEDNA ROLETA / ZASŁONA NA KAŻDE WYJŚCIE ZASILAJĄCE

### Rolera / zasłona Sivoia QS

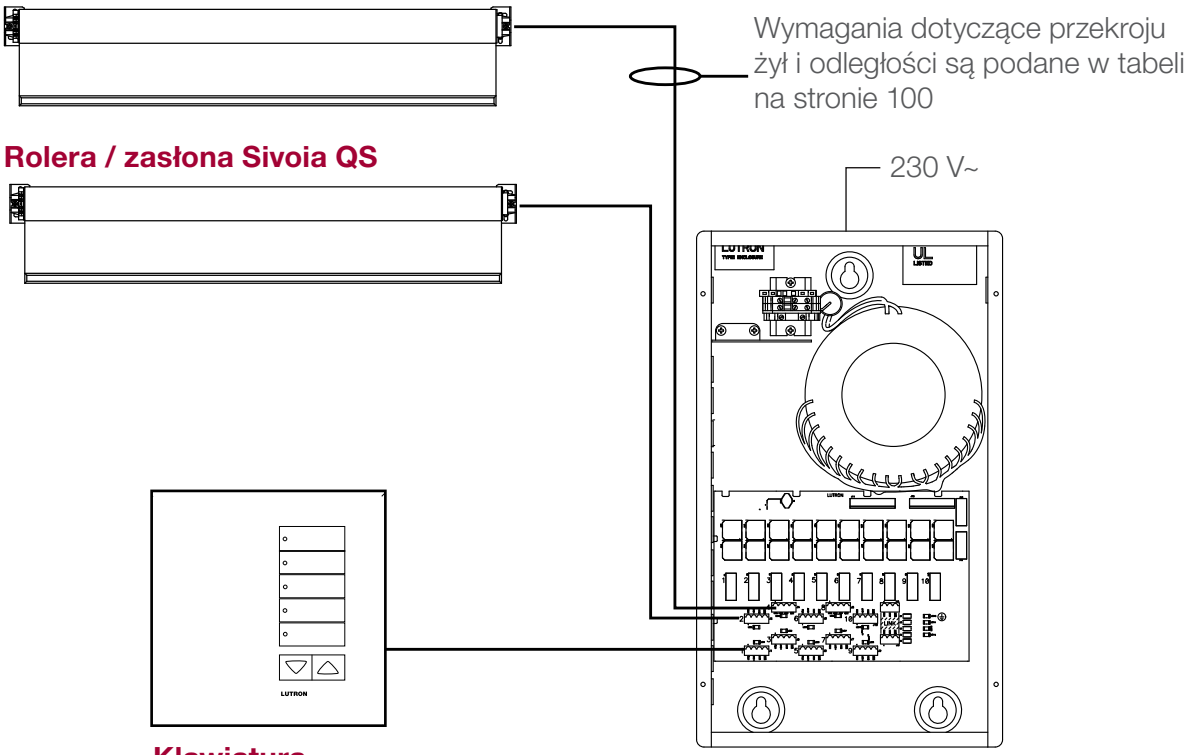


### Rolera / zasłona Sivoia QS

**Klawiatura seeTouch® QS**

**QSPS-P2-10-60**

# OPCJE ZASILANIA SIVOIA® QS | SCHEMAT OKABLOWANIA PANELU ZASILAJĄCEGO

## OKABLOWANIE SYSTEMU SIVOIA QS Z SYSTEMEM GRAFIK EYE® QS
## ZASILACZ SMART PANEL, JEDNA ROLETA NA KAŻDE WYJŚCIE

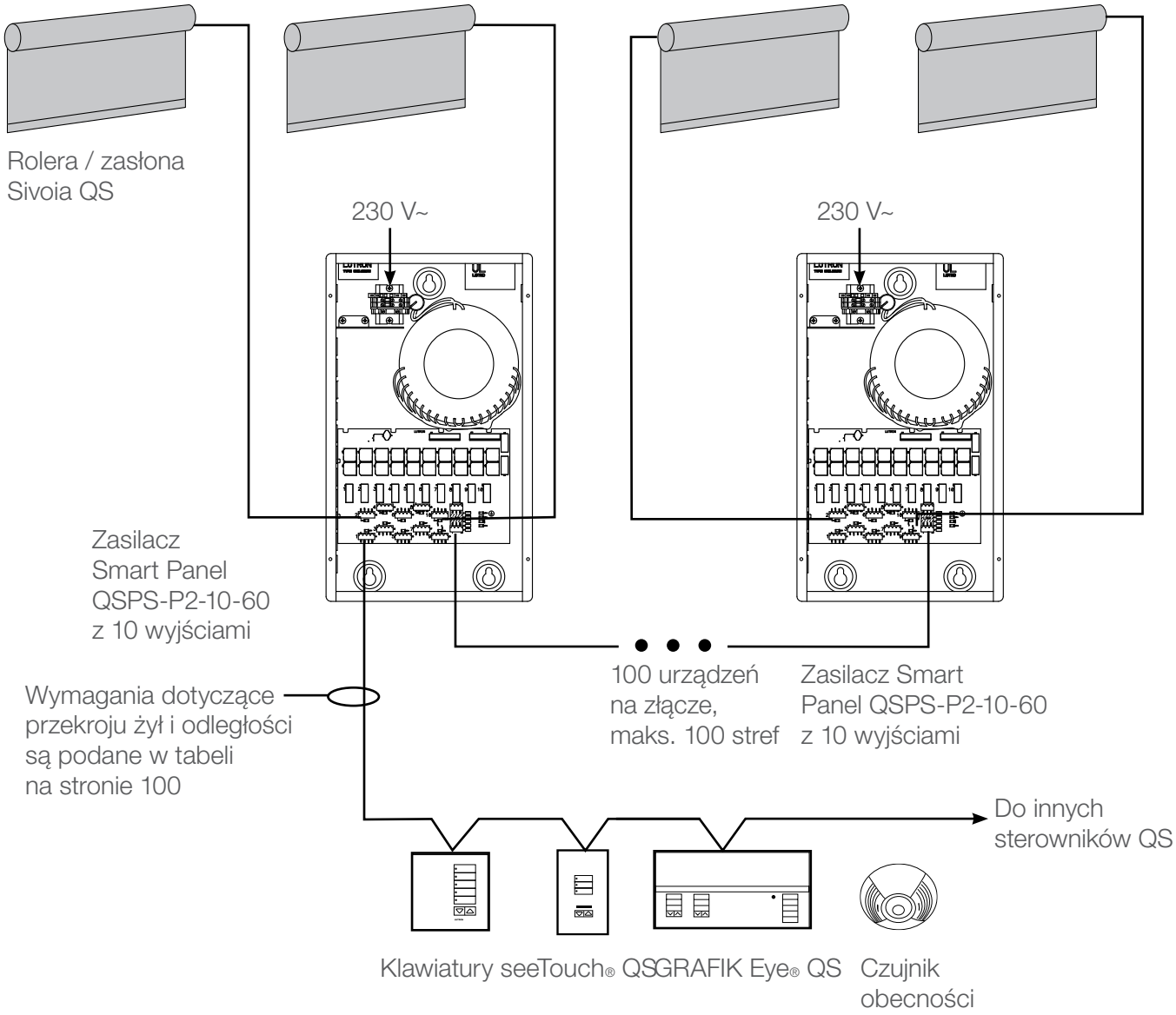

## INDYWIDUALNE ZASILANIE URZĄDZEŃ QS

### QSPS-P2-1-50 (Europa kontynentalna)
### QSPS-P3-1-50 (Wielka Brytania)

Jeśli to wymagane, zasilacz może być zamontowany powierzchniowo za pomocą zaczepów montażowych. Przed wykonaniem okablowania listew zaciskowych niskiego napięcia, należy odłączyć kabel zasilania sieciowego (dostarczany w zestawie)

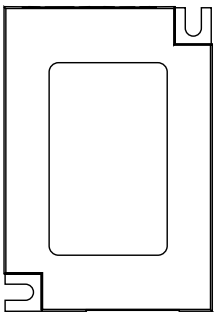

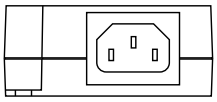

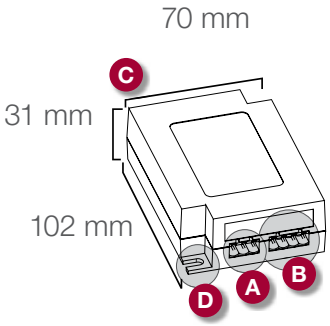


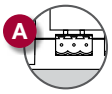


Złącze 3-stykowe
do dodatkowych zasilaczy

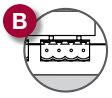


4-stykowe złącze zasilające
i sygnałowe do rolet QS
lub klawiatur




Wejście napięcia sieciowego




Zaczepy montażowe

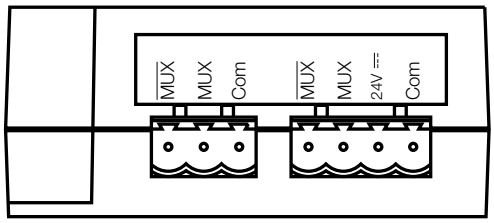

## QSPS-P2-10-60

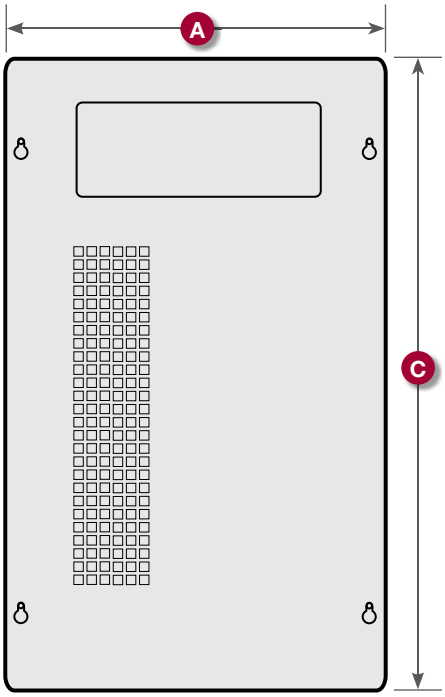


z pokrywą

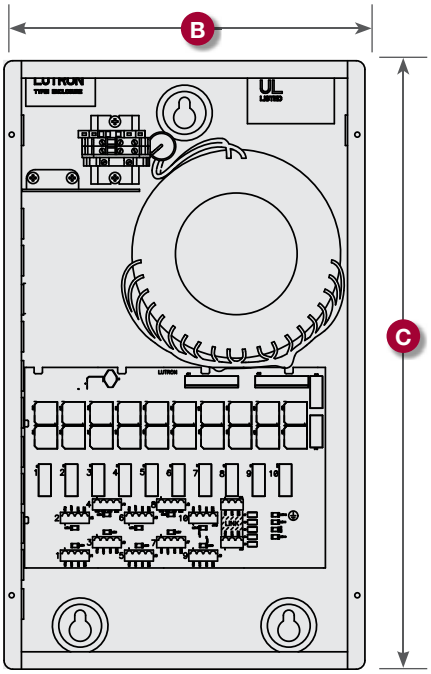


bez pokrywy

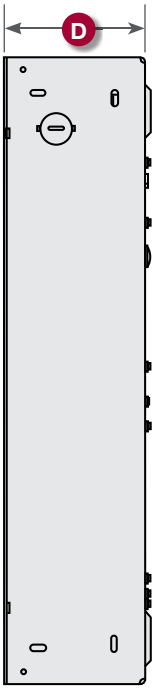


## WYMIARY

- **A** 262 mm
- **B** 241 mm
- **C** 445 mm
- **D** 99 mm

Panel zasilający Sivoia QS pobiera prąd o natężeniu 4 A. Maksymalnie dwa (2) panele zasilające na obwód 10 A.

Firma Lutron zaleca stosowanie bezpieczników automatycznych z silnymi magnesami stałymi w obwodach paneli zasilających.

230 V~




**QSPS-P2-10-60**

# ZASILANIE SIVOIA® QS | KABEL DOSTARCZONY PRZEZ LUTRON®

## KABEL TYPU QS SIVOIA

Firma Lutron oferuje dwa rodzaje kabli typu QS umożliwiające zarówno zasilanie, jak i komunikację.

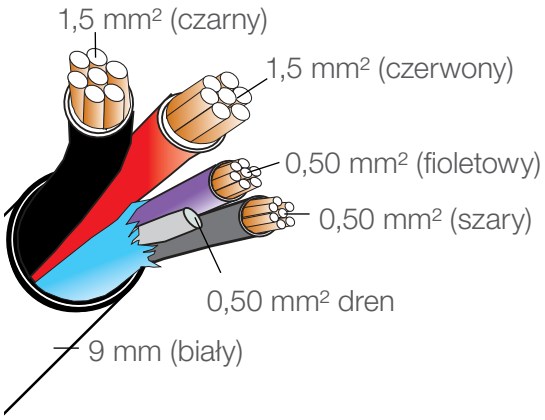


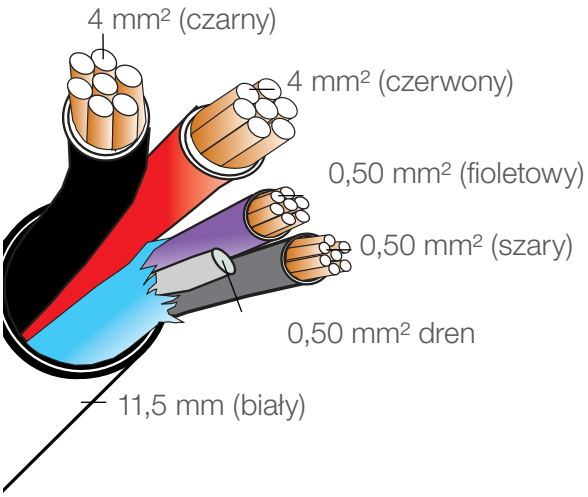


### KABEL QSH-CBL-M-500

#### OPIS

- Kabel nie przeznaczony do sufitów podwieszanych do stosowania z systemem Sivoia QS (kabeldo sufitów podwieszanych: QSH-CBLP-L-500)

#### SPECYFIKACJE

- Klasyfikowany jako kabel typu CL3
- dostępny w szpulach 150 m
- Pięć żył:
  - wspólna – 1,5 mm²
  - zasilanie – 1,5 mm²
  - MUX dane – 0,50 mm²
  - MUX dane – 0,50 mm²
  - dren – 0,50 mm²
- Całkowita średnica płaszcza zewnętrznego: 6,6 mm
- Na napięcie 300 V
- Osłona z PCV, temp. do 90°C
- Z certyfikatem UL/CSA
- Spełnia wymagania ROHS

### KABEL QSH-CBL-L-500

#### OPIS

- Kabel nie przeznaczony do sufitów podwieszanych do stosowania z systemem Sivoia QS (kabel do sufitów podwieszanych: QSH-CBLP-L-500)

#### SPECYFIKACJE

- Klasyfikowany jako kabel typu CL3
- dostępny w szpulach 150 m
- Pięć żył:
  - wspólny – 12 4 mm²
  - zasilanie–4 mm²
  - MUX dane – 0,50 mm²
  - MUXdane – 0,50 mm²
  - dren – 0,50 mm²
- Całkowita średnica płaszcza zewnętrznego: 11,5 mm
- Na napięcie 300 V
- Osłona z PCV, temp. do 90°C
- Z certyfikatem UL/CSA
- Spełnia wymagania ROHS

# OPCJE ZASILANIA SIVOIA® QS | SCHEMAT OKABLOWANIA PANELU ZASILAJĄCEGO

## PRZEGLĄD OKABLOWANIA SYSTEMOWEGO: PANEL ZASILANIA BEZPRZEWODOWEGO SYSTEMU QS

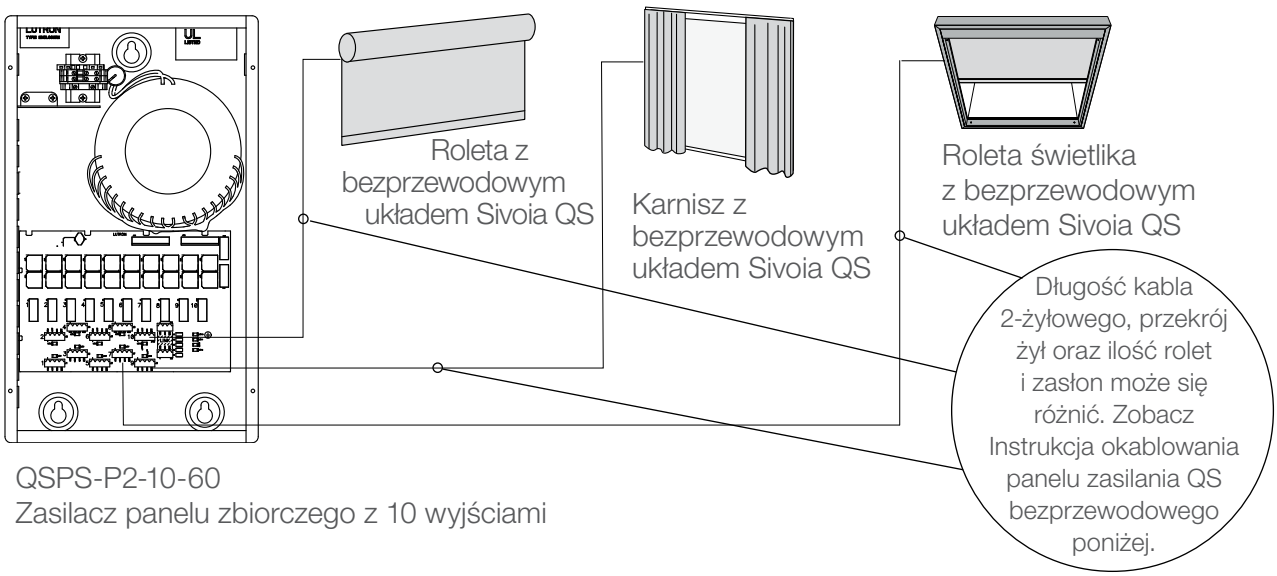


QSPS-P2-10-60
Zasilacz panelu zbiorczego z 10 wyjściami

| INSTRUKCJA OKABLOWANIA ZASILANIA PANELU ZBIORCZEGO SIVOIA QS W SYSTEMACH QS BEZPRZEWODOWYCH | | | |
|---|---|---|---|
| **Maksymalna liczba urządzeń na jedno wyjście** | **Maksymalna odległość na jedno wyjście w zależności od przekroju przewodu** | | |
| Rolety/zasłony | 4 mm² | 1,5 mm²QSHY-CBLP-M-1000 | 1 mm² |
| 1 zespół napędowy do rolet/ zasłon z układem Sivoia QS bezprzewodowym* | 150 m | 60 m | 30 m |
| 2 rolety Sivoia QS bezprzewodowe 64TM, ≤ 2,75m² każda | 60 m | 20 m | 15 m |
| 3 rolety Sivoia QS bezprzewodowe 64, ≤ 1.80 m² każda | | | |
| 2 rolety Sivoia QS bezprzewodowe 100TM, ≤ 4,6 m² każda | | | |
| **INSTRUKCJA OKABLOWANIA ZASILANIA INDYWIDUALNEGO SIVOIA QS W SYSTEMACH QS BEZPRZEWODOWYCH** | | | |
| 1 roleta / zasłona Sivoia QS* | 75 m | 30 m | 15 m |
| Brak | 350 m | 150 m | 75 m |

* roleta 20TM, roleta 64, roleta 100, roleta 150TM, roleta 200CW, roleta 225TM, rolety z naprężonym materiałem D105, D145, D175, rolety rzymskie CERUSTM

## JEDNA ROLETA / ZASŁONA NA KAŻDE WYJŚCIE Z INDYWIDUALNYM ZASILACZEM

### Roleta / zasłona Sivoia® QS bezprzewodowe

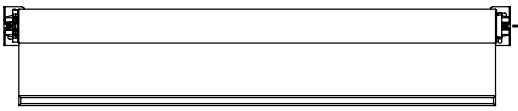

Wymagania dotyczące przekroju żył i odległości są podane na str. 106

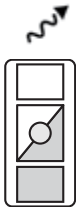

**Bezprzewodowy sterownik Pico™**
Zasilany z baterii (w zestawie bateria 3 V)

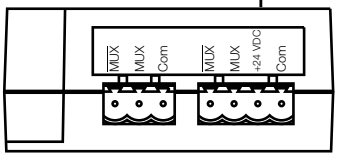


**QSPS-P2-1-50** (Europa kontynentalna)
**QSPS-P3-1-50** (Wielka Brytania)

## JEDNA ROLETA / ZASŁONA NA KAŻDE WYJŚCIE ZASILAJĄCE

### Roleta / zasłona z układem Sivoia QS bezprzewodowym

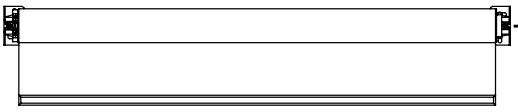

Wymagania dotyczące przekroju żył i odległości są podane na str. 106

### Roleta / zasłona z układem Sivoia QS bezprzewodowym

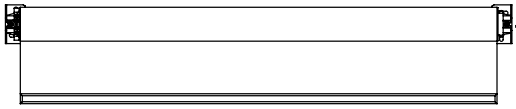

230 V~

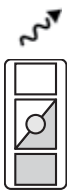

**Bezprzewodowy sterownik Pico™**
Zasilany z baterii (w zestawie bateria 3 V)

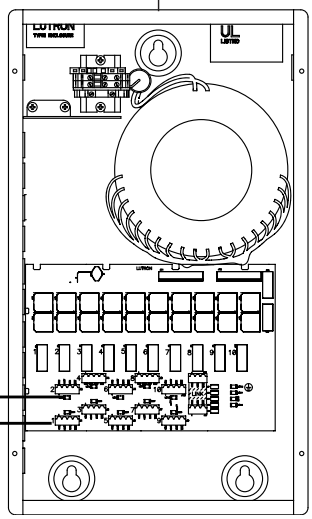

**QSPS-P2-10-60**

# OPCJE ZASILANIA UKŁADU SIVOIA® QS BEZPRZEWODOWEGO | PANEL ZASILAJĄCY

## QSPS-P2-10-60

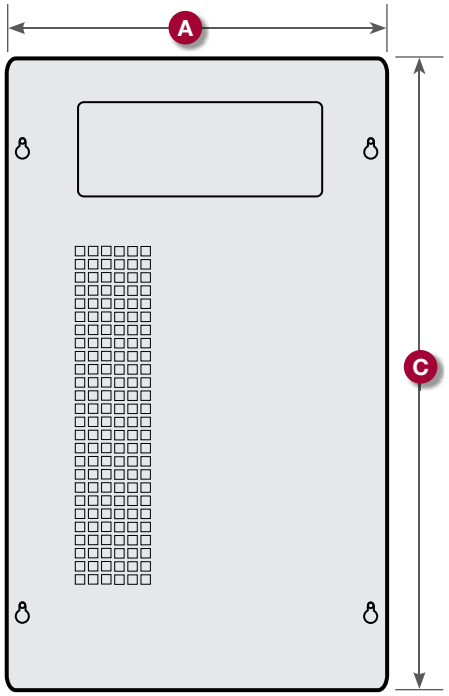


z pokrywą

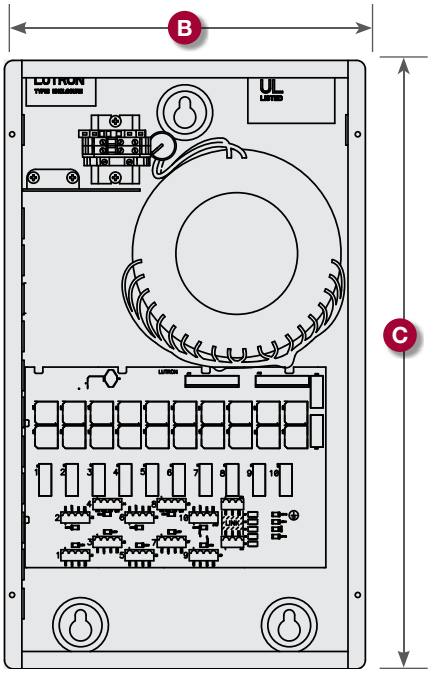


bez pokrywy

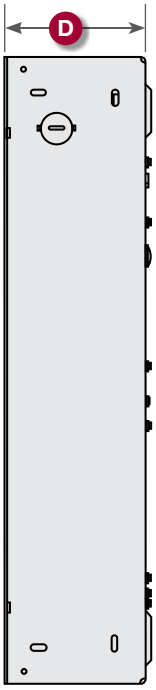


## WYMIARY

- **A** 262 mm
- **B** 241 mm
- **C** 445 mm
- **D** 99 mm

Panel zasilający Sivoia QS pobiera prąd o natężeniu 4 A. Maksymalnie dwa (2) panele zasilające na obwód 10 A.

Firma Lutron zaleca stosowanie bezpieczników automatycznych z silnymi magnesami stałymi w obwodach paneli zasilających.




**QSPS-P2-10-60**

# ZASILANIE UKŁADU SIVOIA® QS BEZPRZEWODOWEGO KABEL DOSTARCZONY PRZEZ LUTRON®

## KABEL UKŁADU SIVOIA QS BEZPRZEWODOWEGO

Firma Lutron oferuje kabel zasilający do systemów Sivoia QS bezprzewodowych.

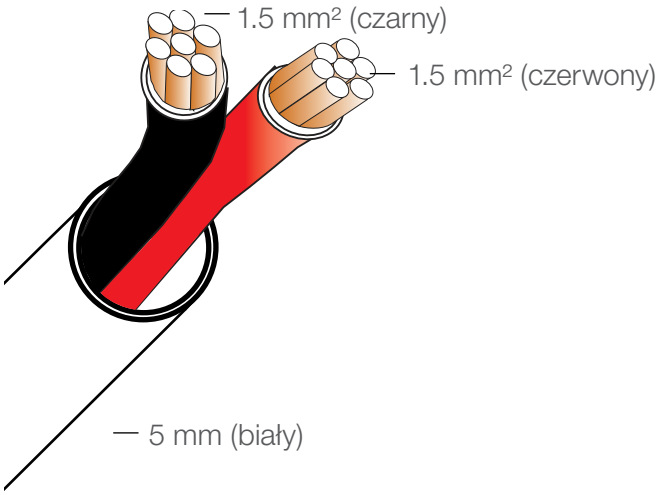


### QSHY-CBL-M-1000

### OPIS

- Kabel nie przeznaczony do sufitów podwieszanych, do stosowania z bezprzewodowymi systemami Sivoia QS (kabel do sufitów podwieszanych: QSHY-CBLP-M-1000)

### SPECYFIKACJE

- Klasyfikowany jako kabel typu CL3
- Dostępny w szpulach 300 m
- Pięć żył:
  - wspólna – 1,5 mm²
  - zasilanie – 1,5 mm²
- Całkowita średnica płaszcza zewnętrznego: 5 mm
- Na napięcie 300 V
- Osłona z PCV, temp. do 90°C
- Z certyfikatem UL/CSA
- Spełnia wymagania ROHS

## PANEL ZASILAJĄCY SIVOIA QED

Typowe elementy systemu Sivoia QED

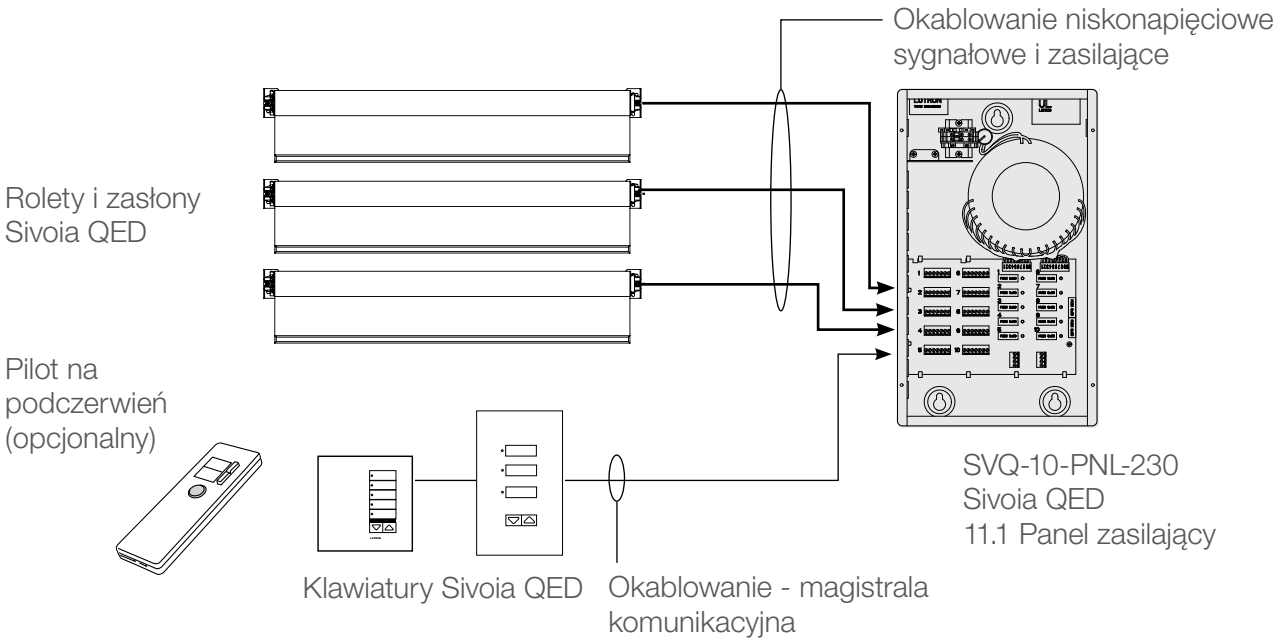


### SZCZEGÓŁY DOTYCZĄCE OKABLOWANIA SYSTEMU SIVOIA QED

- System Sivoia QED wykorzystuje do zasilania napięcie 24V~
- Okablowanie może być scentralizowane przez użycie panelu zasilającego Sivoia QED, można też zainstalować indywidualne transformatory w wersji z zasilaniem lokalnym

### TRANSFORMATORY INDYWIDUALNE

- Do mniejszych projektów lub łatwiejszego dopasowania do istniejących zastosowań

### PANEL ZASILAJĄCY SIVOIA QED

### SVQ-10-PNL-230

- Zapewnia okablowanie zasilające i komunikację dla maksymalnie 10 napędów Sivoia QED
- Wykorzystuje niestandardowy 7-żyłowy łączony kabel komunikacyjno-zasilający (SVQ-CBL-250), można też zastosować oddzielne okablowanie zasilające i komunikacyjne

# SIVOIA QED® ZASILANIE I OPCJE | TRANSFORMATORY INDYWIDUALNE

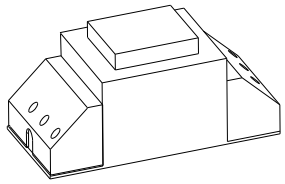

**SV-100SF-230-ST**

Transformator 75VA z listwą zaciskową
Rolety: maks. 20,9 m² tkaniny
Zasłony: system kurtyny 66 kg,
maksymalna długość przewodów 15,24 m

**WYMIARY:**

Szerokość: 77 mm
Długość: 166 mm
Głębokość: 75 mm

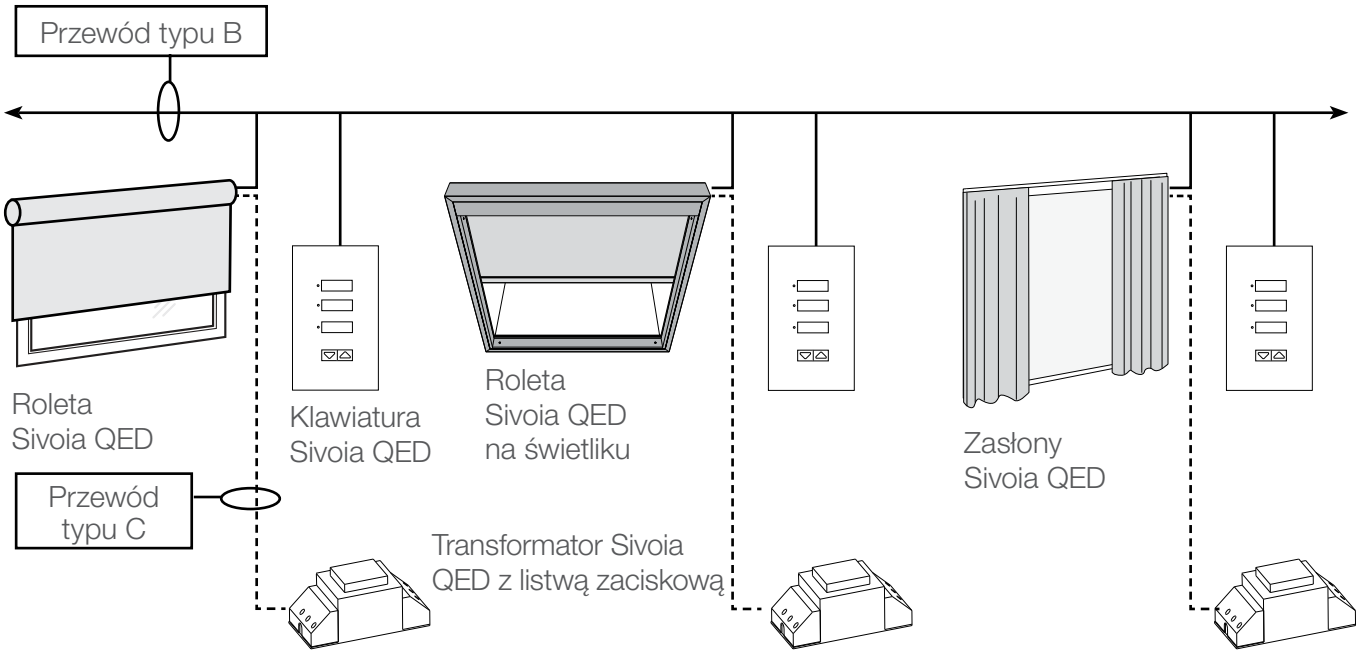


## TYPY PRZEWODÓW-OBJAŚNIENIA

**Typ B** **Magistrala komunikacyjna**
4 żyły 1 mm² (skrętka ekranowana)

**Typ C** **Zasilanie**
3 żyły 0,8 -1,5 mm²

Uwagi:
1. Każdy transformator zasila 1 napęd EDU i 1 klawiaturę
2. Każdy transformator 75 VA pobiera prąd o natężeniu 0,45 A. Maksymalnie 20 transformatorów 75 VA w obwodzie 10 A.

## SVQ-10-PNL-230

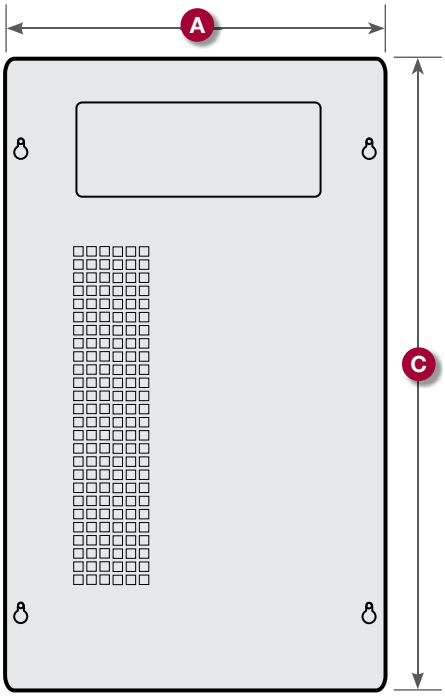


z pokrywą

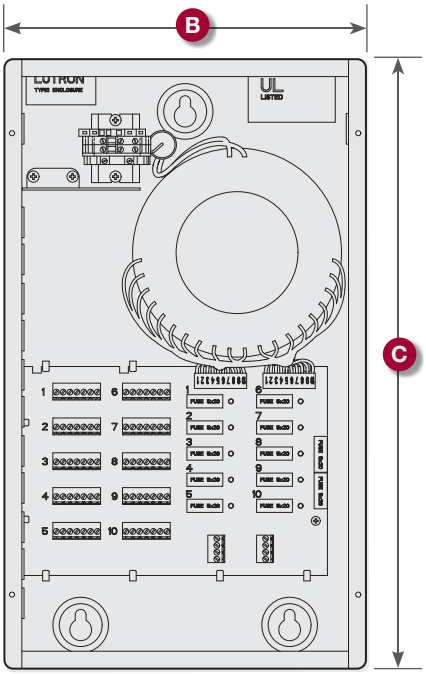


bez pokrywy

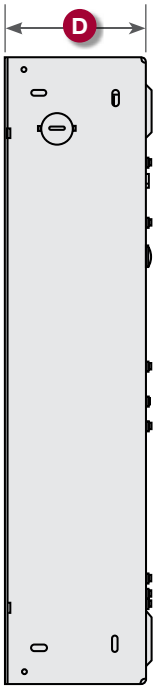


### WYMIARY

- **A** 262 mm
- **B** 241 mm
- **C** 445 mm
- **D** 99 mm




**SVQ-10-PNL-230**

# SIVOIA QED® — OPCJE ZASILANIA | SCHEMAT OKABLOWANIA PANELU ZASILAJĄCEGO

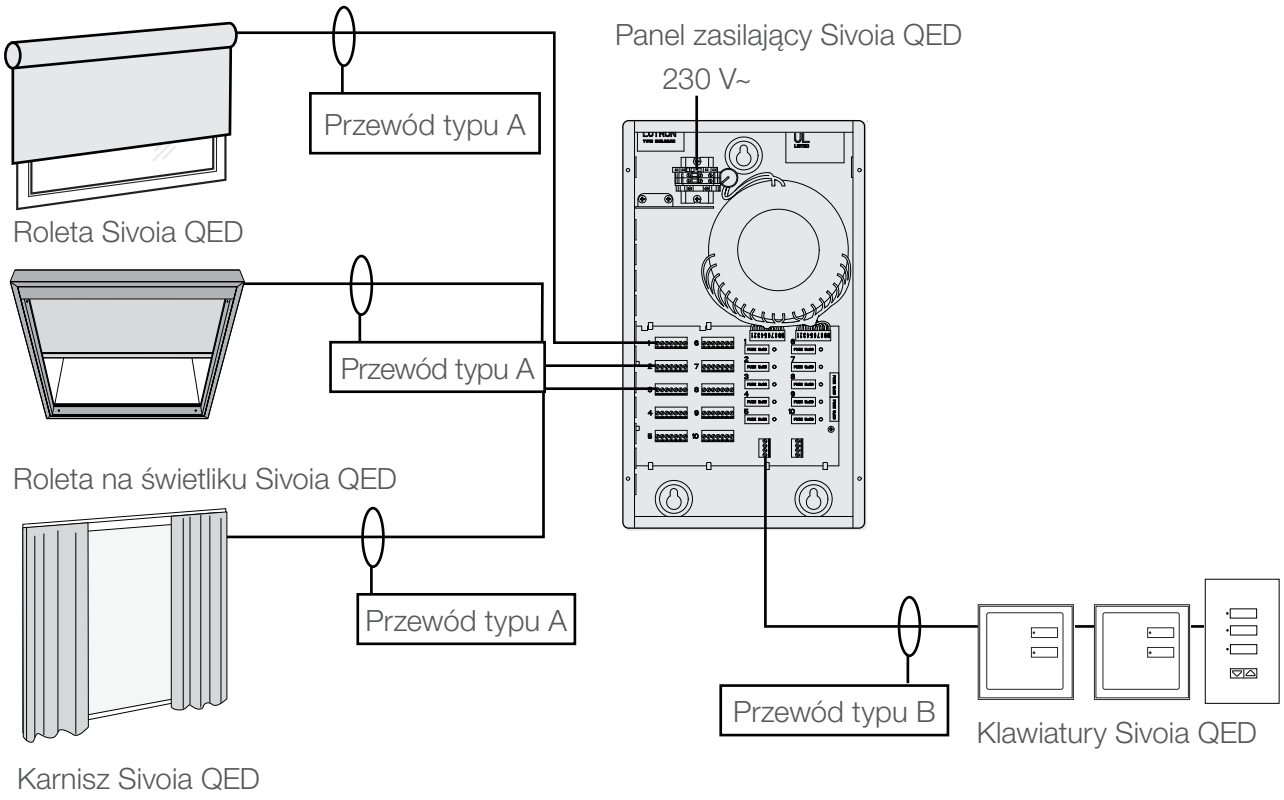


## TYPY PRZEWODÓW-OBJAŚNIENIA

**Typ A** **SVQ-CBL-250 Zasilanie i komunikacja**
**7 żył:**
2 #2,5 mm² Zasilanie
1 #1,0 mm² Uziemienie / masa
4 #1,0 mm² Łącze komunikacyjne (skrętka ekranowana)

**Typ B** **Magistrala komunikacyjna**
4 żyły #1,0 mm² (skrętka ekranowana)

Uwagi:
1. Panel zasilający Sivoia QED może zasilać maksymalnie 10 napędów EDU (1 na każdym wyjściu) i 10 klawiatur
2. Panel zasilający Sivoia QED pobiera prąd o natężeniu 4 A. Maksymalnie dwa (2) panele na jeden obwód 10 A
3. Firma Lutron zaleca stosowanie bezpieczników automatycznych z silnymi magnesami stałymi w obwodach paneli zasilających.

# ZASILANIE SIVOIA QED® | KABEL DOSTARCZONY PRZEZ LUTRON®

## KABEL SIVOIA QED

Firma Lutron oferuje 7-żyłowy kabel umożliwiający zarówno zasilanie, jak i komunikację.

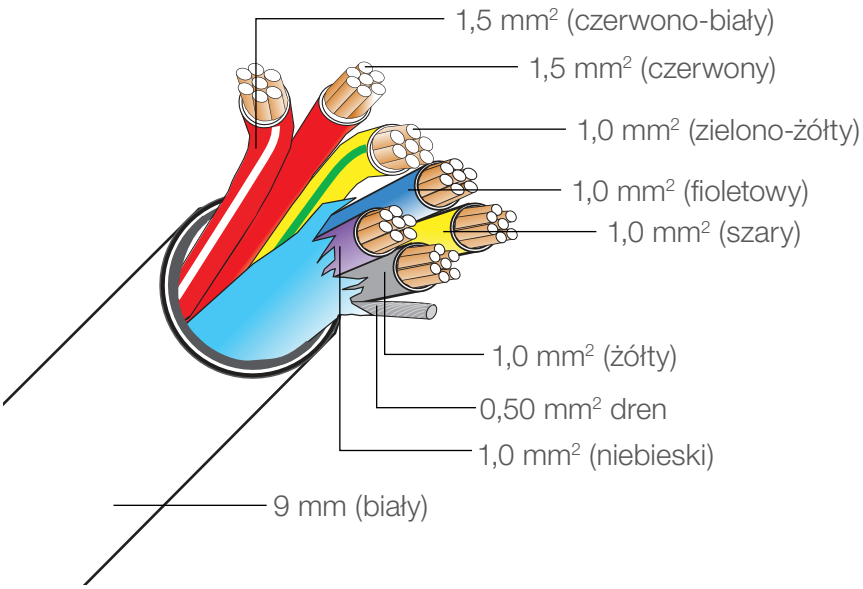


## SVQ-CBL-250

### OPIS

- Kabel do stosowania z systemami Sivoia QED, nie przeznaczony do sufitów podwieszanych

### SPECYFIKACJE

- Klasyfikowany jako kabel typu CL3
- Dostępny w szpulach 75 m
- Osiem żył:
  - wspólna –1,0 mm²
  - zasilanie –1,0 mm²
  - MUX dane –1,0 mm²
  - ~~MUX~~ dane –1,0 mm²
  - 24 VAC – 1,5 mm²
  - 24 VAC – 1,5 mm²
  - masa – 1,0 mm²
  - dren – 0,50 mm²
- Całkowita średnica płaszcza zewnętrznego: 9 mm
- Na napięcie 300 V
- Z certyfikatem UL/CSA
- Spełnia wymagania ROHS

Alternatywne opcje kabli — p. Uwaga 2 do zastosowań układów Sivoia QED.
**www.lutron.com/shadingsolutions**



# ROLETY I ZASŁONY LUTRON® | INTEGRACJA DO PEŁNEGO STEROWANIA OŚWIETLENIEM

## PEŁNE STEROWANIE OŚWIETLENIEM W POJEDYNCZYM POMIESZCZENIU

| | Sivoia® QS | Sivoia® QS bezprzewodowe | Sivoia QED® 11.1® |
|---|---|---|---|
| **Integracja** | GRAFIK Eye® QS | Bezprzewodowy GRAFIK Eye QS | GRAFIK Eye przez interfejs |
| **Numer katalogowy** |  QSG |  QSGRK |  SG-SVC |
| **Opis** | Systemy Sivoia QS i GRAFIK Eye QS komunikują się bez przeszkód poprzez łącze komunikacyjne QS, co umożliwia tworzenie scen zawierających zarówno oświetlenie jak i rolety. | Systemy bezprzewodowe Sivoia QS i GRAFIK Eye QS komunikują się bez przeszkód przez łącze komunikacyjne radiowe, co umożliwia tworzenie zawierających zarówno oświetlenie jak i rolety. | • Zapewnia komunikację pomiędzy układami Sivoia QED a systemami sterowania oświetleniem GRAFIK 3000 lub GRAFIK 4000<br>• Możliwość utworzenia 1 strefy w głównym urządzeniu GRAFIK Eye dla każdego systemu<br>• Główne sterowanie — sterowanie wszystkimi roletami i zasłonami Sivoia QED za pomocą jednego połaczenia |

Więcej możliwości integracji jest podane na stronie **www.lutron.com**

Uwaga: do wszystkich systemów dostępne są interfejsy ze stykami zwiernymi.

| PEŁNE STEROWANIE OŚWIETLENIEM W CAŁYM DOMU | | | |
|---|---|---|---|
| | **Sivoia® QS** | **Sivoia® QS bezprzewodowe** | **Sivoia QED®** |
| **Integracja** | W ofercie w roku 2010 HomeWorks® QS | NIE DOTYCZY | HomeWorks® przez interfejs |
| **Numer katalogowy** |  nr kat. do ustalenia | NIE DOTYCZY |  HWI-Q96 |
| **Opis** | W trakcie opracowania. Więcej informacji można uzyskać kontaktując się z firmą Lutron. | NIE DOTYCZY | Zapewnia dwustronną komunikację pomiędzy systemami HomeWorks i Sivoia QED dla maksymalnie 96 urządzeń. |

Więcej możliwości integracji jest podane na stronie **www.lutron.com**

| PEŁNA KONTROLA OŚWIETLENIA W CAŁYM BUDYNKU | | | |
|---|---|---|---|
| | **Sivoia® QS** | **Sivoia® QS bezprzewodowe** | **Sivoia QED®** |
| **Integracja** | Quantum® | NIE DOTYCZY | GRAFIK 5000TM<br>GRAFIK 6000®<br>GRAFIK 7000TM przez interfejs |
| **Numer katalogowy** | <br>QP2 | NIE DOTYCZY | <br>SO-SVC |
| **Opis** | Zapewnia scentralizowany punkt połączeń dla układów Lutron® Energi Savr Node®, cyfrowych balastów ściemnianych, paneli zasilających Lutron, systemów GRAFIK Eye® QS oraz rolet Sivoia QS. | NIE DOTYCZY | • Umożliwia komunikację pomiędzy układem Sivoia QED a systemem sterowania oświetleniem GRAFIK 5000, GRAFIK 6000 lub GRAFIK 7000<br>• Zajmuje jeden adres na magistrali komunikacyjnej systemu |

Więcej możliwości integracji jest podane na stronie **www.lutron.com**

## INTEGRACJA Z SYSTEMAMI INNYCH PRODUCENTÓW

| | Sivoia® QS | Sivoia® QS bezprzewodowe | Sivoia QED® |
|---|---|---|---|
| **Integracja** | Interfejs RS232 Komunikacja poprzez procesor Quantum® | NIE DOTYCZY | Interfejsy kontaktowe |
| **Numer katalogowy** |  QSE-CI-NWK-E | NIE DOTYCZY |  SVQ-CCI-8 |
| **Opis** | Zapewnia punkt dostępu dla systemów opartych o rozwiązanie QS poprzez łącze RS232 lub TCP/IP, przez sieć Ethernet, umożliwiając sterowanie i monitorowanie systemu QS przez urządzenia zewnętrzne. | NIE DOTYCZY | Moduł wejściowy ze stykami zwiernymi zawiera 8 wejść zwiernych z separacją galwaniczną i umożliwia ustawianie, nastawianie, programowanie napędów EDU i interfejsów za pomocą urządzeń audiowizualnych produkcji innej niż Lutron. |

Więcej możliwości integracji jest podane na stronie **www.lutron.com**

# LUTRON® | ZALETY




## ESTETYKA

### MINIMALNE, SYMETRYCZNE SZCZELINY OŚWIETLENIA

Systemy rolet Lutron zapewniają szczeliny o szerokości zaledwie 19 mm z każdego boku.

### ELEGANCJE OPCJE STEROWANIA

Elementy sterujące Lutron zaprojektowane w sposób odpowiadający wysokiej klasy pomieszczeniom użytkowym i mieszkalnym. Są dostępne w wielu wersjach kolorów i wyposażenia, w tym metalowych.

### BOGATA OFERTA TKANIN

Rolety i zasłony Lutron są dostępne z tkaninami firanowymi, zasłonowymi oraz nieprzepuszczającymi światła, odpowiednio do dowolnej funkcji lub potrzeb estetycznych, w tym również w wieloma tkaninami nie zawierającymi PCV.

### INTELIGENTNE WYRÓWNYWANIE POŁOŻENIA PRĘTÓW KRAŃCOWYCH™

Wszystkie rolety w systemach Lutron mogą przesuwać się równocześnie i zatrzymać w zaprogramowanym położeniu z dokładnością do 3,175 mm. Dzięki wykorzystaniu inteligentnego systemu wyrównywania listew dolnych, systemy z roletami 20™, roletami 64™, roletami 100™, roletami 150™ i roletami 225™ mogą przesuwać się wspólnie, nawet jeśli są w nich stosowane tuby do zwijania o różnej średnicy.

## ELASTYCZNOŚĆ I PARAMETRY

### WARTOŚCI GRANICZNE I ZAPROGRAMOWANE NIGDY NIE ZOSTANĄ UTRACONE

Położenia graniczne i dowolnie zaprogramowane rolet są precyzyjnie ustawione elektronicznie i zablokowane, z pamięcią odporną na przerwy w zasilaniu przez nawet 10 lat. Takie wartości graniczne i zaprogramowane nigdy nie zostaną utracone, niezależnie od upływu lat, wyładowań elektrostatycznych i zaników zasilania.

### EKOLOGICZNA KONSTRUKCJA ORAZ LEED™

Sterowniki rolet i oświetlenia Lutron uzyskały nawet do 36 punktów w 5 z 6 kategorii oceny LEED

### GWARANCJA NA SYSTEM I POMOC TECHNICZNA

Systemy regulacji rolet Lutron są dostarczane z ograniczoną 8-letnią gwarancją z opcjonalnym rozszerzeniem serwisu. Firma Lutron dysponuje własnymi, zatrudnianymi przez fabrykę serwisantami działającymi u klientów na całym świecie i jest jedynym w świecie producentem systemów sterowania oświetleniem i rolet, który prowadzi centrum pomocy technicznej działające przez całą dobę, 7 dni w tygodniu.



# JEDNOSTKA STERUJĄCA

## BARDZO CICHY NAPĘD ELEKTRONICZNY

Systemy Lutron® są zasilane niskim napięciem i działają niemal bezszelestnie (znamionowy poziom hałasu 44 dBA w odległości 1 m). Rolety poruszają się płynnie i zatrzymują się w zaprogramowanych położeniach bez słyszalnych trzaśnięć.

## PEŁNE STEROWANIE OŚWIETLENIEM

Systemy sterowania oświetleniem Lutron można zintegrować z systemami regulacji rolet i zasłon Lutron, umożliwiając intuicyjne sterowanie światłem zarówno elektrycznym, jak i dziennym.

# INSTALACJA

## PROSTA ZMIANA KONFIGURACJI

W systemach Lutron można łatwo zmieniać konfiguracje, można zmieniać wartości graniczne, i zmieniać wartości zaprogramowane bez konieczności zmiany okablowania. Można to zrobić za pomocą pilota, klawiatury lub elektronicznego zespołu napędowego (EDU).

## UPROSZCZONE OKABLOWANIE

Systemy regulacji zasłon i rolet Lutron nie wymagają jakichkolwiek kontrolerów grup, przekaźników ani kabli zasilania sieciowego pomiędzy elektronicznymi zespołami napędowymi. Wykonanie okablowania można uprościć przez użycie opcjonalnego panelu zasilającego, umożliwiającego poprowadzenie całości okablowania systemowego do jednego dogodnego miejsca.

## O FIRMIE LUTRON

Dzięki pełnej ofercie rozwiązań w zakresie sterowania roletami i zasłonami, firma Lutron otworzyła świat nowych możliwości dzięki płynnemu zintegrowaniu sterowania oświetleniem elektrycznym i dziennym ze skupieniem się na innowacji, światowej klasy projektowaniu i obsłudze klienta. Firma Lutron łączy technologię ze wzornictwem i wrażliwością na środowisko, dostarczając doskonałych rozwiązań dla pełnego sterowania oświetleniem.

Firma Lutron® od ponad 45 lat jest wiodącym w świecie producentem urządzeń i systemów oświetleniowych. Dzięki wprowadzeniu rozwiązań w zakresie zasłon i rolet, firma Lutron otworzyła nowy świat możliwości poprzez płynne zintegrowanie sterowania elektrycznego i sterowania światłem dziennym ze skupieniem się na innowacji, światowej klasy projektowaniu oraz obsłudze klienta. Firma Lutron łączy technologię ze wzornictwem i wrażliwością na środowisko, dostarczając doskonałe rozwiązanie do pełnego sterowania oświetleniem.


**BIURO GŁÓWNE**

Lutron Electronics Co., Inc.
7200 Suter Road
Coopersburg, PA 18036-1299
USA
Bezpłatny telefon:
1 888 LUTRON1
TEL: +1 610 282 3800
FAKS: +1 610 282 1243
intsales@lutron.com

**BIURO GŁÓWNE W EUROPIE**

Lutron EA Ltd.
6 Sovereign Close
London, E1W 3JF
ZJEDNOCZONE KRÓLESTWO
TELEFON BEZPŁATNY:
0800 282 107
TEL: +44 (0)20 7702 0657
FAKS: +44 (0)20 7480 6899
lutronlondon@lutron.com

**BIURO GŁÓWNE W AZJI**

Lutron GL Ltd.
07-03 Tower Fifteen
15 Hoe Chiang Road
Singapur 089316
TEL: +65 6220 4666
FAKS: +65 6220 4333
lutronsea@lutron.com

**BIURA MIĘDZYNARODOWE**

**Brazylia: São Paulo**
TEL: +55 11 4327 3800

**Chiny: Pekin**
TEL: +86 10 5877 1818

**Chiny: Hongkong**
TEL: +852 2104 7733

**Chiny: Szanghaj**
TEL: +86 21 6288 1473

**Francja: Paryż**
TEL: +33 1 56 59 16 64

**Niemcy: Berlin**
TEL: +49 (0)30 971045-90

**Indie: Bangalore**
TEL: +91 80 4030 0485

**Indie: Mumbai**
TEL: +91 22 4070 0867

**Indie: Delhi**
TEL: +91 124 471 1900

**Włochy: Mediolan**
TELEFON BEZPŁATNY:
800 979 208

**Japonia: Minato-ku**
TEL: +81 3 5575 8411

**Hiszpania: Barcelona**
TEL: +34 93 496 57 42

**Hiszpania: Madryt**
TEL: +34 91 567 84 79

**ZEA: Dubaj**
TEL: +971 4 299 1224


LUTRON®

oszczędzaj energię z firmą Lutron™

**www.lutron.com/europe**


© 01/2012 Lutron Electronics Co. Inc. | Wykonano i wydrukowano w Wielkiej Brytanii. |


Nr kat. 367-1455/PL WERSJA A