3691201a 1 05.18.21

Tela sensível ao toque Athena

A tela sensível ao toque Athena é um controle digital de parede que controla luzes e persianas por meio de um processador Athena Edge conectado. A interface da tela sensível ao toque proporciona uma experiência do usuário enriquecedora e controle flexível para aplicações de área única ou múltipla.

Características

- Visor de toque capacitivo diagonal com 127 mm (5 pol) desenvolvido para controle de cargas de iluminação e persianas Lutron Athena.
  – 800 x 480 a 188 ppi; proporção de tela 5:3
- Controle de área, cena e zona das cargas de iluminação Lutron Athena:
  – Intensidade
  – Temperatura da cor
  – Cor sólida com ajuste fino (somente cargas Ketra)
- Controle de persianas a nível de área de persianas compatíveis com Athena fabricadas pela Lutron.
- Configuração simples na tela por meio de uma interface do usuário guiada. Sem software adicional necessário.
- Apoio ao gesto de toque (arrastar) para navegação simples.
- Administração restrita ou recursos de controle com o uso de senha de administrador e usuário.
- Moldura da tela sensível ao toque disponível em vidro branco.
- Interface do usuário disponível nas opções de modo claro ou escuro, selecionada manualmente.
- Idiomas disponíveis: Inglês, Espanhol, Francês, Alemão, Italiano, Português, Chinês Simplificado.
- Somente orientação paisagem. Montagem em caixa de passagem com abertura individual EUA horizontal, caixa de passagem quadrada Reino Unido ou caixa de passagem redonda União Europeia.
- Deve ser alimentada por Power over Ethernet (PoE) obedecendo aos termos de IEEE 802.3af-2003 ou 802.3at-2009, modelo Lutron Q-POE-PNL ou por outros.
- Para uso comercial apenas.

Modelo disponível:

- Q-TOUCH5-WH – tela sensível ao toque com 127 mm (5 pol) Athena (branca)

Nome do trabalho:	Números de modelo:	
Número do trabalho:		

3691201a 2 05.18.21

Especificações

Compatibilidade

- Pode ser usada em um sistema Lutron Athena.
  – Máximo de cinco telas sensíveis ao toque Athena por processador Athena Edge.
- Compatível com as seguintes iluminações/controles de iluminação Lutron Athena:
  – LED+ Energi Savr Node PRO Phase Adaptive
  – Energi Savr Node com T-Series
  – Energi Savr Node com EcoSystem
  – Energi Savr Node DALI® Universal
  – Energi Savr Node para 0–10 V⎓
  – Energi Savr Node com Softswitch
  – Energi Savr Node PRO LED+ Phase Adaptive
  – Energi Savr Node Gen 2 com EcoSystem
  – Energi Savr Node Gen 2 para 0-10 V
  – Energi Savr Node Gen 2 com Softswitch
  – Athena DIN Power Modules (DPMs)
  – Lâmpadas e luminárias Ketra Clear Connect Type X
  – Interface de controle de iluminação Athena QSE-CI-DMX de um canal ou controle de cena RGB/CMY três canais somente; (consulte as especificações de controle QSE-CI-DMX para ver mais informações)
- Compatível com as seguintes soluções de persiana Lutron:
  – Persianas de rolo retrátil
  – Persianas de rolo com fio Sivoia QS
  – Cortina com fios Sivoia QS

Aprovações regulamentares

- Listado na cULus
- FCC
- ICES
- CE
- UKCA

Ambiente

- Temperatura operacional do ambiente: 0 °C a 40 °C (32 °F a 104 °F)
- Máximo de 90% de umidade relativa sem condensação
- Apenas para uso interno

Energia e comunicação

- Deve ser alimentada por Power over Ethernet (PoE) obedecendo aos termos de IEEE 802.3af-2003 ou 802.3at-2009, modelo Lutron Q-POE-PNL ou por outros.
- Comunica-se com o sistema por meio do link de Ethernet do sistema ao processador Athena Edge com fio.

Montagem

- Compatível com essas caixas de passagem:
  – Caixa de passagem individual EUA, com 102 mm (4 pol) (montada horizontalmente)
  – Caixa de passagem individual EUA padrão, 50 mm x 96 mm x 65 mm (2 pol x 4 pol x 3 pol) (montada horizontalmente)
  – Caixa de passagem Reino Unido
  – Caixa de passagem União Europeia

Fiação

- Use no mínimo cabo Cat5e.
- Comprimento máximo do fio é 100 m (328 pés).
- Cada tela sensível ao toque precisa ter uma conexão a Ethernet exclusiva de volta ao interruptor PoE.
- Não instale a fiação PoE em ambiente externo.

Nome do trabalho:	Números de modelo:	
Número do trabalho:		

Dimensões mecânicas

Todas as dimensões em mm (pol)

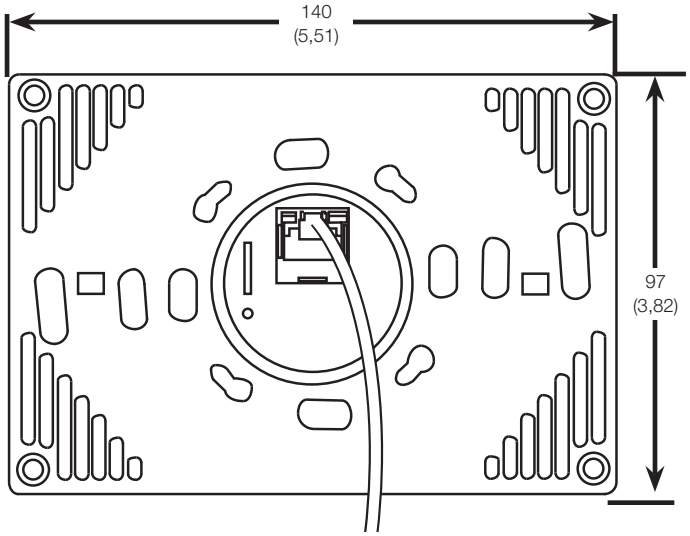

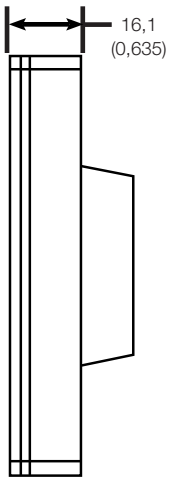

Diagrama de montagem

Todas as dimensões em mm (pol)

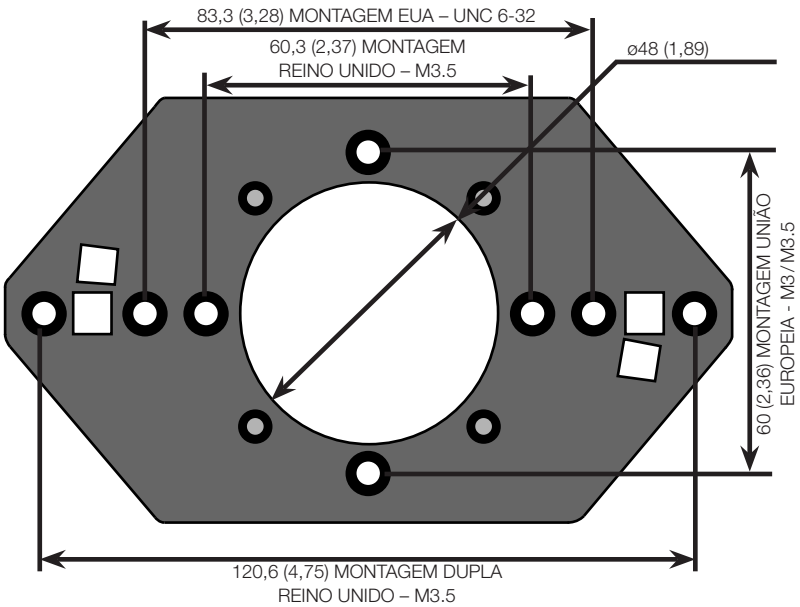

Caixa de derivação 102 mm x 102 mm (4 pol x 4 pol) EUA com proteção contra lama individual (horizontal)

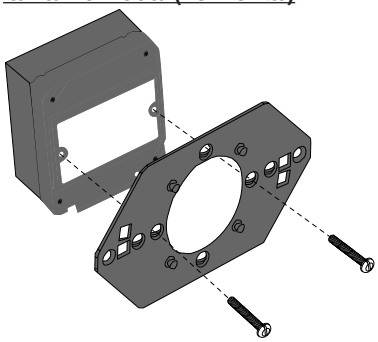

Caixa de passagem quadrada Reino Unido

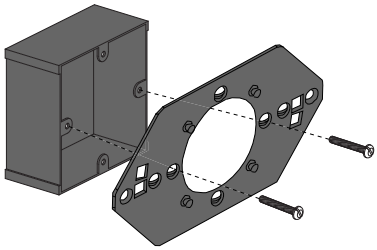

Caixa de passagem redonda União Europeia

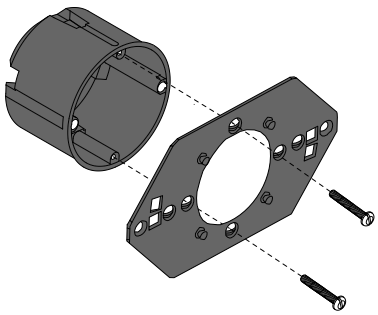

Nome do trabalho:	Números de modelo:	
Número do trabalho:		

Exemplo: Diagrama de elevador do sistema

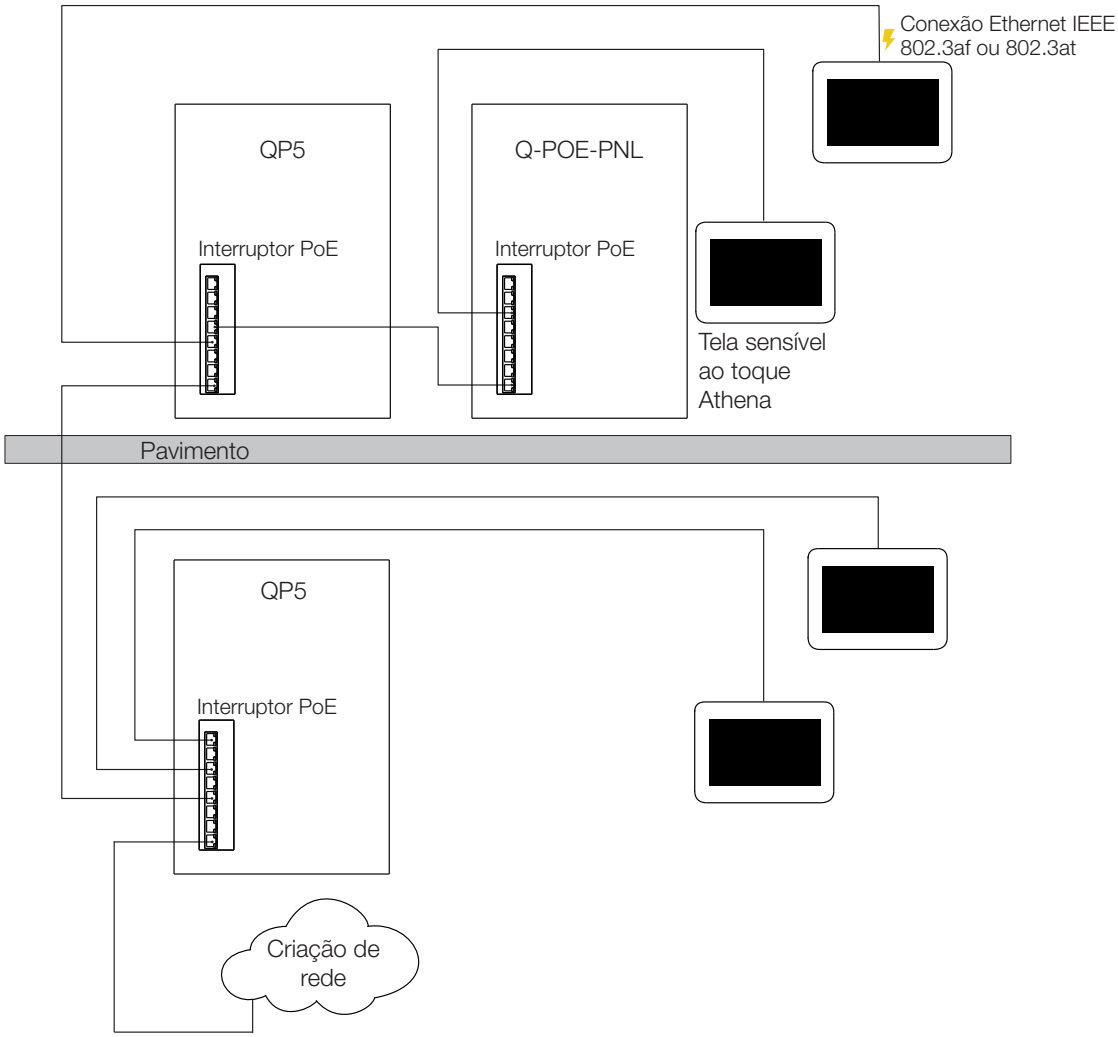

O logotipo da Lutron, Lutron, Athena, Clear Connect, EcoSystem, Energi Savr Node, Ketra, LED+, Softswitch, e Sivoia são marcas comerciais ou marcas registradas da Lutron Electronics Co., Inc. nos EUA e/ou em outros países.

Todos os outros nomes, logotipos e marcas de produto são de propriedade dos seus respectivos proprietários.

Nome do trabalho:	Números de modelo:	
Número do trabalho:		