3691201a 1 05.18.21

Pantalla táctil Athena

La pantalla táctil Athena es un control digital de montaje mural que permite gestionar las luces y persianas conectadas al Athena a través del procesador Athena Edge cableado. La interfaz de pantalla táctil ofrece una experiencia de uso enriquecida y proporciona un medio de control flexible para aplicaciones en una o varias zonas.

Características

- Pantalla táctil capacitiva de 127 mm (5 pulg) de diagonal, diseñada para controlar luces y persianas Lutron Athena.
  – 800 x 480 a 188 ppp; relación de aspecto 5:3
- Control de cargas de iluminación Lutron Athena por área, ambiente y zona:
  – Intensidad
  – Temperatura del color
  – Todo color, con ajuste fino (solo cargas Ketra)
- Control de persianas a nivel de área de persianas compatibles con Athena fabricadas por Lutron.
- Configuración en pantalla sencilla por medio de una interfaz de usuario guiada (no precisa software adicional).
- Admite control táctil (deslizando un dedo) para una navegación sencilla.
- Restricción de las capacidades de administración o control mediante códigos PIN de administrador y de usuario.
- Bisel de pantalla táctil disponible en vidrio blanco.
- Interfaz de usuario disponible en modos claro y oscuro (opciones de selección manual).
- Idiomas admitidos: Inglés, Español, Francés, Alemán, Italiano, Portugués, Chino Simplificado.
- Solo orientación horizontal. Montaje en caja posterior horizontal con abertura con un único empalme (E.U.A), en caja posterior cuadrada (Reino Unido) o en caja posterior redonda (EU).
- Precisa fuente de alimentación PoE (Power over Ethernet) compatible con IEEE 802.3af-2003 o con 802.3at-2009, modelo Q-POE-PNL de Lutron u otras.
- Solo para uso comercial.

Modelo disponible:

- Q-TOUCH5-WH – pantalla táctil Athena 127 mm (5 pulg) (blanco)

Nombre del trabajo:	Números de modelo:	
Número del trabajo:		

3691201a 2 05.18.21

Especificaciones

Compatibilidad

- Se puede utilizar en sistemas Lutron Athena.
  – Máximo de 5 pantallas táctiles Athena por procesador Athena Edge
- Compatible con las siguientes luces/controles de luz Lutron Athena:
  – LED+ Energi Savr Node PRO Phase Adaptive
  – Energi Savr Node con T-Series
  – Energi Savr Node con EcoSystem
  – Energi Savr Node DALI® Universal
  – Energi Savr Node para 0-10 V⎓
  – Energi Savr Node con Softswitch
  – Energi Savr Node PRO LED+ Phase Adaptive
  – Energi Savr Node Gen 2 con EcoSystem
  – Energi Savr Node Gen 2 para 0-10 V
  – Energi Savr Node Gen 2 con Softswitch
  – Módulos de alimentación Athena DIN (DPM)
  – Lámparas y luminarias Ketra Clear Connect Type X
  – Control exclusivo de luces de 1 canal o de ambientes RGB/CMY de 3 canales con la interfaz de control Athena QSE-CI-DMX (véanse las especificaciones de la interfaz de control QSE-CI-DMX para más información)
- Compatible con las siguientes soluciones de persianas de Lutron:
  – Persianas enrollables retráctiles
  – Persianas enrollables cableadas Sivoia QS
  – Cortinas cableadas Sivoia QS

Autorizaciones normativas

- cULus Listed
- FCC
- ICES
- CE
- UKCA

Entorno

- Temperatura ambiente de funcionamiento: de 0 a 40 °C (de 32 a 104 °F)
- Humedad relativa máxima del 90 %, sin condensación
- Solo para uso en interiores

Alimentación y comunicaciones

- Precisa fuente de alimentación PoE (Power over Ethernet) compatible con IEEE 802.3af-2003 o con 802.3at-2009, modelo Q-POE-PNL de Lutron u otras.
- Se comunica con el sistema a través de la conexión Ethernet de este al procesador Athena Edge cableado.

Montaje

- Se adapta a las siguientes cajas posteriores:
  – Caja posterior cuadrada de 102 mm (4 pulg) con empalme único para E.U.A. (montaje horizontal)
  – Caja posterior estándar de 50 mm x 96 mm x 65 mm (2 pulg x 4 pulg x 3 pulg) con empalme único para E.U.A (montaje horizontal)
  – Caja posterior cuadrada para el Reino Unido
  – Caja posterior redonda para la EU

Cableado

- Precisa cable Cat5e como mínimo.
- La longitud máxima del cable debe ser de 100 m (328 pies).
- Cada pantalla táctil debe disponer de un tendido de conexión Ethernet doméstico que lleve a un interruptor PoE.
- No se debe tender cableado PoE en exteriores.

Nombre del trabajo:	Números de modelo:	
Número del trabajo:		

Dimensiones mecánicas

Todas las dimensiones se muestran mm (pulg)

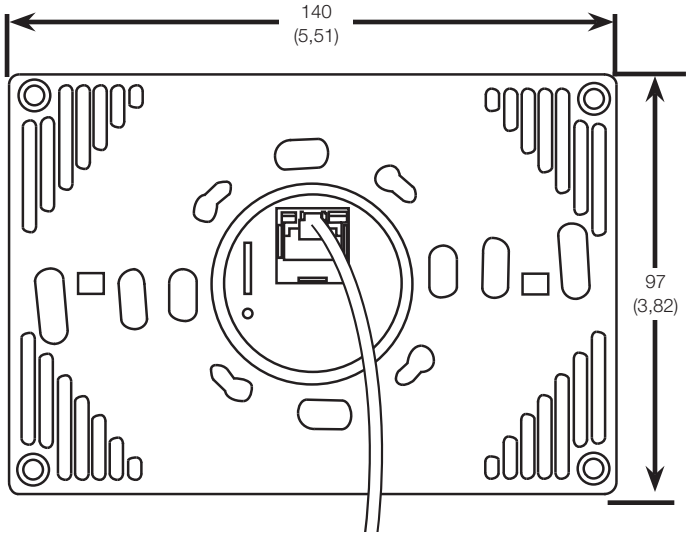

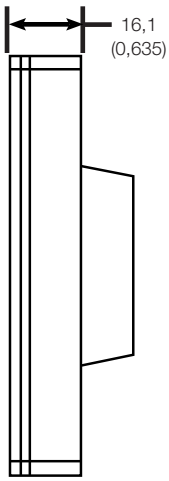

Diagrama de montaje

Todas las dimensiones se muestran mm (pulg)

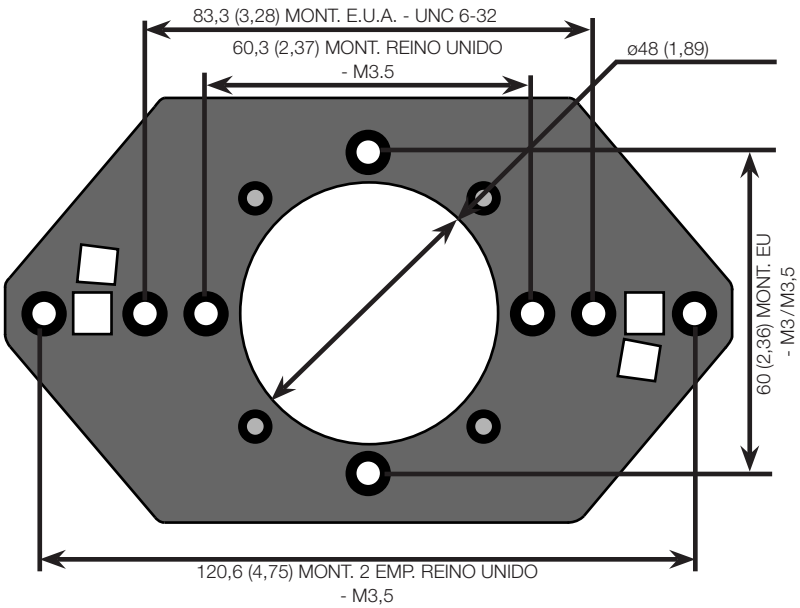

Caja de conexiones 102 mm x 102 mm (4 pulg x 4 pulg) tipo E.U.A con anillo colector de un empalme (horizontal)

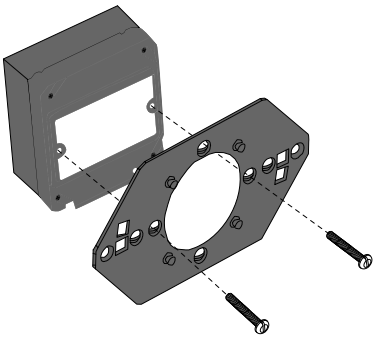

Caja posterior cuadrada (Reino Unido)

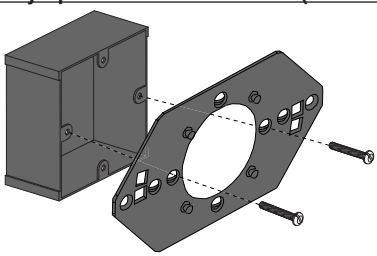

Caja posterior redonda (EU)

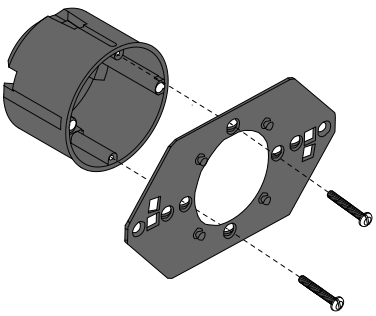

Nombre del trabajo:	Números de modelo:	
Número del trabajo:		

Ejemplo: Diagrama de conexiones del sistema

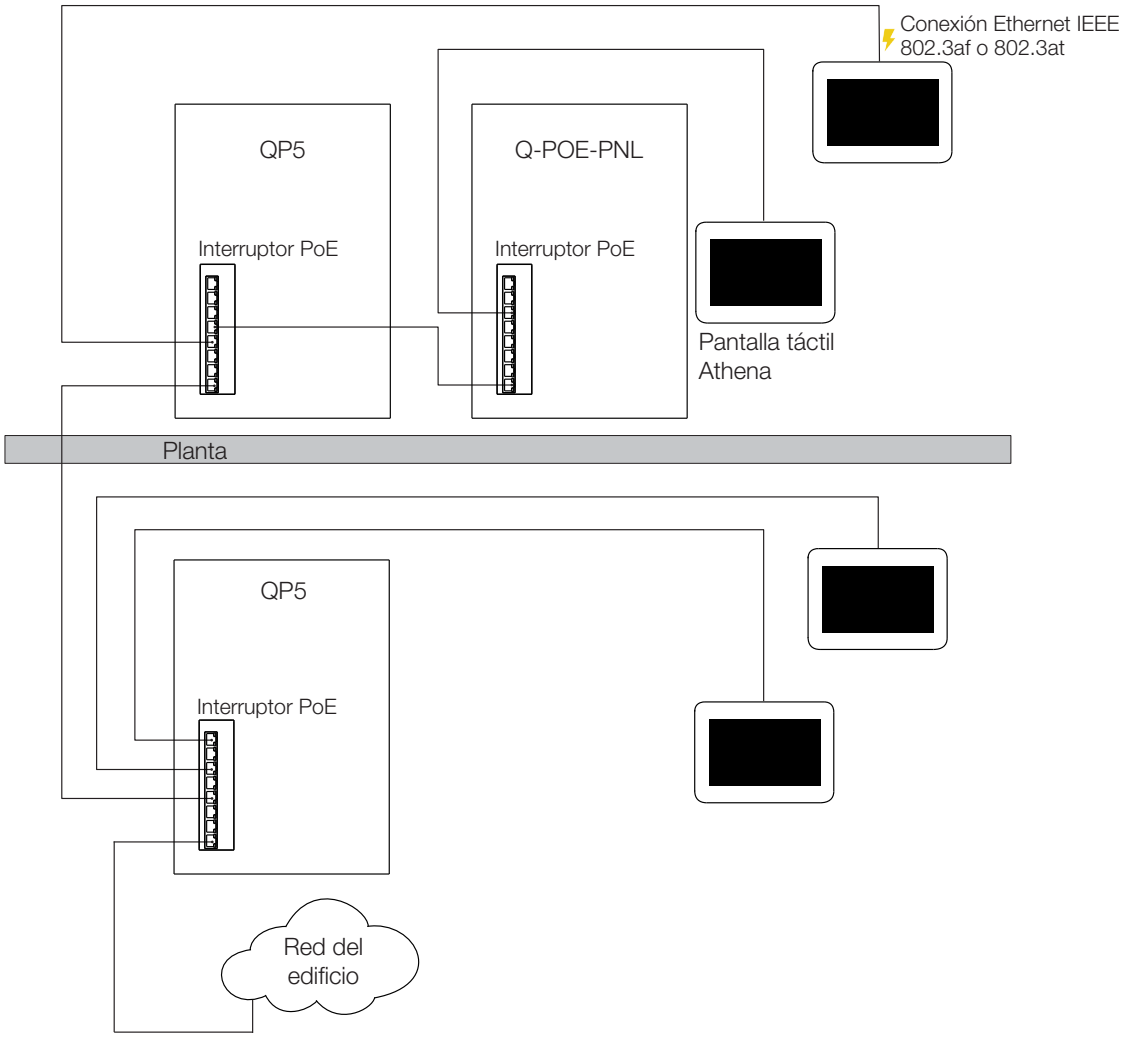

El logotipo de Lutron, Lutron, Athena, Clear Connect, EcoSystem, Energi Savr Node, Ketra, LED+, Softswitch, y Sivoia son marcas comerciales o marcas comerciales registradas de Lutron Electronics Co., Inc. en E.U.A. y/o en otros países.

Todos los demás nombres de productos, logotipos y marcas son de propiedad de sus respectivos poseedores.

Nombre del trabajo:	Números de modelo:	
Número del trabajo:		