Placas de pared listas para Josh.ai

Las placas de pared listas para Josh.ai combinan elegantemente los teclados de Lutron con el Josh Nano. Con las placas de pared listas para Josh.ai, los teclados de Lutron y los micrófonos de habitación Josh Nano ahora pueden agruparse en la misma caja de empotrar. Esto brinda a los clientes la comodidad del control por teclado y la flexibilidad del control por voz, todo en un mismo compartimiento.

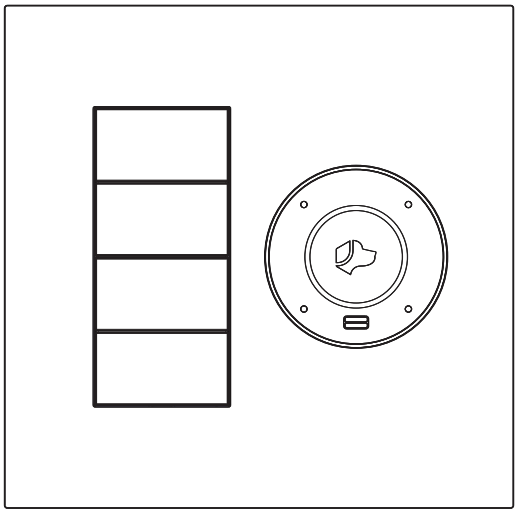

Las placas de pared pueden ser configuradas con la abertura para el teclado de Lutron en el lado izquierdo o derecho de las mismas y están disponibles en los estilos Claro designer y Palladiom architectural. Para obtener una lista completa de los colores y acabados disponibles consulte la página 9. Para obtener más información sobre el Josh Nano visite www.josh.ai/nano

Especificaciones

Números de modelo	Para obtener más información consulte **Cómo crear un número de modelo** en las páginas 4 a 6.
Aprobaciones reglamentarias	Quality Systems de Lutron registrados en ISO 9001.2015 Satisface la norma UL 1863
Entorno	*Temperatura ambiental de operación*: 0 °C a 40 °C (32 °F a 104 °F), 0% a 90% de humedad relativa sin condensación. Sólo para uso bajo techo.
Montaje	*Dimensiones típicas de la caja de empotrar estilo E.U.A*: 95 mm (3.7 pulg) A × 46 mm (1,8 pulg) L × 70 mm (2,8 pulg) P. Para obtener más información consulte **Montaje** en la páginas 7 y 8.
Cableado	Sólo funciona con dispositivos SELV/PELV/NEC® Clase 2
Garantía	Garantía limitada: www.lutron.com/warranty o llame al +1.888.235.2910 para obtener una copia impresa

Placas de pared listas para Josh.ai

Dimensiones

Las medidas se indican en: mm (pulg)

Palladiom architectural metálica *

Vista delantera

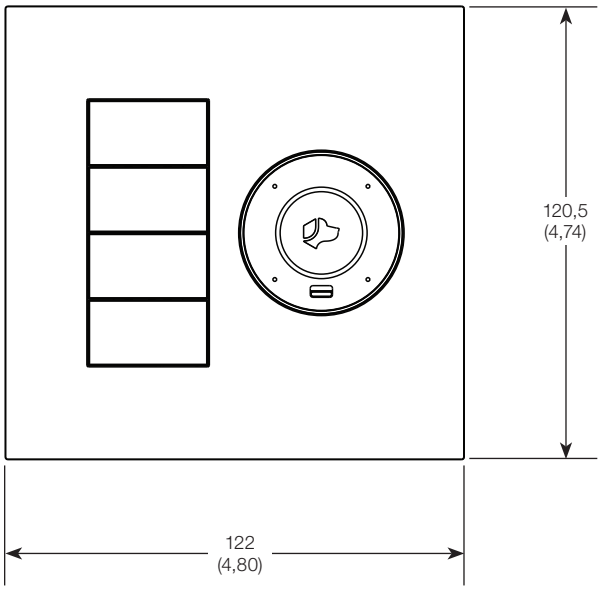

Vista lateral

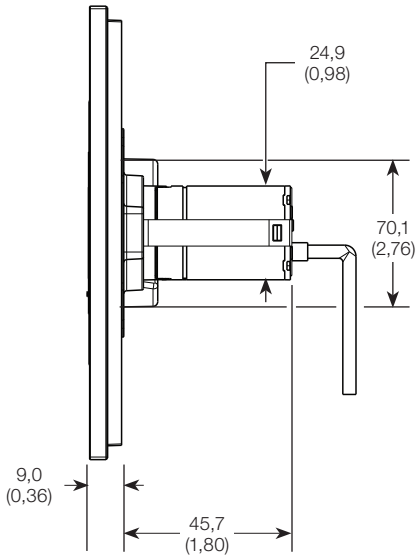

Palladiom architectural mate de dos dispositivos *

Vista delantera

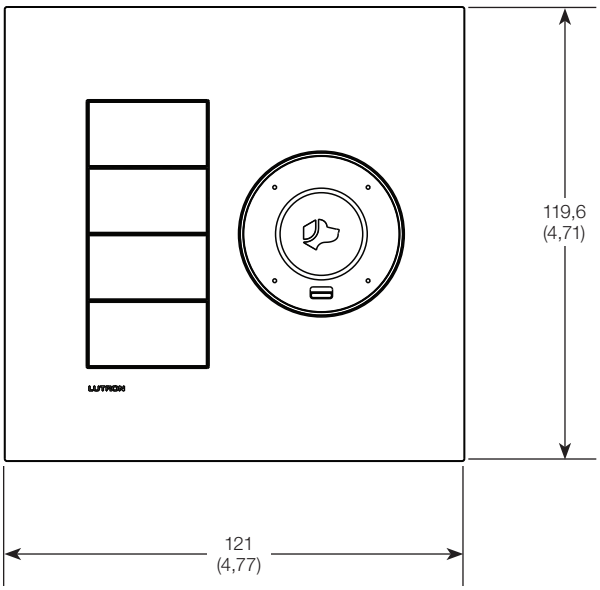

Vista lateral

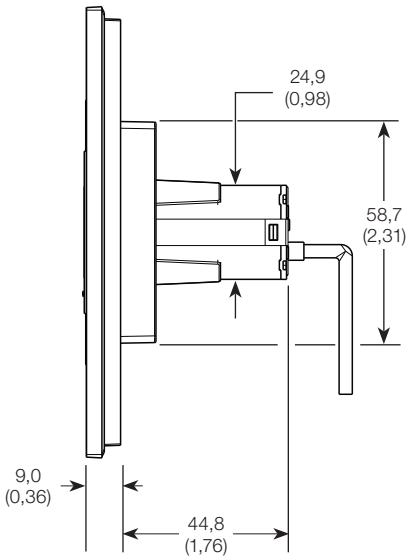

* El control del teclado y Josh.ai Nano se venden por separado

Placas de pared listas para Josh.ai

Dimensiones *(continuación)*

Las medidas se indican en: mm (pulg)

Claro de dos dispositivos *

Vista delantera

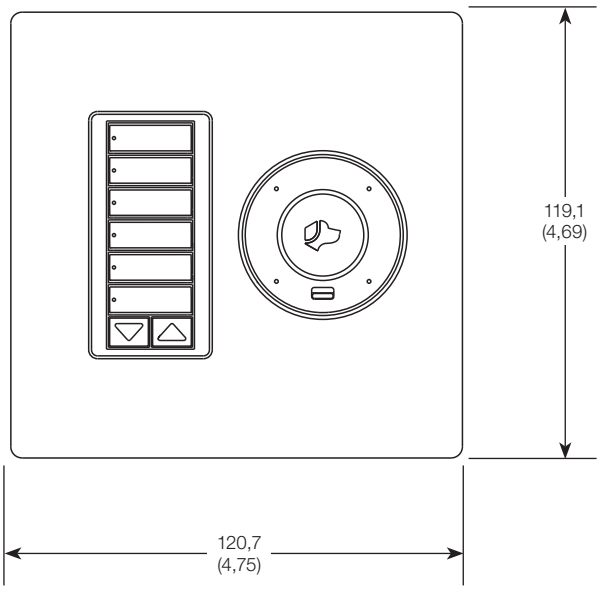

Vista lateral

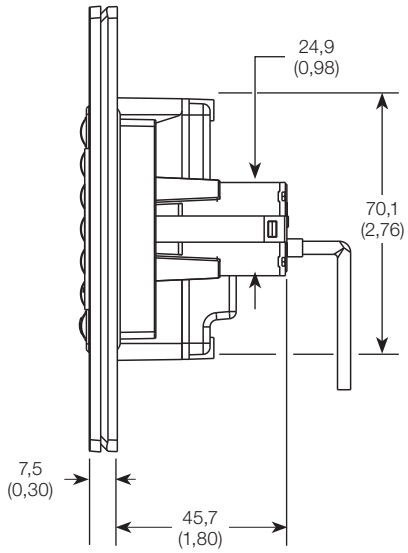

* El control del teclado y Josh.ai Nano se venden por separado

Placas de pared listas para Josh.ai

Cómo crear un número de modelo

Placas de pared Palladiom architectural metálicas

LWT – U – PN – P – ___

Placa de pared

LWT: Palladiom

Estilo de la caja de empotrar

U: Solo estilo E.U.A.

Compatibilidad con las placas de pared

P: Sólo compatible con los botones de plástico Palladiom

Configuraciones de los grupos

Definen la cantidad de ubicaciones de los grupos y lo que va en cada grupo.

PN: El metal es reversible, de modo que el “PN” puede ser utilizado para las orientaciones de teclado tanto derecha como izquierda

Colores y acabados

Acabados architectural metálicos

PG: Grafito pulido

SN: Níquel satinado

Acabados metálicos Signature

GP: Grafito

Placas de pared listas para Josh.ai

Cómo crear un número de modelo *(continuación)*

Placas de pared Palladiom architectural mate

LWT – U – ____ – P – ____

Placa de pared

LWT: Palladiom

Estilo de la caja de empotrar

U: Solo estilo E.U.A.

Compatibilidad con las placas de pared

P: Sólo compatible con los botones de plástico Palladiom

Configuraciones de los grupos

Definen la cantidad de ubicaciones de los grupos y lo que va en cada grupo.

PN: Teclado Palladiom (P) a la izquierda y un Josh.ai Nano (N) a la derecha

NP: Josh.ai Nano (N) a la izquierda y un teclado Palladiom (P) a la derecha

Colores y acabados

Acabados architectural mate

WH: Blanco*

(Para uso con Josh Nano en Lutron Palladiom, blanco)

BL: Negro

(Para uso con Josh Nano en Jet negro)

* Se recomienda combinarlas con el Josh Nano blanco de pedido especial diseñado para Palladiom de Lutron. El acabado blanco architectural mate no combina con el blanco coral de Josh Nano.

Placas de pared listas para Josh.ai

Cómo crear un número de modelo *(continuación)*

Placas de pared Claro (sólo compatibles con dispositivos de bajo voltaje)

SC – XN – ____

Placa de pared

SC: Claro Satin Colors (insertables únicamente)

Configuraciones de los grupos

Definen la cantidad de ubicaciones de los grupos y lo que va en cada grupo.

XN: Abertura Claro estándar (X) con abertura Josh Nano (N). Las placas de pared son reversibles, de modo que el "XN" puede ser utilizado para las orientaciones de teclado tanto derecha como izquierda.

Colores y acabados

Acabados Claro

SW: Nieve

(Para uso con Josh Nano en Coral blanco)

MN: Medianoche

(Para uso con Josh Nano en Jet negro)

Placas de pared listas para Josh.ai

Montaje

Placa de pared Palladiom architectural metálica

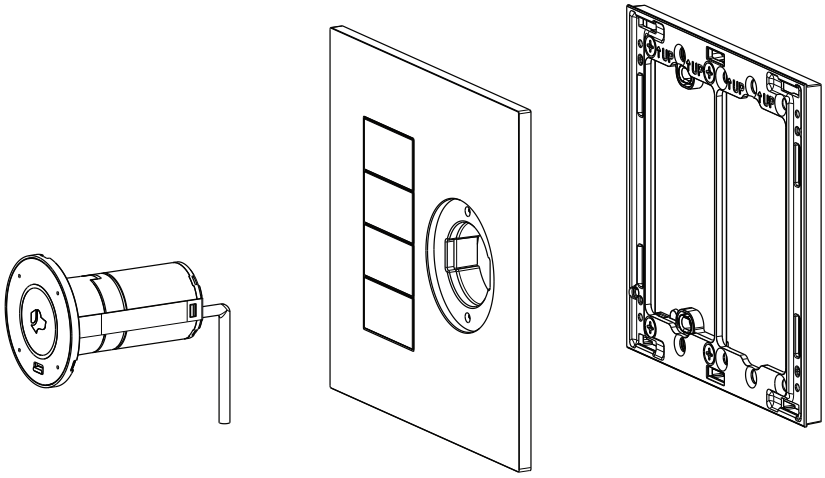

Placa de pared lista para Josh.ai	Teclado compatible de bajo voltaje SELV/PELV/NEC® Clase 2	Número de modelo
Palladiom architectural metálica	Teclados con cable Palladiom personalizados de HomeWorks	HQWT-B-P2W-BK-E
		HQWT-B-P3W-BK-E
		HQWT-B-P4W-BK-E
		HQWT-B-PRW-BK-E

Placa de pared Palladiom architectural mate

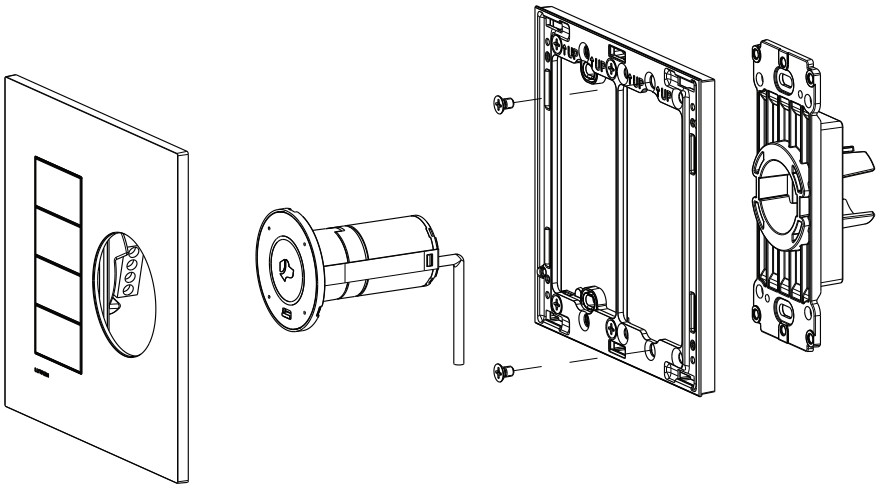

Placa de pared lista para Josh.ai	Teclado compatible de bajo voltaje SELV/PELV/NEC® Clase 2	Número de modelo
Palladiom architectural mate	HomeWorks Palladiom con cable	HQWT-B-P2W-
		HQWT-B-P3W-
		HQWT-B-P4W-
		HQWT-B-PRW-

Placas de pared listas para Josh.ai

Montaje

Placa de pared Claro

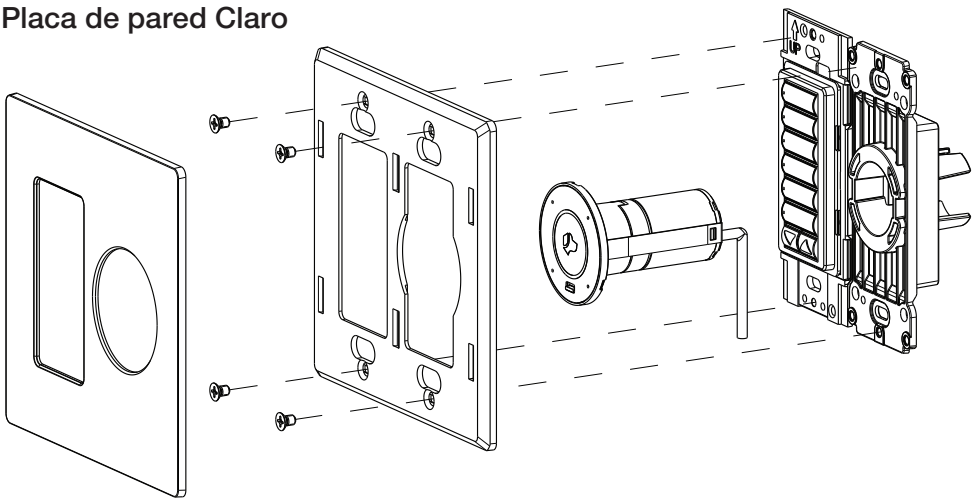

Placa de pared lista para Josh.ai	Teclado compatible de bajo voltaje SELV/PELV/NEC® Clase 2	Número de modelo
Claro	HomeWorks con cable seeTouch designer	HQWD-
	Pico	PJ2-

Placas de pared listas para Josh.ai

Colores y acabados

Acabados architectural metálicos

Níquel satinado
SN

Grafito pulido
PG

Acabados metálicos Signature

Grafito
GP

Acabados architectural mate

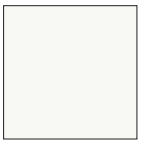

Blanco
WH

Negro
BL

Acabados Claro

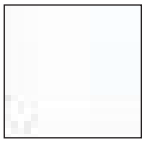

Nieve
SW

Medianoche
MN

Lutron, Claro, HomeWorks. Palladiom, Pico, Satin Colors y seeTouch son marcas comerciales o marcas comerciales registradas de Lutron Electronics Co., Inc. en E.U.A. y/o en otros países.

Todos los demás nombres de productos, logotipos y marcas son de propiedad de sus respectivos poseedores.