369262j 1 05.26.26

Sensor inalámbrico de luz natural Radio Powr Savr

El sensor inalámbrico de luz natural de Lutron es un sensor a baterías que controla automáticamente las luces mediante comunicación de RF con dispositivos de atenuación o conmutación compatibles. Este sensor se monta en el techo y mide la luz de la habitación. Luego, transmite el nivel de luz a los dispositivos de atenuación o conmutación asociados que controlan automáticamente las luces para equilibrar el nivel de luz de la habitación. El sensor combina conveniencia y un excepcional ahorro de energía con facilidad de instalación.

Características

- El sensor inalámbrico de luz natural es de calibración sencilla.
- Compensación de luz de día a través del eficiente control de circuito abierto de Lutron.
- Diseñado para ofrecer una respuesta lineal ante los cambios en el nivel de luz observado.
- Rango de luz 0 a 1 600 lx (0 a 150 fc).
- Utiliza la tecnología Clear Connect.
- Trabaja con los sensores de presencia y vacancia Radio Powr Savr y los controles remotos Pico.
- El modo de prueba intuitivo realiza una verificación instantánea del sistema.
- Existen múltiples métodos de montaje en techo disponibles para los diferentes materiales de techo.
- Los botones de prueba accesibles desde el frente hacen que la configuración sea sencilla.
- Batería con 10 años de vida útil.
- Cumple con la directiva RoHS.



Sensor mostrado en blanco



Sensor mostrado en negro

Números de referencia:

LRFX-DCRB-WH

- Código de color
- Frecuencia/Código de canal

Frecuencia/Códigos de canal

2 = 431,0 – 437,0 MHz (E.U.A, Canadá, México, Brasil)
3 = 868,125 – 869,850 MHz (Europa y U.A.E.)
4 = 868,125 – 868,475 MHz (China y Singapur)
5 = 865,5 – 866,5 MHz (India)
6 = 312,3 – 314,8 MHz (Japón)
7 = 433,05 – 434,79 MHz (Hong Kong, Macao)

Código de Color

WH = Blanco
BL = Negro [1]

Dispositivos RF compatibles:

- Para uso con productos de Lutron solamente.
- Se comunican con diversos sistemas inalámbricos de Lutron [2]

[1] La lente del sensor es blanca y el alojamiento es negro.

[2] *Visite la sección Servicio al cliente de Lutron en el sitio www.lutron.com para obtener información sobre compatibilidad de código de frecuencia/canal correspondiente a su región geográfica específica y datos sobre integración con otros productos de iluminación y cortinaje de Lutron.*

Nombre de trabajo:	Números de referencia:	
Número de trabajo:		

Especificaciones

Reglamentación

Lutron Quality Systems, registrado en ISO 9001.2015

Estándares

LRF2-

- Certificado por FCC
- Certificado por IC
- COFETEL
- ANATEL
- ASEP
- CRC
- SUBTEL
- SUPERTEL
- SUTEL
- Cumple con las exigencias de la Comisión de Energía de California (E.U.A.), Título 24
- Listado en cULus

LRF3-

- Marcado CE (Unión Europea)
- Aprobado por las Autoridades Reguladoras de Telecomunicaciones (TRA) (Emiratos Árabes Unidos)
- CITC (Reino de Arabia Saudita)

LRF4-

- Aprobado por el Comité Estatal de Regulación de Radio de China (SRRC) (China continental)
- Registrado ante el Organismo de Desarrollo de las Infocomunicaciones (IDA) de Singapur

LRF5-

- Aprobado por WPC (India)

LRF6-

- 007YUUL0688

LRF7-

- Certificado por FCC

Potencia/Rendimiento

- Voltaje de operación: 3 V⎓.
- Corriente de operación: 7 µA.
- Requiere una batería de litio CR 2450.
- Batería con 10 años de vida útil.
- Memoria no volátil (las preferencias se almacenan en las pérdidas de energía).

Ambiente

- Temperatura: 0 ºC a 40 ºC (32 ºF a 104 ºF).
- Para uso en interiores únicamente.
- Para uso en interiores únicamente. Humedad relativa: inferior a 90% sin condensación.

Rango

- **LRF2-, LRF3-, LRF4-, LRF5-, LRF7-**
  Los controles locales de carga deben estar ubicados dentro de una línea de visión de 18 m (60 pies), o de 9 m (30 pies) a través de las paredes, respecto de un sensor de luz natural.
- **LRF6-**
  Los controles locales de carga deben estar ubicados dentro de 7 m (23 pies) a través de las paredes, respecto de un sensor de luz natural.

Dimensiones

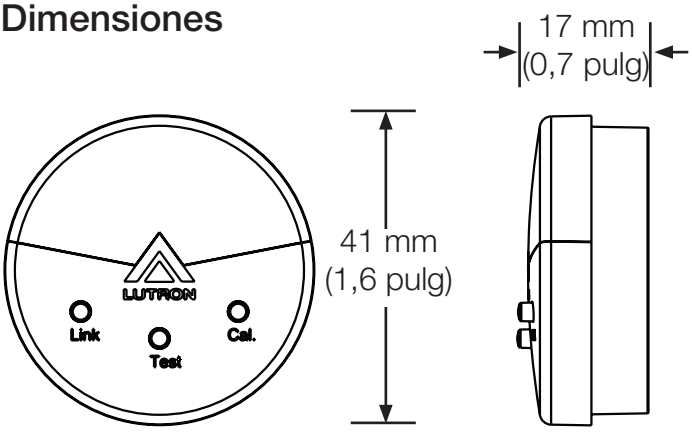

Nombre de trabajo:	Números de referencia:	
Número de trabajo:		

Montaje

Ubicación en áreas de tamaño promedio

La flecha apunta hacia el área que el sensor ve (hacia las ventanas)

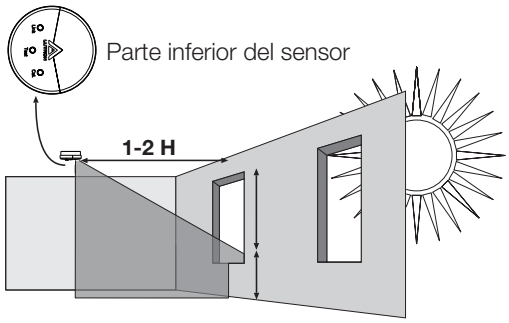

H = altura efectiva de la ventana

Ubicación en áreas estrechas (corredores, oficinas privadas)

La flecha apunta hacia el área que el sensor ve (en sentido contrario a las ventanas)

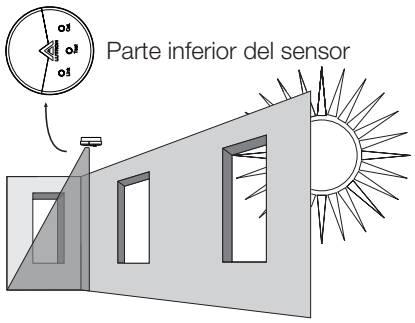

Instalación

Determine la ubicación de montaje del sensor de luz natural usando los diagramas de la izquierda:

- La flecha del sensor de luz natural apunta hacia el área que el sensor ve.
- Coloque el sensor de luz natural de forma tal que la flecha apunte a la ventana más cercana, a una distancia de una o dos veces la altura (H) efectiva de la ventana.
- La altura (H) efectiva de la ventana comienza en el antepecho o a 1 m (3 pies) del piso, la distancia que sea mayor, y finaliza en la parte superior de la ventana.
- Asegúrese de que la vista del sensor de luz natural no esté obstruida (por ej., ventiladores de techo o artefactos colgantes).
- No ubique el sensor de luz natural en la apertura de un tragaluz o por encima de accesorios de iluminación indirectos.
- En las áreas pequeñas en que el sensor de luz natural no pueda colocarse a una o dos veces la altura (H) de las ventanas, coloque el sensor cerca de las ventanas que miran dentro del espacio.
- No monte los sensores cerca de grandes superficies metálicas (por ej. cerca de una luminaria o de una losa de techo con revestimiento de metal). Los objetos metálicos afectarán el funcionamiento del dispositivo de RF.
- Para obtener información del montaje detallada y la aplicación específica, consulte "Daylight Sensor Design and Application Guide" (P/N 3683587) (solo Inglés) en www.lutron.com/TechnicalDocumentLibrary/3683587_Daylight_Sensor_Design_and_App_Guide_sg.pdf

Lutron, Clear Connect, Pico, Radio Powr Savr y cualquier descripción comercial y logotipos relacionados son marcas comerciales o marcas comerciales registradas de Lutron Electronics Co., Inc., en E.U.A. y/o en otros países.

Todos los demás nombres de productos, logotipos y marcas son de propiedad de sus respectivos poseedores.

Nombre de trabajo:	Números de referencia:	
Número de trabajo:		