Módulo de atenuación de RF con control de 0–10 V⎓

Compatible con los sistemas RA2 Select, RadioRA 2, y HomeWorks

El módulo de atenuación de RF con control de 0–10 V⎓ es un control de radiofrecuencia (RF) que opera balastos fluorescentes de 0–10 V⎓ controlados o controladores LED basado en la entrada de los sistemas RA2 Select, RadioRA 2, y HomeWorks.

- Un enlace de control de 0–10 V⎓ alimenta o drena automáticamente hasta 60 mA a artefactos de terceros.
- Conmuta el voltaje de línea hasta 5 A.
- Ajuste configurable de extremo alto y extremo bajo.
- Varios voltajes de operación disponibles; para obtener información sobre los requisitos de voltaje consulte la siguiente tabla de **Modelos**.
- Utiliza tecnología de RF Lutron Clear Connect; para obtener los datos de banda de frecuencias y compatibilidad con el sistema Lutron consulte la siguiente tabla de **Modelos**.
- Para la funcionalidad del sistema se requiere el software RadioRA 2 o HomeWorks.
- Se monta en una caja de conexiones eléctricas a través de una abertura ciega de 21 mm (1/2 pulg).
- Satisface los requisitos de uso en un compartimiento que gestione el aire del ambiente (plenum) de acuerdo con la norma NEC® 2011 300.22(C)(3) (sólo modelo LMJ-).

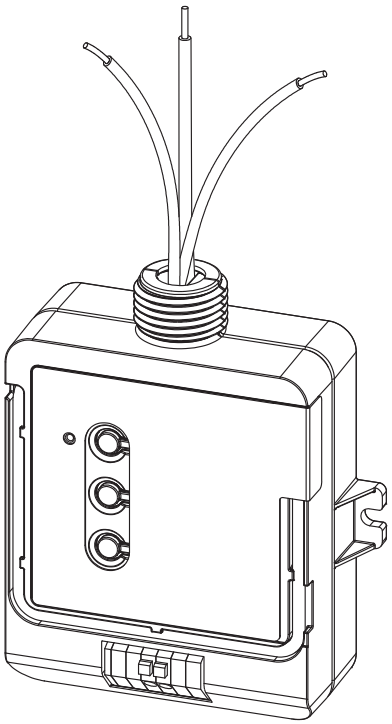

Se muestra el modelo LMJ-5T-DV-B

Modelos

Número de modelo	Región	Voltaje de operación	Banda de frecuencias	Sistemas compatibles
LMJ-5T-DV-B	E.U.A., Canadá y México	120 / 277 V∼	434 MHz	RA2 Select, RadioRA 2, HomeWorks
LMK-5T-DV-B	Europa, E.A.U.	220–240 V∼	868 MHz	
LMM-5T-DV-B	China		868 MHz Limitados	
LMN-5T-DV-B	India		865 MHz	
LMQ-5T-DV-B	Hong Kong, Israel		434 MHz Limitados	

NOTA: Para informarse sobre la compatibilidad de la banda de frecuencias con su región geográfica, si no está indicada más arriba, póngase en contacto con Lutron.

Módulo de atenuación de RF con control de 0–10 V⎓

Especificación

Alimentación eléctrica	120/277 V∼ 50/60 Hz 5 A (modelo LMJ-) 220–240 V∼ 50/60 Hz 5 A (modelos LMK-, LMM-, LMN-, LMQ-)
Consumo típico de energía	< 1,0 W Condiciones típicas del ensayo de potencia: todas las cargas desconectadas
Aprobaciones reglamentarias	cULus®, homologado para plenum por UL 2043, aprobado por FCC. Satisface los límites establecidos para los dispositivos de Clase B, conforme a la Sección 15 de las normativas de la FCC: IC, NOM y ANATEL (modelo LMJ-) CE, TRA y CITC (modelo LMK-) WPC (modelo LMN-)
Entorno	Temperatura ambiental de operación: 0 °C a 40 °C (32 °F a 104 °F) Humedad ambiental de operación: 0% a 90 % de humedad, sin condensación. Sólo para uso bajo techo.
Comunicaciones	Opera utilizando tecnología de RF Clear Connect para permitir una comunicación inalámbrica confiable; para obtener información sobre bandas de frecuencias consulte la tabla de números de modelo de la página 1. El alcance de RF es de 9 m (30 pies) desde los repetidores. Para aplicaciones que utilicen placas de techo con película de respaldo o metálicas póngase en contacto con Lutron.
Carga	Máxima carga del enlace de control de 0–10 V⎓: 60 mA, la fuente o el sumidero se configuran automáticamente. Enlace de control compatible con las normas ANSI E1.3 2001 (R2006) e IEC 60929 Anexo E. Máxima carga conmutada: iluminación de 5 A. Sin requisitos de carga mínima. Los tipos de carga incluyen, entre ellos: BVM, BVE, incandescente, fluorescente magnética, fluorescente electrónica y LED.
Protección contra picos de voltaje momentáneos	Se comprobó que soporta picos de voltaje sin daños o pérdidas de operación, de acuerdo con la norma IEEE C62.41-1991 "Recommended Practice on Surge Voltages in Low-Voltage AC Power Circuits" (Práctica recomendada para picos de voltaje en circuitos de alimentación de CA de bajo voltaje).
Montaje	Se monta en una caja de conexiones eléctricas a través de una abertura ciega de 21 mm (1/2 pulg).
Garantía	www.lutron.com/TechnicalDocumentLibrary/Warranty.pdf www.lutron.com/TechnicalDocumentLibrary/Intl_Warranty.pdf

Módulo de atenuación de RF con control de 0–10 V⎓

Dimensiones

Las dimensiones se muestran en mm (pulg)

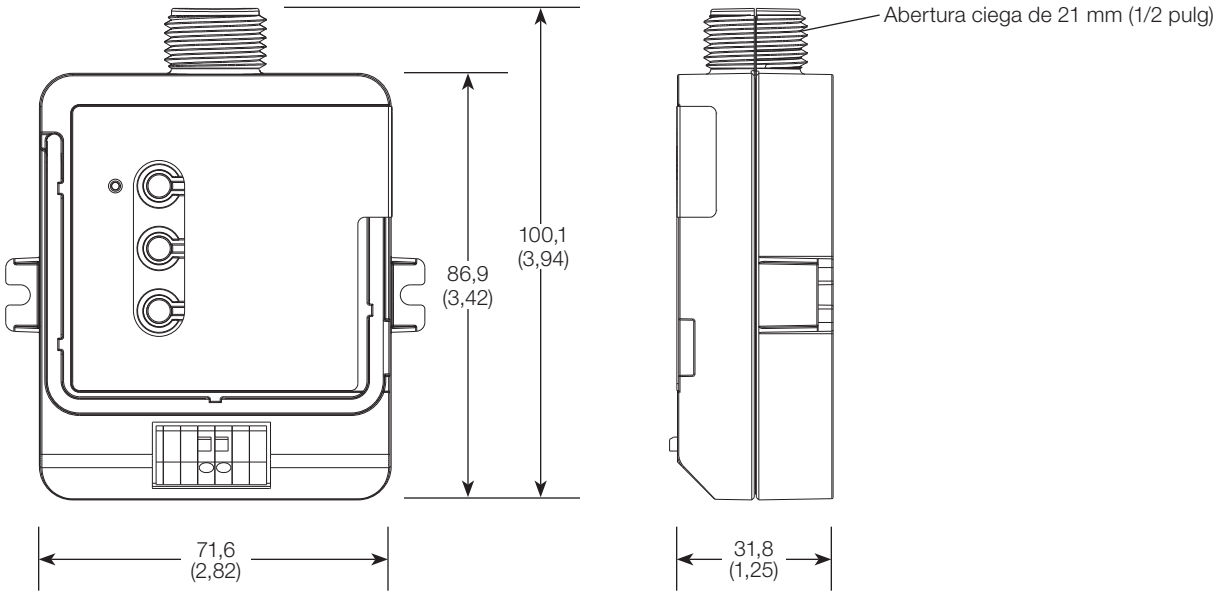

Dimensiones de todos los modelos. Se muestra el modelo LMJ-5T-DV-B.

Módulo de atenuación de RF con control de 0–10 V⎓

Diagramas esquemáticos de cableado

Modelos LMJ- y LMQ-

Utilice la tuerca de conducto suministrada y cablee el módulo tal como se muestra.

120/277 V∼ 50/60 Hz (modelo LMJ-)
220–240 V∼ 50/60 Hz (modelo LMQ-)

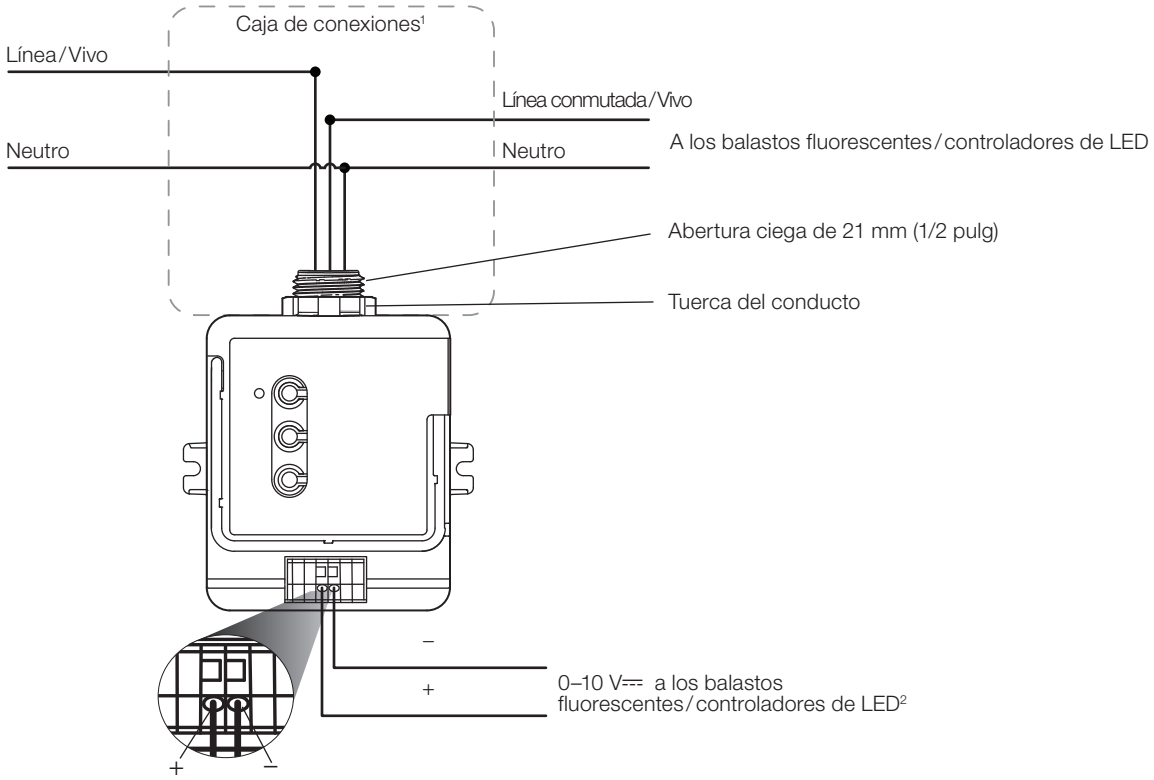

[1] Algunas aplicaciones (en E.U.A.) requieren que el módulo de RF sea instalado dentro de una caja de conexiones adicional. Para obtener información acerca de cómo realizar esta instalación, consulte la Nota de aplicación Nº 423 (N/P 048423) en www.lutron.com Para informarse sobre los métodos de instalación adecuados consulte todas las normativas eléctricas locales y nacionales.

[2] Sólo utilice cable macizo 0,75 mm^2 a 1,5 mm^2 (18 AWG a 16 AWG).

Módulo de atenuación de RF con control de 0–10 V⎓

Diagramas esquemáticos de cableado (continuación)

Modelos LMK-, LMM-, y LMN-

220–240 V∼ 50/60 Hz

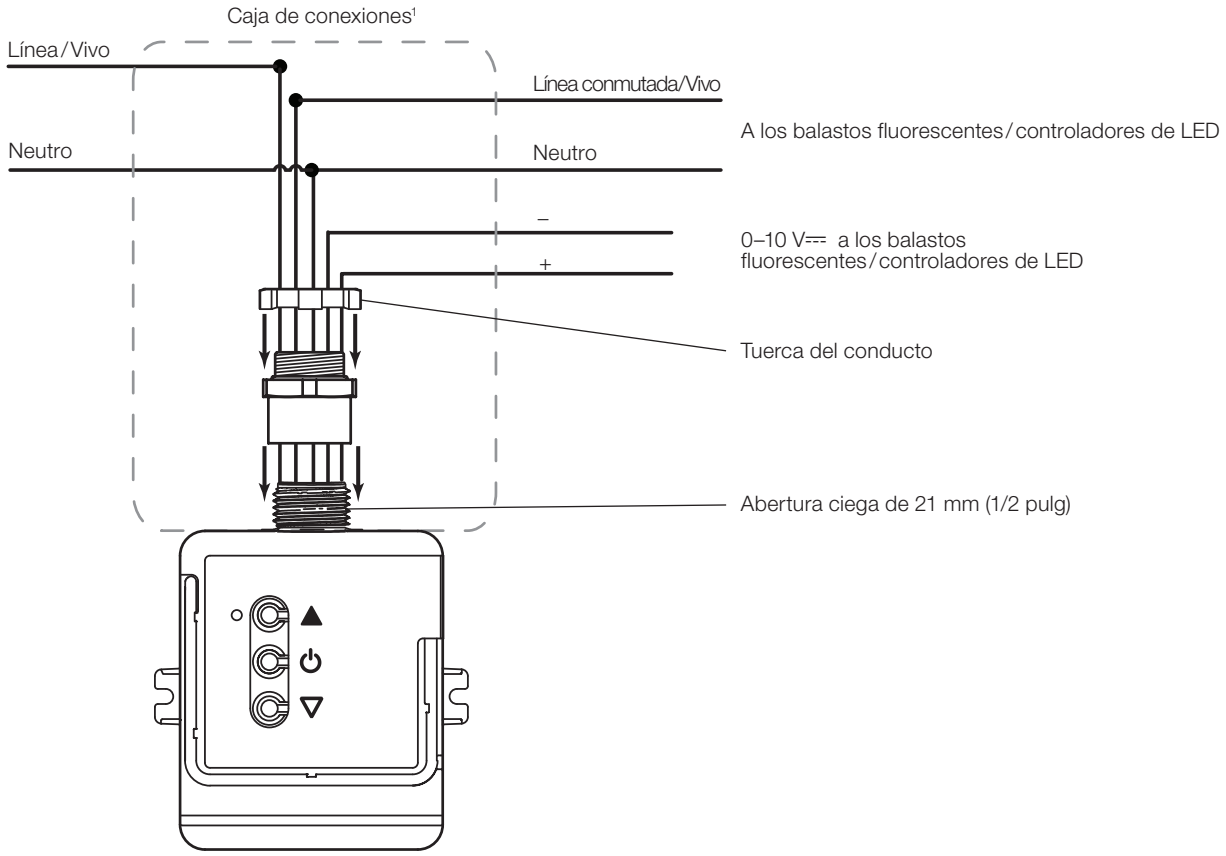

[1] El módulo de RF puede ser instalado en una caja de conexiones o una caja organizadora. Para informarse sobre los métodos de instalación adecuados consulte todas las normativas eléctricas locales y nacionales.

Módulo de atenuación de RF con control de 0–10 V⎓

Comunicaciones

Configuración cableada y de RF (RadioRA 2 y HomeWorks)

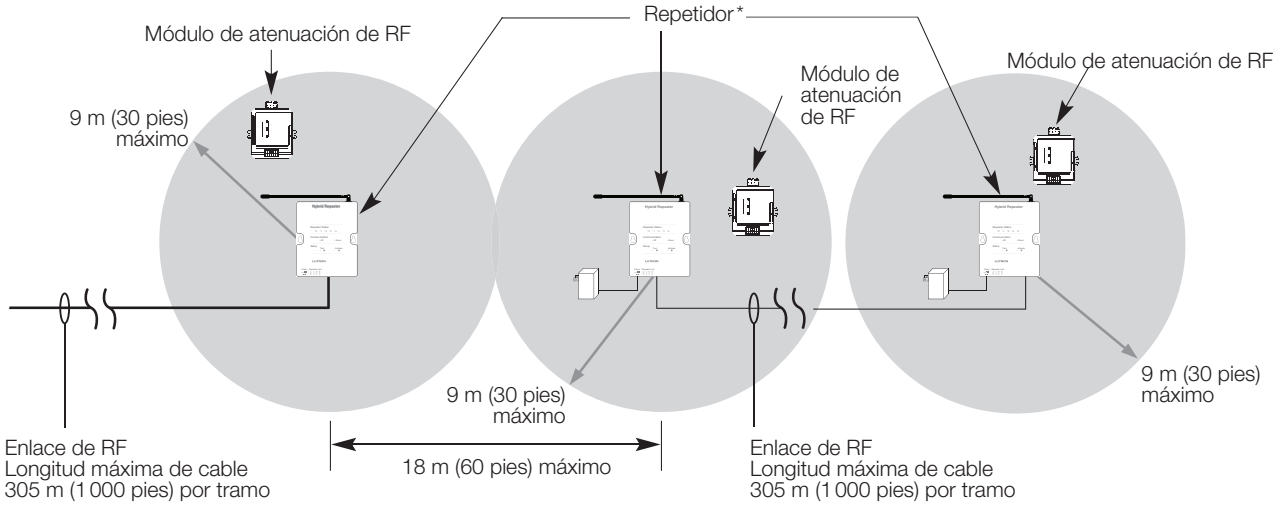

* En los sistemas HomeWorks, utilice repetidores híbridos para la extensión del rango. En el RadioRA 2, el repetidor mostrado puede ser ya sea un repetidor principal (1 requerido) o un repetidor auxiliar (hasta 4 permitidos).

Rango de RF de RA2 Select

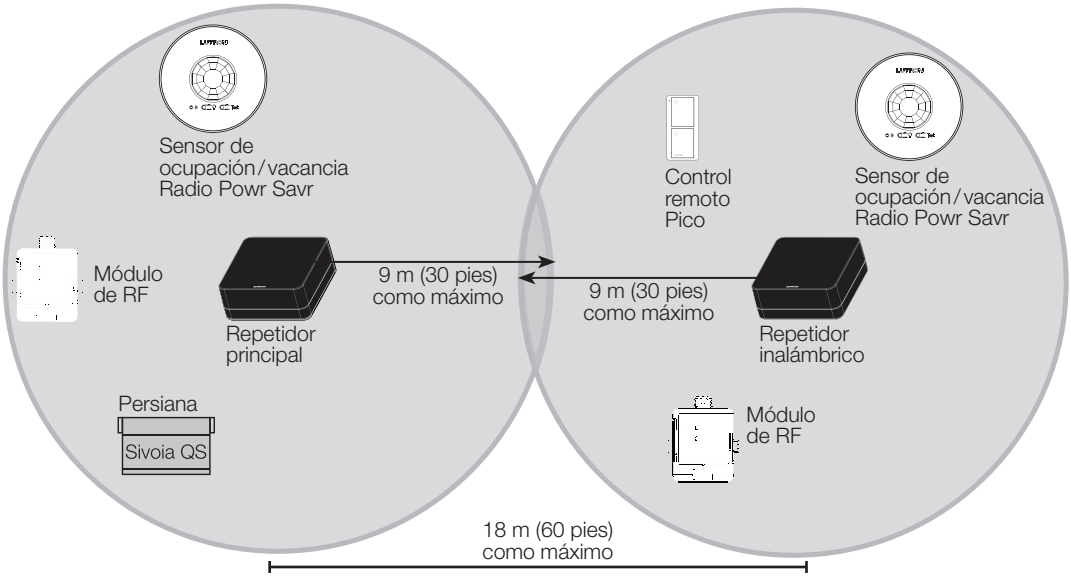

Todos los dispositivos deben estar ubicados a menos de 9 m (30 pies) de un repetidor. El rango se puede extender con hasta cuatro repetidores inalámbricos de Lutron (Lx-REPPRO).

Lutron, Clear Connect, HomeWorks, RA2 Select, Pico, Radio Powr Savr, Sivoia, RadioRA, y RadioRA 2 son marcas comerciales o marcas comerciales registradas de Lutron Electronics Co., Inc. en E.U.A. y/o en otros países.
Todos los demás nombres de productos, logotipos y marcas son propiedad de sus respectivos propietarios.