369857r 1 08.08.24

Verdrahtete QS-Palladiom Bedienstelle

Anhand der verdrahteten QS-Palladiom Bedienstelle kann der Benutzer Laststeuergeräte von Lutron über ein QS-Link ansteuern.

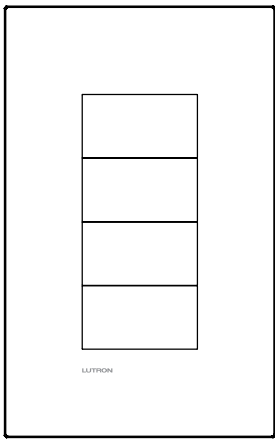

1-spaltig, US-Format

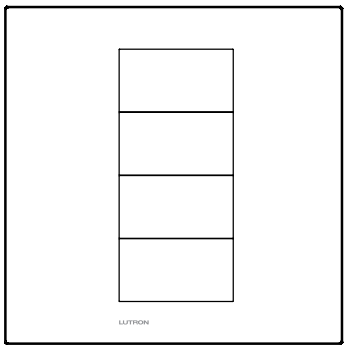

1 Tastengruppen, quadratisch

Leistungsmerkmale

- Große benutzerfreundliche Tasten.
- Tasten mit Gravur und weißer Hintergrundbeleuchtung erleichtern die Identifizierung und Bedienung der Bedienstelle bei schwachem Licht.
- Tastengravuren sind einfach zu erkennen.
- In unterschiedlichen Farben und Ausführungen erhältlich.
- Die Bedienstellen sind mit verschiedenen Markierungsoptionen für die Tasten erhältlich.
- Verdrahtung am QS-Link.
- Funktioniert mit Quantum-, myRoom-Plus- und myRoom-Prime-Systemen.
- Der Aktivierungsstatus und die jeweilige Szene werden anhand der unterschiedlichen Beleuchtungsstärke gekennzeichnet.
- Anhand des dynamischen Hintergrundbeleuchtungsmanagement (Dynamic Backlighting Management/DBM) wird die Intensität der Hintergrundbeleuchtung je nach Umgebungslicht automatisch angepasst.
- Die Justierung der Hintergrundbeleuchtung kann auch in den Quantum- und myRoom-Plus-Systemen programmiert werden.

Farben und Ausfertigungen

Matte Oberflächen im Architekturstil

- Almond **AL**
- Beige **BE**
- Schwarz **BL**
- Braun **BR**
- Grau **GR**
- Ivory **IV**
- Light Almond **LA**
- Sienna **SI**
- Taupe **TP**
- Weiß **WH**

Metalloberflächen im Architekturstil

- Messing, antik * **QB**
- Messing hell **BB**
- Chrom hell **BC**
- Nickel hell **BN**
- Graphit poliert **PG**
- Brass satiniert **SB**
- Chrom satiniert **SC**
- Nickel satiniert **SN**

Metalloberflächen im Signature-Stil

- Champagner **CP**
- Graphit **GP**

Glasoberflächen

- Schwarzes transparentes Glas **CBL**
- Weißes transparentes Glas **CWH**

- Aufgrund der Grenzen, die der Drucktechnik gesetzt sind, stimmen die abgebildeten Farben und Oberflächen ggf. nicht hundertprozentig mit den tatsächlichen Produktfarben überein.
- Die PD-CK-1 (Architektur)- und SM-CK-DEMO (Signature Metal)-Chip-Mustersätze sind erhältlich und zeigen diese Farben und Ausführungen. Chips sollten nicht zur exakten Abstimmung von Farbe oder Ausführung verwendet werden.**

* Messing antik ist ein handgefertigtes Finish, bei dem abtragende Prozesse eingesetzt werden. Bei derartigen handwerklichen Schritten können Unterschiede in Ton, Glanz und Erscheinungsbild auftreten.

** Bitte setzen Sie sich mit Lutron in Verbindung, bevor Sie Muster zur Abstimmung bei einem Produkt verwenden, das nicht von Lutron stammt.

Auftragsname:	Modellnummern:	
Auftragsnummer:		

Spezifikationen

Genehmigungen

- Lutron Quality Systems – Eintragung gemäß ISO 9001:2015.
- Mit UL 508 konform
- Mit IEC 60669-2-1 konform
- Mit CSA C22.2, Nr. 14-13 konform
- Mit UL 2269 konform (nur EBB-1-3COL)
- Mit IEC 60670-1 konform (nur EBB-1-3COL)
- Mit CSA C22.2 No. 18.2 konform (2006) (nur EBB-1-3COL)

Leistungseingang

- SELV/PELV/NEC® Klasse 2
- Betriebsspannung: 24-36 V⎓ 30 mA

Systemkommunikation und -kapazität

- Bedienstellen werden mit anderen Geräten auf dem QS-Link verkabelt (gemäß SELV/PELV/NEC® Klasse 2).
- Ein Quantum System kann bis zu 100 QS-Geräte auf dem QS-link haben.
- Ein myRoom-Plus- oder myRoom-Prime-System kann bis zu 50 QS-Geräte auf dem QS-link haben.
- Jede Basiseinheit zählt auf dem QS-link als 1 Vorrichtung.
- Jede Tastengruppe auf einer verdrahteten QS-Palladiom Bedienstelle verbraucht 1 PDU auf dem QS-Link. Vollständige Informationen zu PDUs finden Sie im Dokument „Power Draw Units on the QS Link" (Lutron Best.-Nr. 369405) auf www.lutron.com

Anschlüsse

- Jeder Anschluss nimmt bis zu zwei 1,0-mm^2 (18 AWG)-Kabel auf.

Umgebung

- Umgebungsbetriebstemperatur: 0 °C bis 40 °C
- Max. 90 % nicht kondensierende, relative Luftfeuchtigkeit
- Nur für den Innenbereich.

Wichtige Designmerkmale

- Im Rahmen des Außendiensts austauschbare Frontplatten- und Tastenkits lassen eine individuelle Gestaltung durch den Benutzer zu. Weitere Informationen finden Sie unter **Zusammenstellung einer Modellnummer (Tastenkits)**.
- Entspricht den Anforderungen laut IEC 801-2. Kann laut Tests einer elektrostatischen Entladung von 15 kV ohne Schäden oder Speicherverlust standhalten.
- Frontplatte rastet ohne sichtbare Befestigungsvorrichtungen ein.
- Die Farbe oder Gravur kann mit Frontplatten-/ Tastenkits angepasst werden.
- Gravurschrift: Helvetica (11 oder 14 pt), Sonderzeichen erhältlich (z. B. ç, ñ), Chinesisch und Arabisch NICHT erhältlich.
- IP20-Wert
- Der Steuerbetrieb entspricht den ADA-Normen für Barrierefreiheit.

Kompatibilität

- Verdrahtete QS-Palladiom Bedienstellen sind kompatibel mit:
  - Quantum Systemen
  - myRoom Plus-Systemen
  - myRoom-Prime-Systeme

Befestigung

- Abmessungen typischer US-Unterputzdosen: 95 mm hoch × 46 mm breit × 70 mm tief
- Abmessungen typischer quadratischer Unterputzdosen: 75 mm hoch × 75 mm breit × ≥25 mm tief
- Abmessungen typischer runder Unterputzdosen: ϕ 68 mm × ≥25 mm tief
- Weitere Informationen siehe **Befestigung**.

Eingeschränkte Garantie

- www.lutron.com/warranty oder rufen Sie +1.610.282.3800 an, um ein gedrucktes Exemplar zu erhalten

Auftragsname:	Modellnummern:	
Auftragsnummer:		

Abmessungen

US-Format – Kunststoff-, Glas- oder Metall-Finish

Abmessungen angezeigt in: mm

Eingängige

Vorderansicht

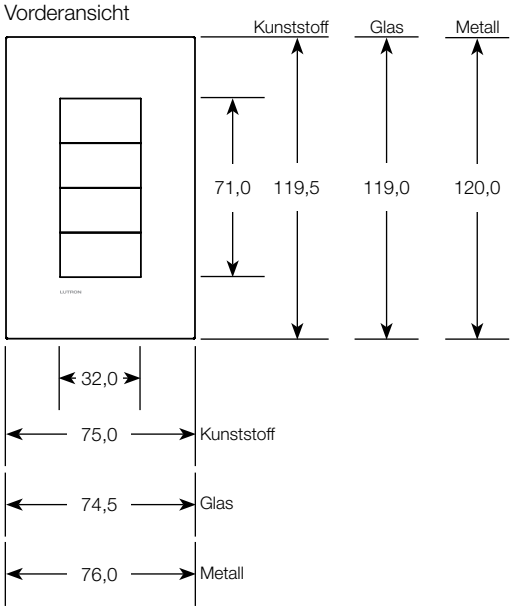

Seitenansicht

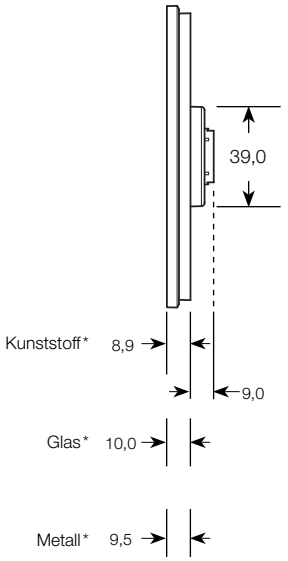

Zweigängigen

Vorderansicht

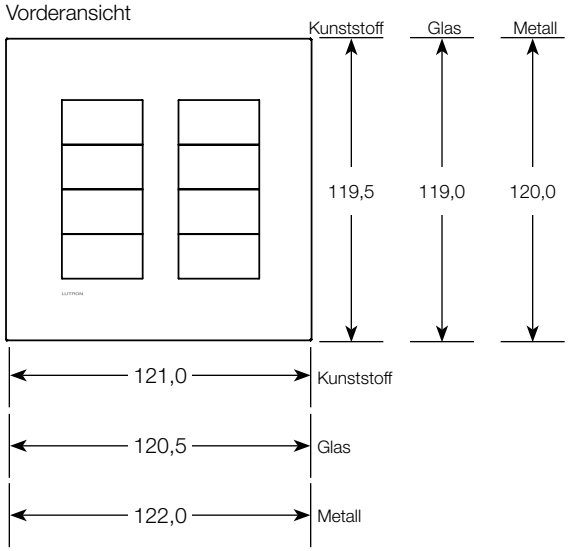

Seitenansicht

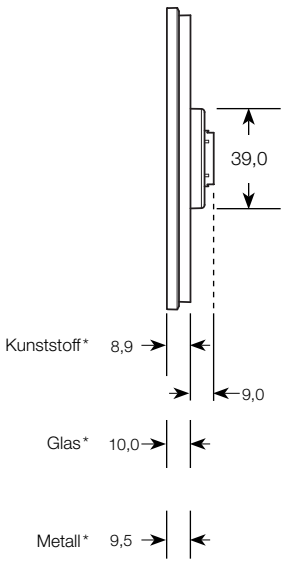

* Die Installation einer Unterputzdose wirkt sich auf diese Abmessung aus.

(Fortsetzung siehe nächste Seite…)

Auftragsname:	Modellnummern:	
Auftragsnummer:		

Abmessungen *(Fortsetzung)*

US-Format – Kunststoff-, Glas- oder Metall-Finish *(Fortsetzung)*

Abmessungen angezeigt in: mm

Dreigängigen

Vorderansicht

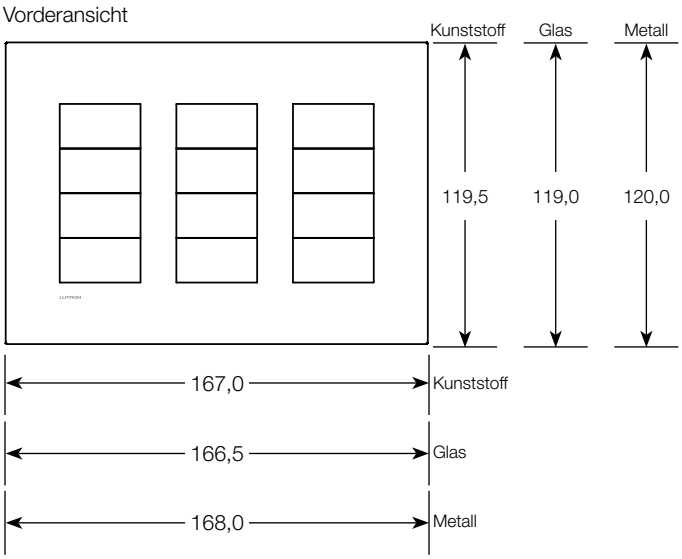

Seitenansicht

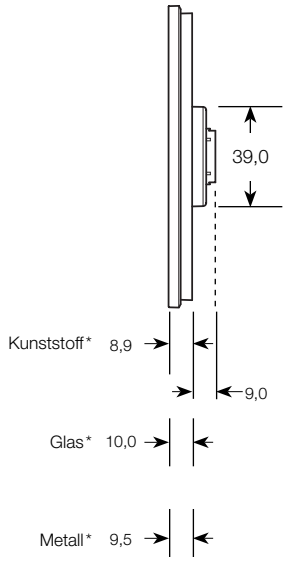

Viergängigen

Vorderansicht

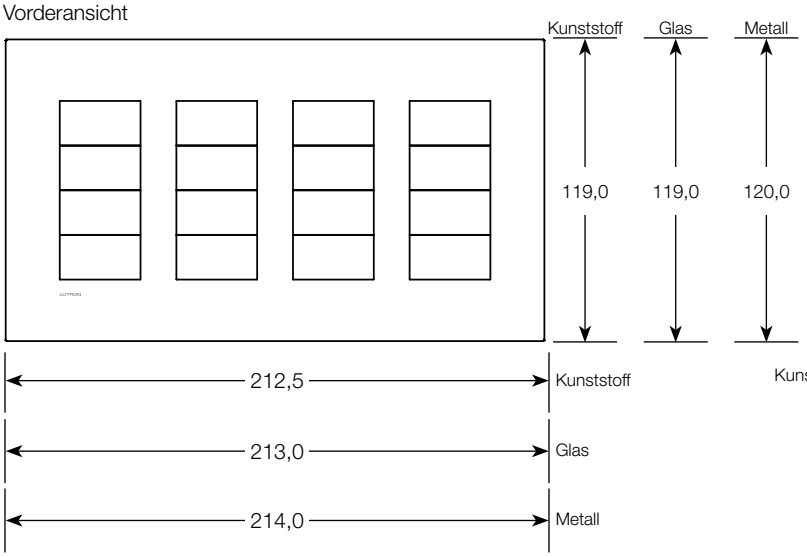

Seitenansicht

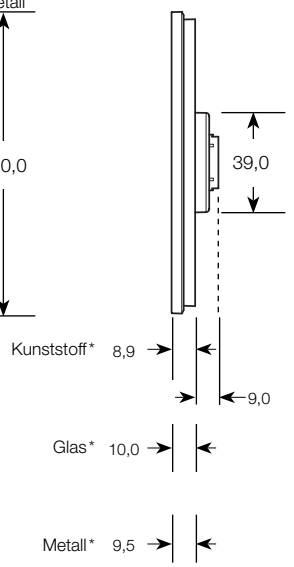

* Die Installation einer Unterputzdose wirkt sich auf diese Abmessung aus.

Auftragsname:	Modellnummern:	
Auftragsnummer:		

Abmessungen *(Fortsetzung)*

Quadratisch – Kunststoff-, Glas- oder Metall-Finish

Abmessungen angezeigt in: mm

1 Tastengruppe

Vorderansicht

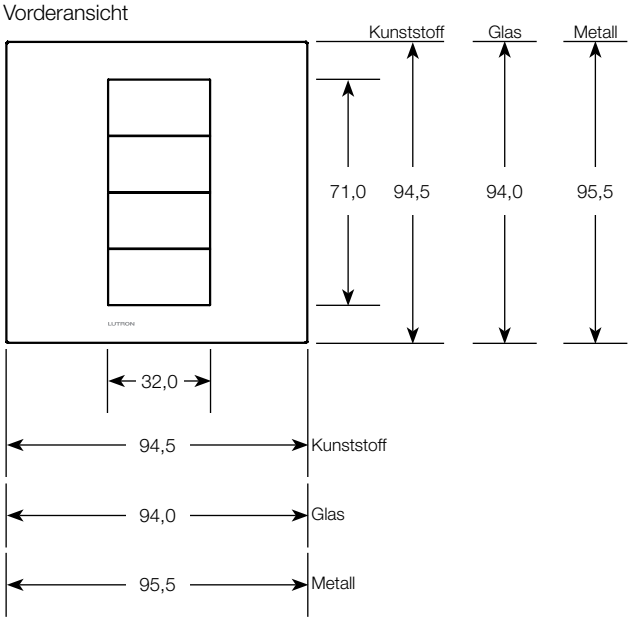

Seitenansicht

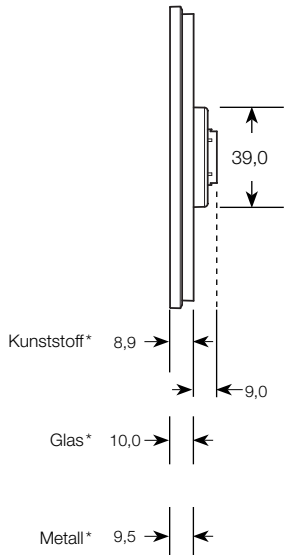

2 Tastengruppen

Vorderansicht

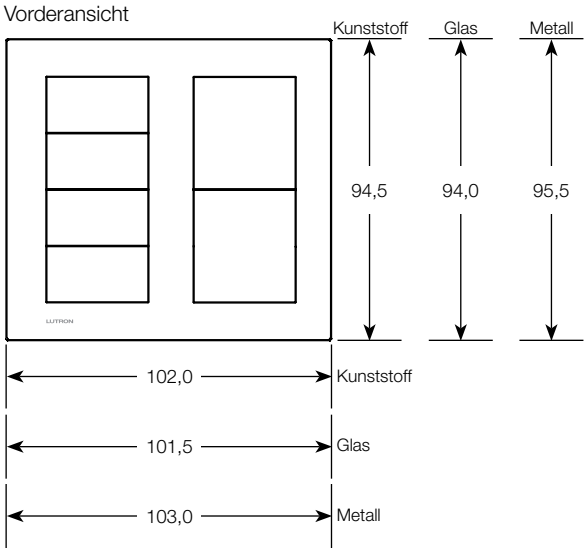

Seitenansicht

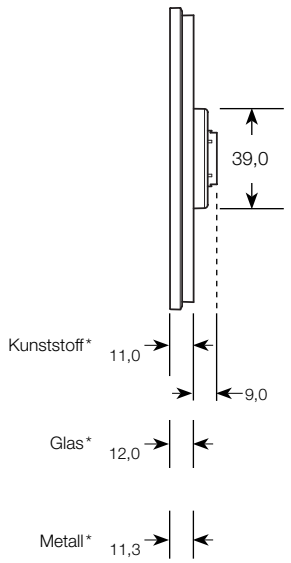

* Die Installation einer Unterputzdose wirkt sich auf diese Abmessung aus.

Auftragsname:	Modellnummern:	
Auftragsnummer:		

Abmessungen *(Fortsetzung)*

Quadratisch – Kunststoff-, Glas- oder Metall-Finish *(Fortsetzung)*

Abmessungen angezeigt in: mm

3 Tastengruppen

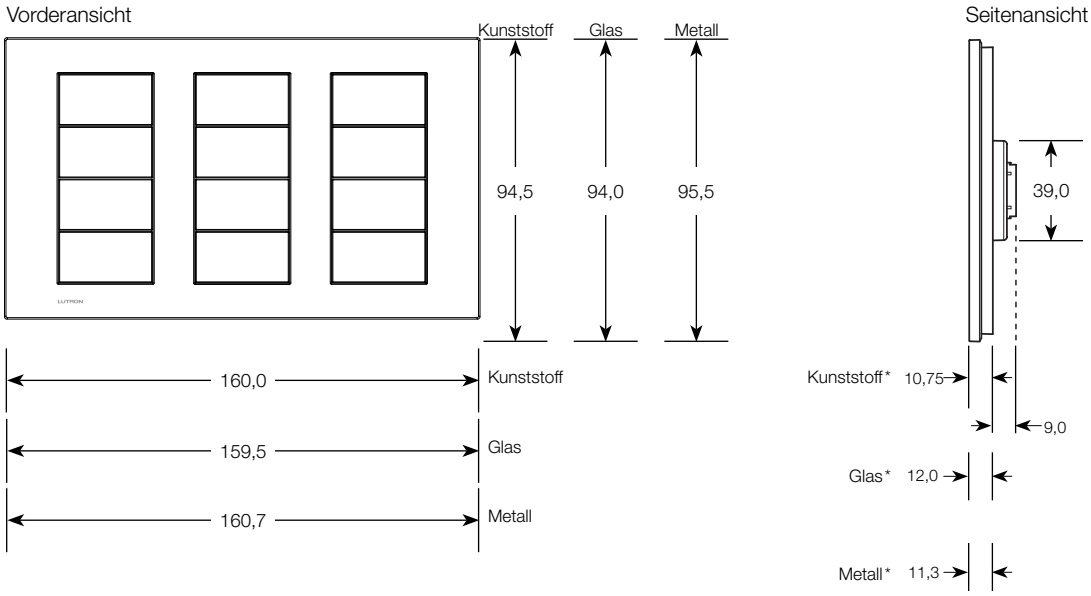

4 Tastengruppen

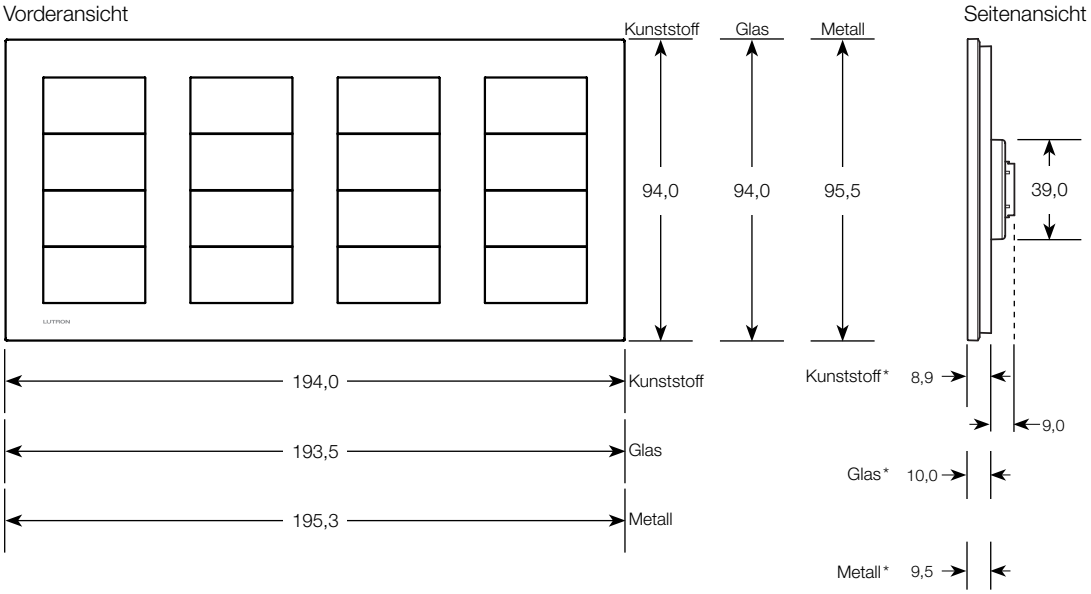

* Die Installation einer Unterputzdose wirkt sich auf diese Abmessung aus.

Auftragsname:	Modellnummern:	
Auftragsnummer:		

Zusammenstellung einer Modellnummer

Bedienstellen

QWP – U – 2 W – WH – E

System

QWP: Quantum

MWP: myRoom (Plus oder Prime)

Frontplatten – Optionen

B: Basiseinheit ohne Frontplatte*

U: US-Format

S: Quadratisch

* Basis-Einheiten aus Kunststoff, Metall und Glas können nicht untereinander ausgetauscht werden.

Tastenkonfigurationen

Einspaltig / 1 Tastengruppe, US-Format oder quadratisch

2: 2 Tasten

3: 3 Tasten

4: 4 Tasten

R: 3 Tasten mit Heben / Senken

*2 Tastengruppen, quadratisch**

	Linke Gruppe	*Rechte Gruppe*
22:	2 Tasten	2 Tasten
24:	2 Tasten	4 Tasten
2R:	2 Tasten	3 Tasten mit Heben / Senken
R2:	3 Tasten mit Heben/ Senken	2 Tasten
RR:	3 Tasten mit Heben / Senken	3 Tasten mit Heben / Senken
42:	4 Tasten	2 Tasten
44:	4 Tasten	4 Tasten
4R:	4 Tasten	3 Tasten mit Heben / Senken
R4:	3 Tasten mit Heben / Senken	4 Tasten

* Für Bedienstellen mit 2 Tastengruppen sind vordefinierte Benutzergravuren erforderlich (-E)

Hintergrund-beleuchtung

W: Weiß

Farben und Ausfertigungen

Matte Oberflächen im Architekturstil

AL: Almond

BE: Beige

BL: Schwarz

BR: Braun

GR: Grau

IV: Ivory

LA: Light Almond

SI: Sienna

TP: Taupe

WH: Weiß

Metalloberflächen im Architekturstil

BB: Messing hell

BC: Chrom hell

BN: Nickel hell

PG: Graphit poliert

QB: Messing, antik

SB: Messing satiniert

SC: Chrom satiniert

SN: Nickel satiniert

Metalloberflächen im Signature-Stil

CP: Champagner

GP: Graphit

Glasoberflächen

CBL: Schwarzes transparentes Glas

CWH: Weißes transparentes Glas

Gravur

Weitere Informationen finden Sie unter Gravuren – Optionen.

E: Vordefinierte Benutzergravuren*/**

* Gravurdetails sind zum Zeitpunkt der Bestellung anzugeben.

** Für Bedienstellen mit 2 Tastengruppen erforderlich.

Auftragsname:	Modellnummern:	
Auftragsnummer:		

Zusammenstellung einer Modellnummer *(Fortsetzung)*

Tastenkits

Die Farbe, Tastenkonfiguration oder Gravur kann mit Tastenkits angepasst werden. Zu jedem Tastenkit gehört ein Tastenaufbau.

PBT – 2 W – WH – E

Produktreihe

PBT: Palladiom Tastenkit

Hintergrundbeleuchtung

W: Weiß

Gravur

Weitere Informationen finden Sie unter Gravuren – Optionen.

E: Vordefinierte Projektgravuren*

* Gravurdetails sind zum Zeitpunkt der Bestellung anzugeben.

Tastenkonfigurationen

Einspaltig / 1 Tastengruppe, US-Format oder quadratisch

2: 2 Tasten

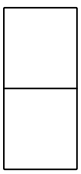

3: 3 Tasten

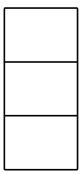

4: 4 Tasten

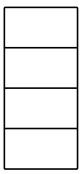

R: 3 Tasten mit Heben / Senken

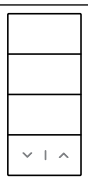

Farben und Ausfertigungen

Farben und Ausführungen für Tasten und Frontplatten müssen immer zueinander passen (d. h. matte Kunststofftasten und matte Kunststoff-Frontplatte, Metalltasten und Metall-Frontplatte).

Matte Oberflächen im Architekturstil

AL: Almond
BE: Beige
BL: Schwarz
BR: Braun
GR: Grau
IV: Ivory
LA: Light Almond
SI: Sienna
TP: Taupe
WH: Weiß

Metalloberflächen im Architekturstil

BB: Messing hell
BC: Chrom hell
BN: Nickel hell
PG: Graphit poliert
QB: Messing, antik
SB: Messing satiniert
SC: Chrom satiniert
SN: Nickel satiniert

Metalloberflächen im Signature-Stil

CP: Champagner
GP: Graphit

Glasoberflächen

CBL: Schwarzes transparentes Glas
CWH: Weißes transparentes Glas

Änderungen im Rahmen des Außendiensts

Änderungen der Tastengravuren

Bei jeder Bedienstelle können die Tasten im Rahmen des Außendiensts ausgetauscht werden, um die Gravur zu ändern (d. h. 2 Tasten können gegen eingravierte 2 Tasten ausgetauscht werden).

Änderungen der Tastenkonfiguration

Für einfache Änderungen an der Systemkonfiguration kann ein Aufbau mit 3 Tasten und Heben/Senken im Rahmen des Außendienstes gegen 4 Tasten ausgetauscht werden.

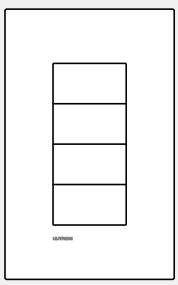

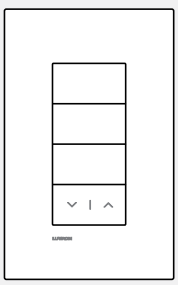

Auftragsname:	Modellnummern:	
Auftragsnummer:		

Zusammenstellung einer Modellnummer *(Fortsetzung)*

Frontplattenkits

Mithilfe von Frontplattenkits werden die Farbe und die Verkoppelung geändert. Jedes Frontplattenkit umfasst einen Frontplattenadapter und eine Frontplatte.

LWT – U – P – WH

Produktreihe

LWT: Palladiom Frontplattenkit

Frontplatten – Optionen

U: US-Format

S: Quadratisch

Koppelungen* und Öffnungen

P**: Palladiom Bedienstelle

* Palladiom Bedienstellen lassen sich nicht mit anderen Geräten unterschiedlicher Größe koppeln (d. h. Maestro oder GRAFIK T Steuerungen).

** Der Buchstabe „P“ steht für jede Öffnung (max. 4) (d. h. einspaltig = P, zweispaltig = PP). Siehe **Auswahl einer Palladiom Bedienstelle**.

Farben und Ausfertigungen

Farben und Ausführungen für Tasten und Frontplatten müssen immer zueinander passen (d. h. matte Kunststofftasten und matte Kunststoff-Frontplatte, Metalltasten und Metall-Frontplatte).

Matte Oberflächen im Architekturstil

AL: Almond
BE: Beige
BL: Schwarz
BR: Braun
GR: Grau
IV: Ivory
LA: Light Almond
SI: Sienna
TP: Taupe
WH: Weiß

Metalloberflächen im Architekturstil

BB: Messing hell
BC: Chrom hell
BN: Nickel hell
PG: Graphit poliert
QB: Messing, antik
SB: Messing satiniert
SC: Chrom satiniert
SN: Nickel satiniert

Metalloberflächen im Signature-Stil

CP: Champagner
GP: Graphit

Glasoberflächen

CBL: Schwarzes transparentes Glas
CWH: Weißes transparentes Glas

Auftragsname:	Modellnummern:	
Auftragsnummer:		

Gravur – Optionen

Die Gravuroptionen für die Palladiom Bedienstelle eignen sich für zahlreiche unterschiedliche Situationen. Anhand der folgenden Informationen können Sie entscheiden, welche Ihren Anforderungen am besten entspricht.

Vordefinierte Benutzergravuren

Wir sprechen von vordefinierten Projektgravuren, wenn der Kunde die Details der Gravur bereits zum Zeitpunkt der Bestellung kennt und nicht zwei Tastenkits bestellen möchte. In diesem Fall wird bei Bestellung der Bedienstelle die Gravuroption „E“ gewählt.

Hinweis: Bestellungen werden erst dann bearbeitet, wenn die Gravurangaben vorliegen.

Auftragsname:	Modellnummern:	
Auftragsnummer:		

Auswahl einer Palladiom™ Bedienstelle

Nachfolgend finden Sie Beispiele für Bedienstellen- und Frontplattenkonfigurationen.

US-Format

Modellnummer	Anzahl	Zusammen-gebaut	Befestigung
Eingängige Bedienstelle			
QWP-U-4W-WH-E	1	Ja	US-Unterputzdose

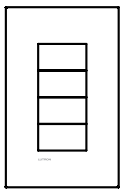

Zweigängige Bedienstelle			
QWP-B-4W-WH-E	2	Nein*	US-Unterputzdose
LWT-U-PP-WH	1		

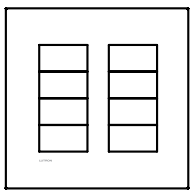

Dreigängige Bedienstelle			
QWP-B-4W-WH-E	3	Nein*	US-Unterputzdose
LWT-U-PPP-WH	1		

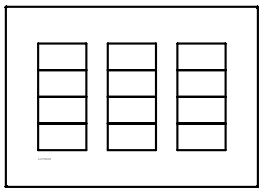

Viergängige Bedienstelle			
QWP-B-2W-WH-E	4	Nein*	US-Unterputzdose
LWT-U-PPPP-WH	1		

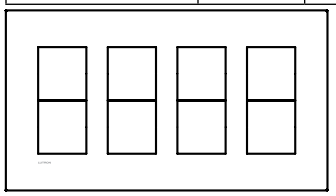

Quadratisch

Modellnummer	Anzahl	Zusam-mengebaut	Befestigung
1 Tastengruppen Bedienstelle			
QWP-S-4W-WH-E	1	Ja	Quadratische oder runde Unterputzdose

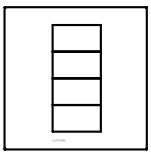

2 Tastengruppen Bedienstelle			
QWP-S-24W-WH-E	1	Ja	Quadratische oder runde Unterputzdose

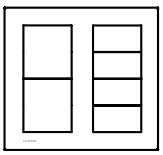

Konfiguration mit 3 Tasten nicht verfügbar.

3 Tastengruppen Bedienstelle			
QWP-B-4W-WH-E	3	Nein*	EBB-1-3COL
LWT-S-PPP-WH	1		

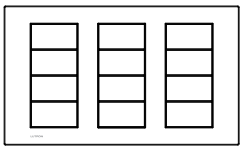

4 Tastengruppen Bedienstelle			
QWP-B-44W-WH-E	1	Nein*	2 quadratische oder runde Unterputzdosen
QWP-B-22W-WH-E	1		
LWT-S-PPPP-WH	1		

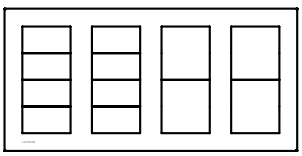

Konfiguration mit 3 Tasten nicht verfügbar.

* Modelle müssen als separate Einheiten bestellt und zusammengebaut werden. Siehe **Zusammenbau der Bedienstelle**.

Auftragsname:	Modellnummern:	
Auftragsnummer:		

Zusammenbau der Bedienstelle

Erforderliche Werkzeuge: Kreuzschlitzschraubendreher (nicht im Lieferumfang inbegriffen)

1. Tastenkit hinter die Frontplatte legen.
2. Bulk-Einheit über dem Tastenkit und der Frontplatte ausrichten.
3. Mit 4 Schrauben zusammenbauen (im Lieferumfang inbegriffen).
4. Schritte 1-3 je Basiseinheit wiederholen.

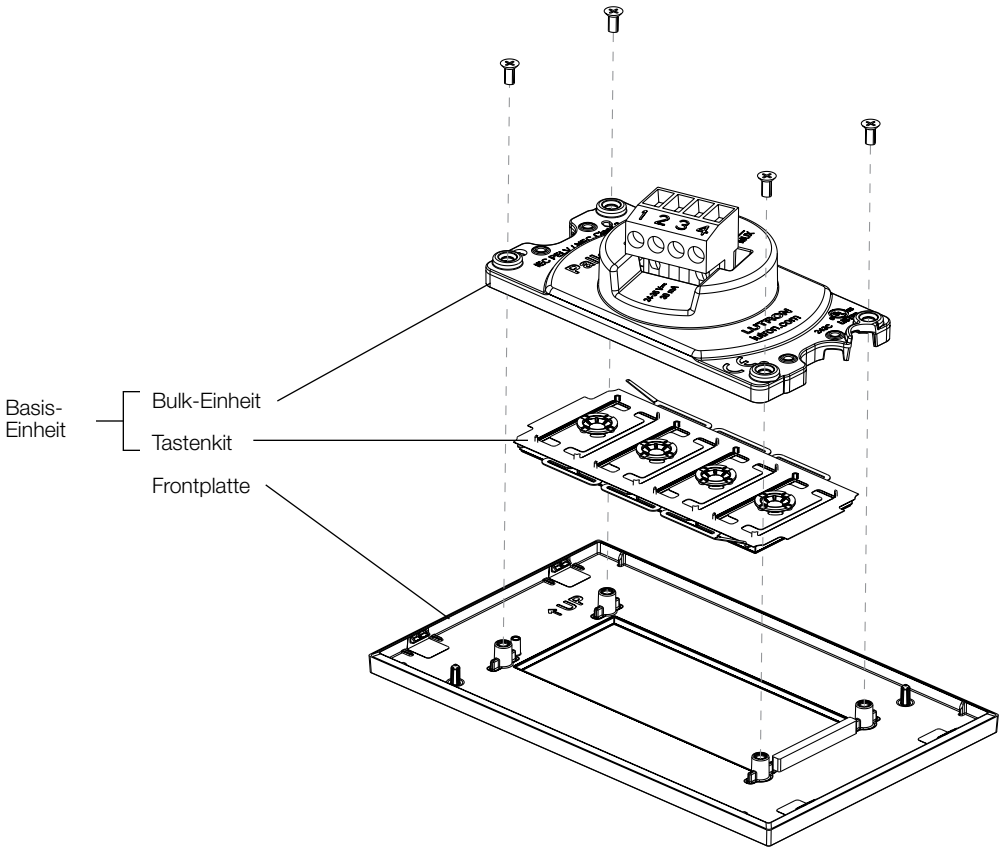

Auftragsname:	Modellnummern:	
Auftragsnummer:		

Befestigung

US-Format

Eingängige

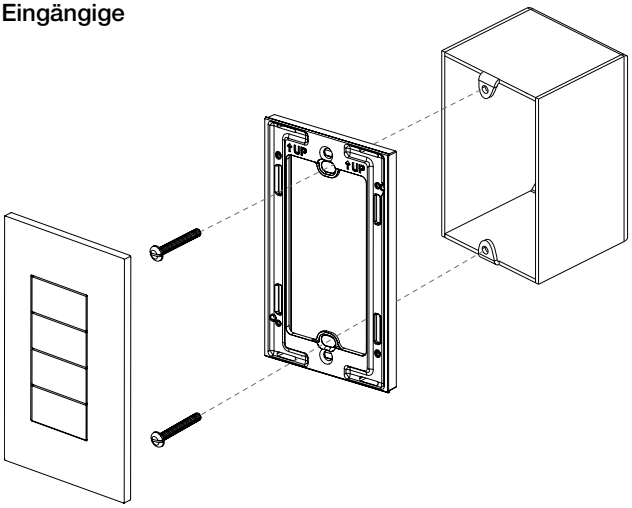

Rückansicht

Zweigängigen

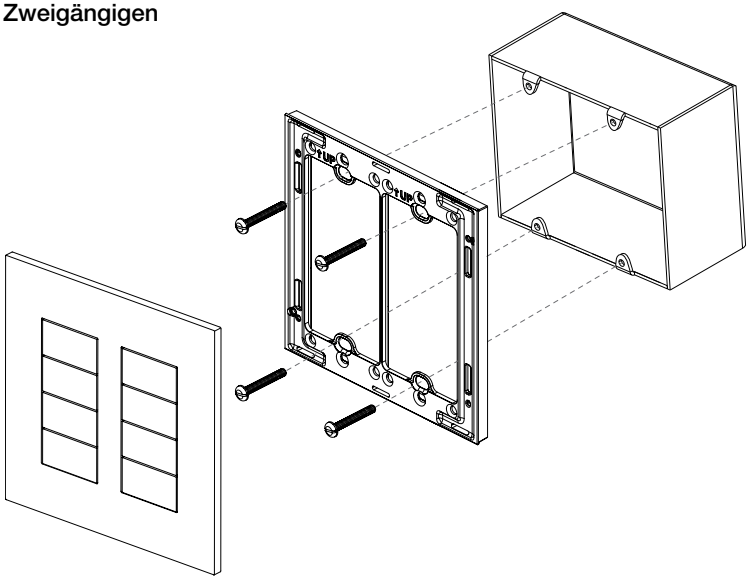

Rückansicht

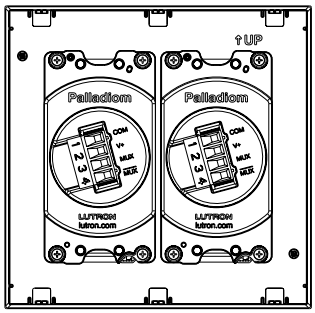

(Fortsetzung siehe nächste Seite…)

Auftragsname:	Modellnummern:	
Auftragsnummer:		

Befestigung *(Fortsetzung)*

US-Format *(Fortsetzung)*

Dreigängige

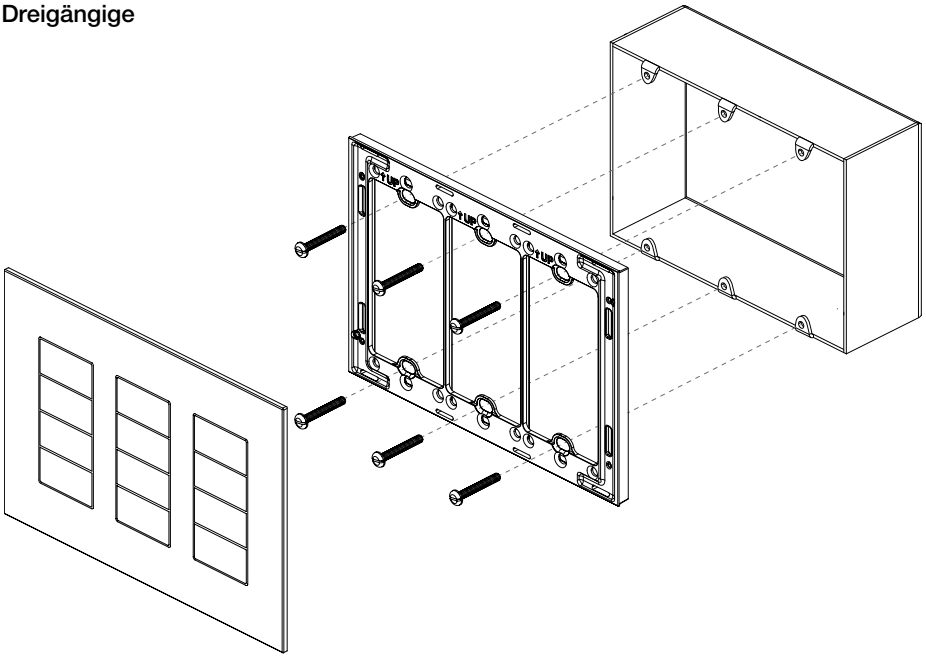

Rückansicht

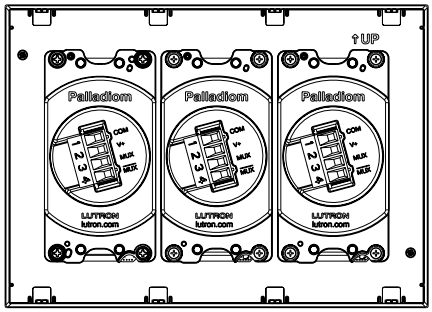

Viergängigen

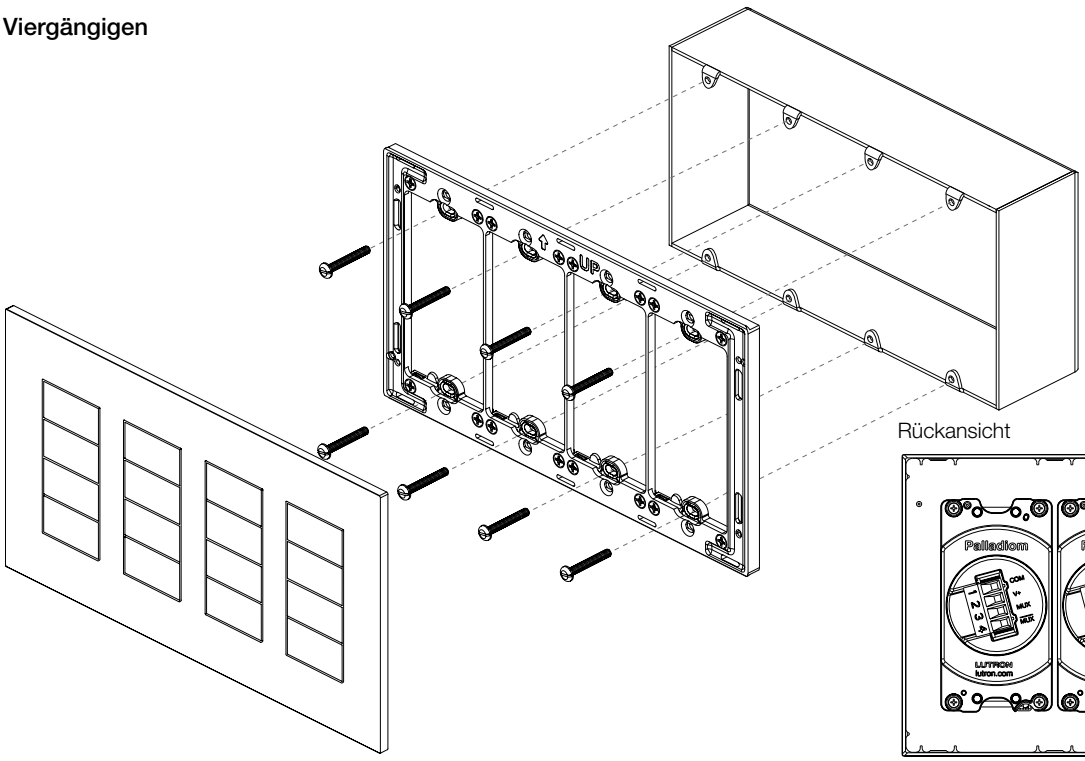

Rückansicht

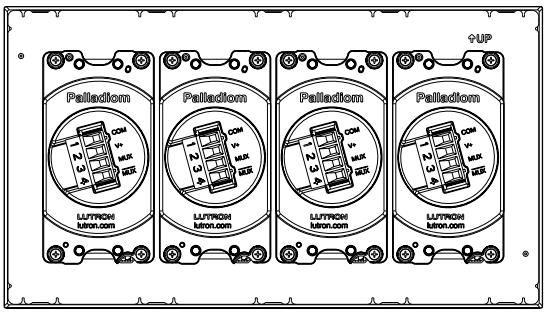

(Fortsetzung siehe nächste Seite…)

Auftragsname:	Modellnummern:	
Auftragsnummer:		

Befestigung *(Fortsetzung)*

Quadratische (oder runde Unterputzdose*)

1 Tastengruppe

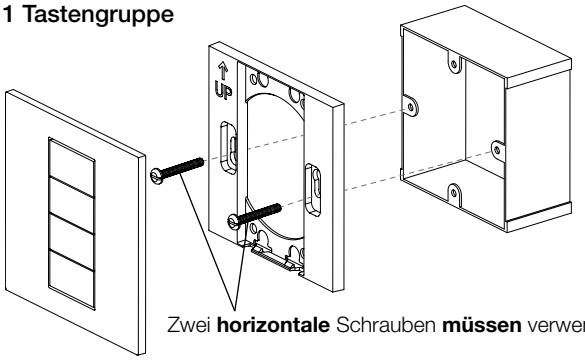

Zwei **horizontale** Schrauben **müssen** verwendet werden.

Rückansicht

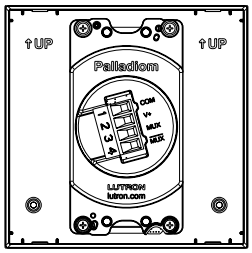

2 Tastengruppe

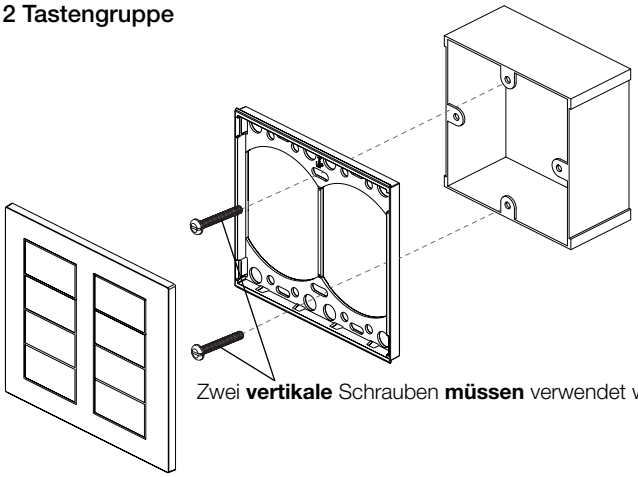

Zwei **vertikale** Schrauben **müssen** verwendet werden.

Rückansicht

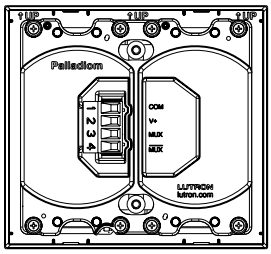

Hinweis: Basis-Einheit mit 2 Tastengruppen dargestellt mit Frontplatte mit 2 Tastengruppen. Die 1+1-Bedienstellenkonfiguration passt nicht auf eine GB- oder europäische Backbox.

* Für maximale Flexibilität sollte die Unterputzdose mit 4 verfügbaren Befestigungsöffnungen verwendet werden.

Auftragsname:	Modellnummern:	
Auftragsnummer:		

Befestigung *(Fortsetzung)*

Quadratische (oder runde Unterputzdose) ***(Fortsetzung)***

3 Tastengruppe[1, 2]

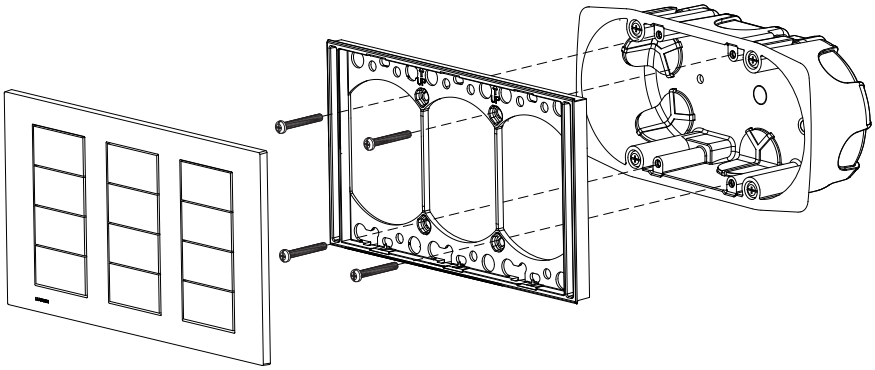

Rückansicht

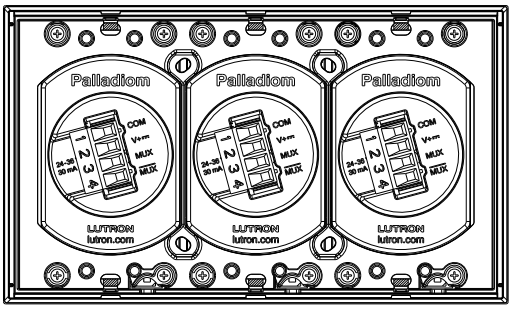

[1] Unterputzdose (Lutron-Bestellnummer EBB-1-3COL) für Wandinstallationen mit 3 Tastengruppen verwenden.
[2] EBB-1-3COL dient Installationen in Hohlwänden oder Verputz. Nicht für Betongussinstallationen verwenden. Installationsanleitung siehe Lutron-Anwendungsnotiz Nr. 705 (Best.-Nr. 048705) auf www.lutron.com

4 Tastengruppe*

Abmessungen angezeigt in: mm

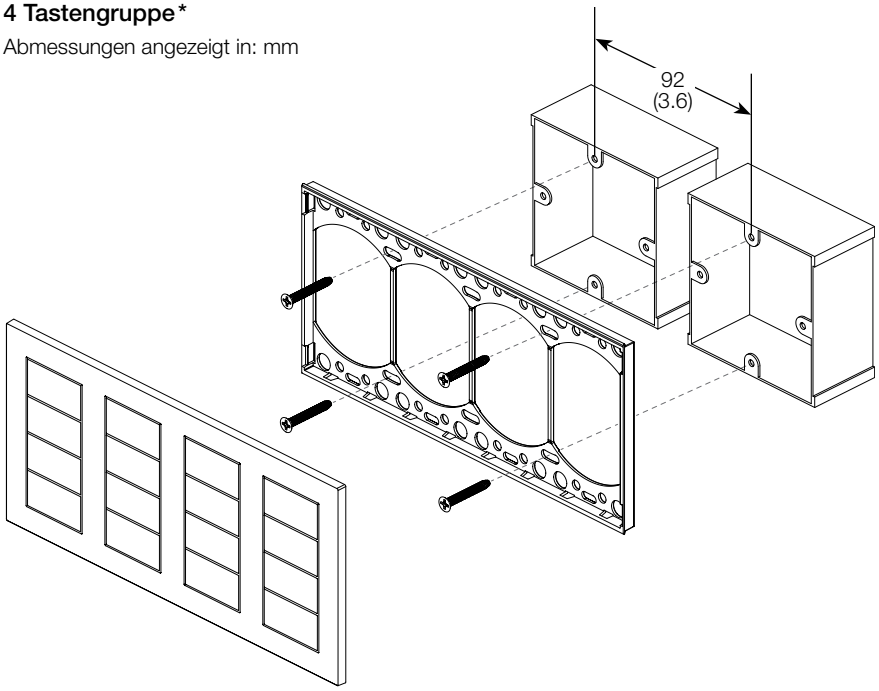

Rückansicht

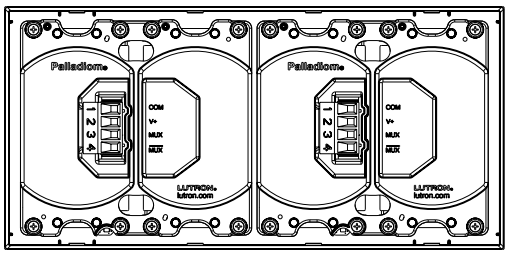

Hinweis: Zwei Bedienstellen mit 2 Tastengruppen abgebildet. Vier Bedienstellen mit 1 Tastengruppe können nicht an einer Unterputzdose angebracht werden.

* Für maximale Flexibilität sollte die Unterputzdose mit 4 verfügbaren Befestigungsöffnungen verwendet werden.

Auftragsname:	Modellnummern:	
Auftragsnummer:		

QS-Link-Verkabelung

- Kabel gemäß SELV/PELV/NEC® Klasse 2 für den Anschluss der Bedienstellen am QS-Link verwenden
- Zwei abgeschirmte, verdrillte Leitungspaare 0,5 mm² (22 AWG) an den Anschlüssen 3 und 4 des Steuerlinkanschlusses der Bedienstelle anschließen. Die Abschirmung (Drain) des verdrillten Leitungspaares muss zusammen angeschlossen werden (siehe Abbildung). Die Abschirmung darf aber nicht mit Erde/Masse oder der Bedienstelle verbunden werden. Auch darf die Abschirmung die geerdete Unterputzdose nicht berühren.
- Richtig dimensionierte Kabel für das Netz je nach Link-Länge an den Anschlüssen 1 und 2 anschließen (siehe nachfolgende Tabelle).

  Hinweis: Die Kabel sind gemäß den örtlichen Vorschriften zu verbinden.
- Jede Basiseinheit zählt auf dem QS-Link als 1 Vorrichtung.
- Jede Tastengruppe auf einer verdrahteten QS-Palladiom Bedienstelle verbraucht 1 PDU auf dem QS-Link. Vollständige Informationen zu PDUs finden Sie im Dokument „Power Draw Units on the QS Link" (Lutron Best.-Nr. 369405) auf www.lutron.com

QS-Link-Kabelgrößen (Kompatibilität vor Ort überprüfen)

QS-Link-Kabellänge	Leiterquerschnitt	Lutron Kabel – Modellnummer
Weniger als 153 m	Netz (Anschluss 1 und 2): 1 Paar 1,0 mm² (18 AWG)	GRX-CBL-346S (Non-Plenum) GRX-PCBL-346S (Plenum)
	Daten (Anschluss 3 und 4): 1 abgeschirmtes, verdrilltes Paar 1,0 mm² bis 0,5 mm² (18 AWG bis 22 AWG)	
153 m bis 610 m	Netz (Anschluss 1 und 2): 1 Paar 4,0 mm² (12 AWG)	GRX-CBL-46L (Non-Plenum) GRX-PCBL-46L (Plenum)
	Daten (Anschluss 3 und 4): 1 abgeschirmtes, verdrilltes Paar 1,0 mm² bis 0,5 mm² (18 AWG bis 22 AWG)	

Link-Verkabelung weniger als 153 m

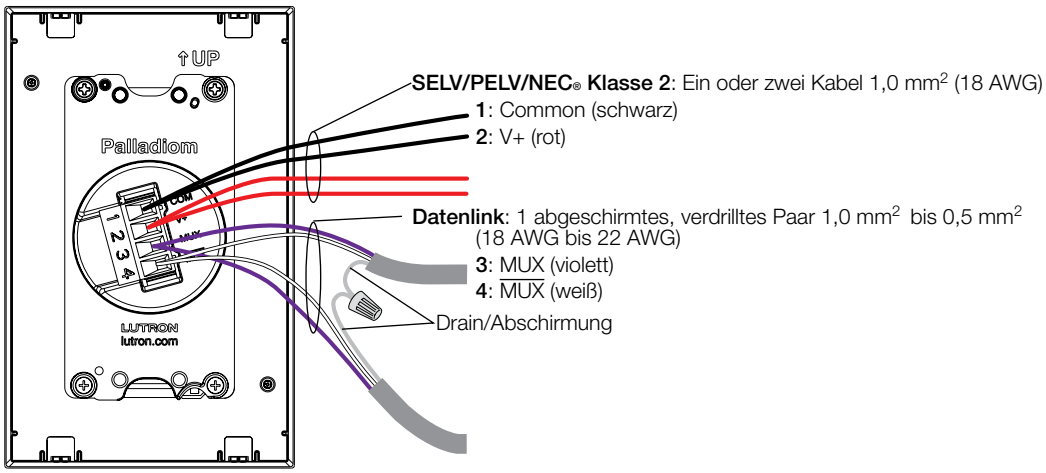

Link-Verkabelung 153 m bis 610 m

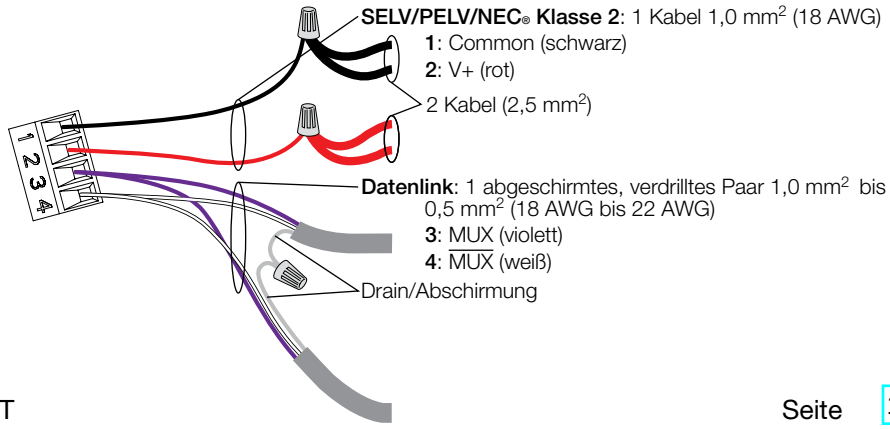

Das Lutron-Logo, Lutron, GRAFIK T, Maestro, myRoom, Palladiom und Quantum sind Marken oder eingetragene Marken der Lutron Electronics Co., Inc. in den USA bzw. in anderen Ländern.

Auftragsname:	Modellnummern:	
Auftragsnummer:		