369987I 1 02.24.23

Controles de carga Caséta Wireless

A família de dimmers, interruptores e controles de ventilador Caséta Wireless pode ser controlada direta e remotamente quando emparelhada com controles sem fio Pico, criando um sistema que oferece conveniência e facilidade de instalação.

Os dimmers, interruptores e controles de ventilador Caséta usam a tecnologia patenteada Clear Connect RF da Lutron, que habilita a comunicação sem fio com controles remotos Pico, sensores de presença Caséta e o hub inteligente e hub inteligente PRO (antigos Smart Bridge e Smart Bridge PRO) da Lutron.

Recursos

- Funciona com o controles sem fio Pico
- Funciona com os sensores de presença Caséta
- Funciona com o aplicativo da Lutron (pelo hub inteligente ou hub inteligente PRO)[1]
- A tecnologia patenteada Clear Connect RF da Lutron
- Inclui Interruptor de acesso frontal (FASS) para substituição segura de lâmpadas
- Funciona com os sensores de ocupação e ausência Radio Powr Savr da Lutron em aplicações autônomas (os sensores não funcionam com hub inteligente ou hub inteligente PRO)

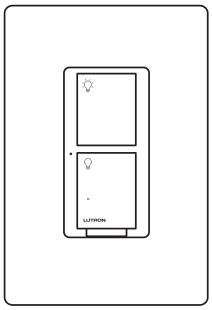

Figura 1: Interruptores inteligentes originais

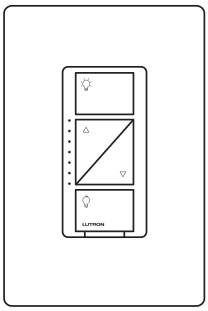

Figura 2: Dimmers inteligentes originais

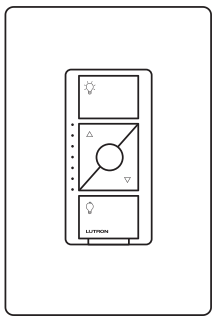

Figura 3: Dimmers inteligentes ELV+ originais

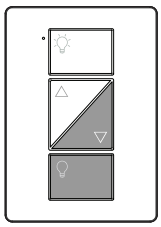

Figura 4: Dimmers de lâmpada plug-in Caséta

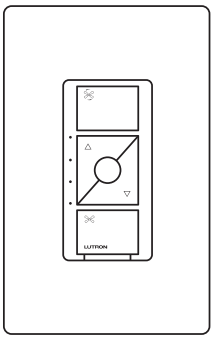

Figura 5: Controles de ventilador originais

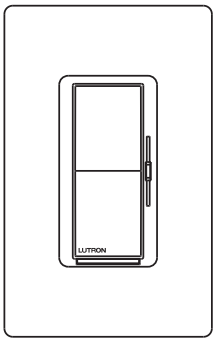

Figura 6: Dimmers inteligentes Diva

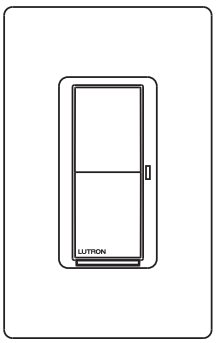

Figura 7: Interruptores inteligentes Claro

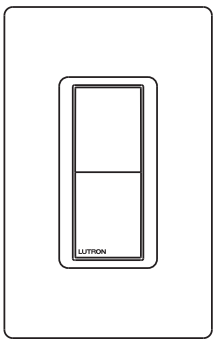

Figura 8: Interruptores acessórios inteligentes Claro

Nota: certos modelos ou tipos de cargas exigem uma conexão neutra (Veja as seções Tipos e capacidades de carga).

[1] O aplicativo da Lutron é necessário para configurar e usar com o hub inteligente e o hub inteligente PRO. O aplicativo da Lutron é compatível com dispositivos iOS® versão 8.0 ou superior e Android™ versão 4.0 ou superior.

LUTRON ESPECIFICAÇÕES

Nome do trabalho:	Números dos modelos:	
Número do trabalho:		

369987I 2 02.24.23

Especificações

Aprovações regulatórias

- Listado cULus
- Certificado NOM
- Aprovado pela FCC. Compatível com os limites de dispositivos digitais de classe B, de acordo com a parte 15 das normas da FCC
- Certificação da indústria canadense
- Certificado IFTEL
- NEMA 410: PD (-5ANS, -6ANS, -5WS, -10NXD, -5NE), DVRF (-6L, -5NS)

Alimentação

Voltagem:

- 120 V∼ 50/60 Hz: PD (-3PCL, -6WCL, -10NXD, -6ANS, -5ANS, -5NE, -FSQN), DVRF (-6L, -5NS, -AS)
- 120/277 V∼ 50/60 Hz: -5WS-DV

Principais recursos

- Testado para suportar descarga eletrostática sem causar danos ou perda de memória, de acordo com o padrão IEC 61000-4-2.
- Testado para suportar sobretensão de voltagem sem causar danos ou interrupção da operação, de acordo com o padrão IEEE C62.41-1991 – "Recommended Practice on Surge Voltages in Low-Voltage AC Power Circuits" (Prática recomendada de sobretensão de voltagem em circuitos de alimentação CA de baixa voltagem).
- Os controles de carga funcionam localmente e não exigem controle por sistema.
- Memória para queda de energia: caso haja interrupção de energia, o controle voltará para o nível definido antes da falha quando a energia voltar.
- Os modelos PD-5WS-DV, PD-5ANS, PD-6ANS, PD-10NXD, DVRF-5NS, e DVRF-6L usam cabeamento convencional de 3 vias.
- O DVRF-6L e o DVRF-5NS também podem ser conectados a um interruptor acessório, o DVRF-AS.
- Usa espelhos Lutron Claro ou espelhos estilizados de outros fabricantes. Os espelhos são vendidos separadamente.
- Os espelhos da Lutron Claro se encaixam sem nenhum meio visível de conexão.
- Exige 1 caixa de embutir dos EUA. 89 mm (3½ pol) de profundidade recomendada, 57 mm (2¼ pol) de profundidade mínima[1].

Principais recursos (continuação)

- Modelos PD- usam LED(s) de status verde para indicar o status da carga.
- O DVRF-6L usa uma barra de luz branca com brilho suave, e o DVRF-5NS usa o status branco do LED para indicar o status da carga.
- O PD-FSQN tem 4 velocidades silenciosas mais o DESLIGADO nos ventiladores de teto.

Comunicação e capacidade do sistema

- Os interruptores, dimmers e controles de ventiladores Caséta se comunicam com os controles remotos Pico, os sensores de presença Caséta e o hub inteligente/hub inteligente PRO da Lutron por meio de rádio frequência (RF).
- Os interruptores, dimmers e controles de ventiladores Caséta Wireless devem ser posicionados em um campo de visão de 18 m (60 pés) ou a 9 m (30 pés) através das paredes de um hub inteligente, hub inteligente PRO da Lutron ou repetidor Caséta Wireless.
- Os interruptores, dimmers e controles de ventiladores Caséta devem ser posicionados em um campo de visão de 18 m (60 pés) ou a 9 m (30 pés) através das paredes com controles sem fio Pico ou sensores de movimento Caséta (sem o hub inteligente instalado).

Limites do dispositivo

- Controles remotos Pico e sensores de presença Caséta: até 10 dispositivos (no total) podem ser emparelhados com cada interruptor/dimmer Caséta Wireless (sem o hub inteligente instalado).
- Sistema hub inteligente ou hub inteligente PRO: até 75 dispositivos sem fio (dimmers/interruptores Caséta Wireless, controles remotos Pico e sensores de presença Caséta) são compatíveis por sistema. O hub inteligente ou o hub inteligente PRO conta como um dispositivo. O repetidor Caséta Wireless conta como um dispositivo.

Ambiente

- Temperatura operacional: 0 °C a 40 °C (32 °F a 104 °F), 0% a 90% de umidade, sem condensação. Para uso somente em ambientes fechados.
- PD-5WS-DV, PD-5ANS, PD-6ANS, PD-10NXD, DVRF-5NS, e DVRF-6L podem ser usados com interruptor mecânico em aplicações de 3 vias.

[1] Exige profundidade mínima de 63,5 mm (2½ pol).

Nome do trabalho:	Números dos modelos:	
Número do trabalho:		

369987I 3 02.24.23

Recursos

Modelos inteligentes originais	Interruptor de 2 fios PD-5WS-DV	Interruptor neutro PD-5ANS, PD-6ANS	Dimmer PD-6WCL	Dimmer PRO PD-10NXD	ELV+ Dimmer PD-5NE	Dimmer extern plug-in PD-3PCL	Controle do ventilador PD-FSQN
Nº da figura (da página 1)	**1**	**1**	**2**	**2**	**3**	**4**	**5**
Instalação simples, de dois fios (sem necessidade de fio neutro)	√		√	√[1]			
Capaz de dimerizar cargas			√	√	√	√	
Pré-configuração (nível favorito definido pelo usuário)					√		√
Funciona com drivers de LED de 2 fios Hi-lume 1% (somente fase ascendente)	√	√	√	√	√		
Funciona com interfaces de energia (PHPM e GRX-TVI)				√	√		
Funciona com interfaces de energia (PHPM-SW)		√					
Sem necessidade de cabeamento						√	
Controla a velocidade de um único ventilador							√

Modelos inteligentes Diva e Claro	Dimmer inteligente Diva DVRF-6L	Interruptor inteligente Claro DVRF-5NS	Interruptor acessório inteligente Claro DVRF-AS
Nº da figura (da página 1)	**6**	**7**	**8**
Instalação simples, de dois fios (sem necessidade de fio neutro)	√		√
Capaz de dimerizar cargas	√		
Pré-configuração (nível favorito definido pelo usuário)	√		
Funciona com drivers de LED de 2 fios Hi-lume 1% (somente fase ascendente)	√	√	
Funciona com interfaces de energia (PHPM-SW)		√	

[1] Em alguns usos de baixa voltagem, o PD-10NXD precisará de conexão de fio neutro.

Nome do trabalho:	Números dos modelos:	
Número do trabalho:		

369987I 4 02.24.23

Tipo e capacidade de carga – Interruptores e controle do ventilador

Número do modelo	Descrição	Voltagem	Tipo de carga	Carga mínima	Carga máxima[3]		
					Não agrupada	Fim do agrupamento	Meio do agrupamento
PD-5WS-DV[1]	Interruptor de dois fios	120 V~	Incandescente/halogênio	25 W	600 W	450 W	350 W
		277 V~	Incandescente/halogênio	25 W	1 350 W	1 100 W	800 W
		120 V~	MLV	25 W	600 VA/475 W	450 VA/350 W	350 VA/275 W
		277 V~	MLV	25 W	1 350 VA/1 075 W	1 100 VA/875 W	800 VA/625 W
		120 V~	Ventilador de uso geral	0,4 A	3 A	3 A	3 A
		120/277 V~	LED	Usar LUT-MLC[2]	5 A	4 A	3 A
		120/277 V~	Fluorescente	Usar LUT-MLC[2]	5 A	4 A	3 A
		120 V~	ELV	Usar LUT-MLC[2]	600 W	450 W	350 W
		277 V~	ELV	Usar LUT-MLC[2]	1 350 W	1 100 W	800 W
PD-5ANS DVRF-5NS	Interruptor com fio neutro (requer conexão neutra)	120 V~	Incandescente/halogênio	10 W	600 W	600 W	600 W
			MLV	10 W	600 VA	600 VA	600 VA
			Ventilador	0,1 A	3 A	3 A	3 A
			LED	1 lâmpada	5 A	5 A	5 A
			Fluorescente	1 reator	5 A	5 A	5 A
			ELV	10 W	600 W	600 W	600 W
			PHPM-SW	1 interface	2 interfaces	2 interfaces	2 interfaces
PD-6ANS PD-6ANS-XX-C	Interruptor com fio neutro (requer conexão neutra)	120 V~	Incandescente/halogênio	10 W	720 W	720 W	600 W
			MLV	10 W	720 VA	720 VA	600 VA
			Ventilador	0,1 A	3,6 A	3,6 A	3,6 A
			LED	1 lâmpada	6 A	6 A	5 A
			Fluorescente	1 reator	6 A	6 A	5 A
			ELV	10 W	720 W	720 W	600 W
			PHPM-SW	1 interface	3 interfaces	3 interfaces	3 interfaces
PD-FSQN[4]	Controle da velocidade do ventilador (requer conexão neutra)	120 V~	Ventilador de teto único (motor de indução de fase dividida com capacitor permanente)	0,1 A	1,5 A	1,5 A	1,5 A

1 Sem necessidade de conexão neutra.

2 Para garantir o funcionamento adequado do interruptor com LED, fluorescente e cargas de ELV, pode ser necessário o uso do adaptador de carga LUT-MLC (incluído), especialmente com voltagens mais baixas. Se o LED de status do interruptor estiver piscando ou estiver vermelho sólido, o LUT-MLC precisará ser instalado. Para garantir o melhor desempenho, recomenda-se instalar o LUT-MLC com esses tipos de cargas, independentemente da voltagem recomendada. Raramente alguns tipos de carga podem ainda cintilar ou brilhar quando desligadas, mesmo com o LUT-MLC instalado, em cujo caso poderá ser necessária uma carga diferente ou mais de um LUT-MLC.

3 Consulte a seção “Agrupamento e redução de carga”.

4 Não destinado ao uso com ventiladores que têm módulos de controle de velocidade e/ou de iluminação integrados, ventiladores com motor em CD, ventiladores com controle remoto e ventiladores tipo exaustores para cozinha e banheiro.

Nome do trabalho:	Números dos modelos:	
Número do trabalho:		

369987I 5 02.24.23

Tipo e capacidade de carga – dimmers

Número do modelo	Descrição	Voltagem	Tipo de carga	Carga mínima	Carga máxima		
					Não agrupada	Fim do agrupamento	Meio do agrupamento
PD-10NXD PD-10NXD-XX-C[8]	Dimmer PRO (requer conexão neutra para certos tipos de carga)[4]	120 V~	Incandescente/ halogênio	10 W com neutro conectado (25 W sem neutro)	1 000 W	800 W	600 W
			MLV halógena	10 W	1 000 VA	800 VA	600 VA
			MLV LED	Veja a nota de uso 559			
			LED (120 V~ nominal)[3]	1 lâmpada[3]	250 W	250 W	250 W
			Drivers de LED de 2 fios Hi-lume 1%	1 driver	13 drivers	13 drivers	13 drivers
			Reatores dimerizáveis[5]	1 reator	1 000 VA	800 VA	600 VA
			PHPM-PA/3F e GRX-TVI[4]	1 interface	3 interfaces	3 interfaces	3 interfaces
PD-3PCL[1, 9] PD-3PCL-WH-C[8]	Dimmer de lâmpada plug-in	120 V~	Incandescente/ halogênio	10 W	300 W	N/A	N/A
			LED (120 V~ nominal)[3]	1 lâmpada[3]	100 W	N/A	N/A
PD-5NE PD-5NE-XX-C[8]	Dimmer com seleção de fase (requer conexão neutra)	120 V~	Incandescente/ halogênio	10 W	500 W	400 W	300 W
			LED (120 V~ nominal)[3, 6, 7]	1 lâmpada[3]	250 W	250 W	250 W
			MLV halógena[2, 6, 7]	10 W	400 VA	400 VA	400 VA
			ELV halógena	10 W	500 W	400 W	300 W
			Drivers de LED de 2 fios Hi-lume 1%[6, 7]	1 driver	20 drivers	20 drivers	20 drivers
			Reatores dimerizáveis[5, 6, 7]	1 reator	400 VA	400 VA	400 VA
			PHPM-PA/3F e GRX-TVI[6, 7]	1 interface	3 interfaces	3 interfaces	3 interfaces
			ELV LED	Veja a nota de uso 559			
			MLV LED[6, 7]	Veja a nota de uso 559			
PD-6WCL PD-6WCL-XX-C[8] DVRF-6L	Dimmer	120 V~	Incandescente/ halogênio	25 W	600 W	500 W	400 W
			LED (120 V~ nominal)[3]	1 lâmpada[3]	150 W	150 W	150 W

1 Não pode ser agrupado.
2 É necessário mudar o tipo de carga para MLV. Consulte o site www.casetawireless.com/change_phase
3 Veja uma lista de lâmpadas no site www.lutron.com/led
4 Para o PD-10NXD, é necessária uma conexão neutra para cargas MLV, drivers de LED, reatores dimerizáveis e módulos de energia (PHPM-PA, PHPM-3F e GRX-TVI).
5 Dentre os reatores dimerizáveis compatíveis estão o Tu-Wire, o Mark 10® e o PowerSense®.
6 Estas cargas funcionam melhor com controle de fase ascendente. Consulte o site https://www.casetawireless.com/support para garantir a fase adequada para os modelos de lâmpadas utilizados.
7 Deve ser compatível com SSL7 quando em fase ascendente.
8 Produto embalado no Canadá.
9 Disponível somente na cor branca (WH).

Nome do trabalho:	Números dos modelos:	
Número do trabalho:		

369987I 6 02.24.23

Agrupamento e redução de carga

Ao se agrupar com outros interruptores/dimmers na mesma caixa de embutir, é necessário reduzir a carga elétrica. Veja o quadro do “Tipo e capacidade de carga”.

Modelos inteligentes originais

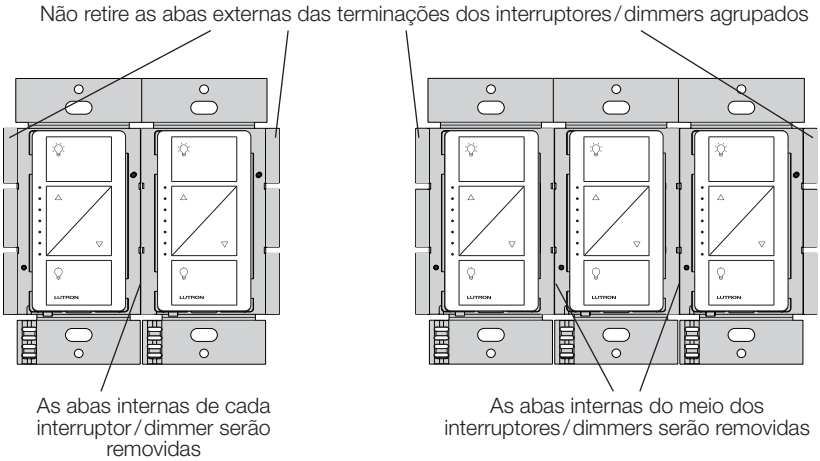

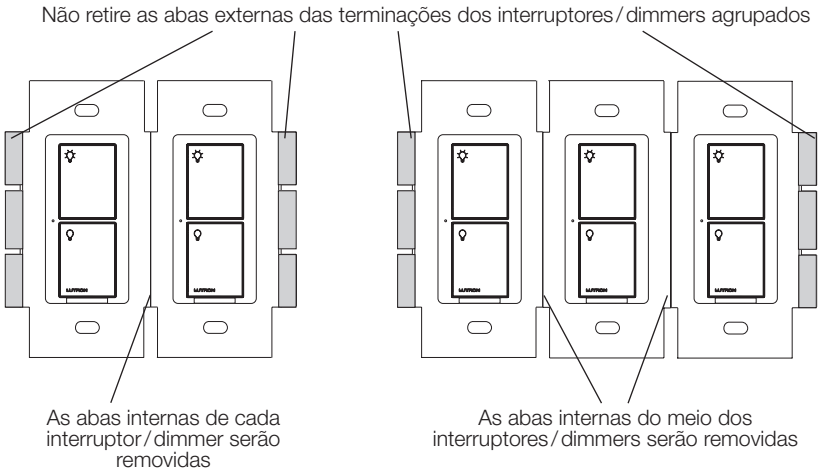

Nota: Não é necessário retirar as aletas do PD-5WS-DV, pois é enviado sem elas.

Modelos inteligentes Diva e Claro

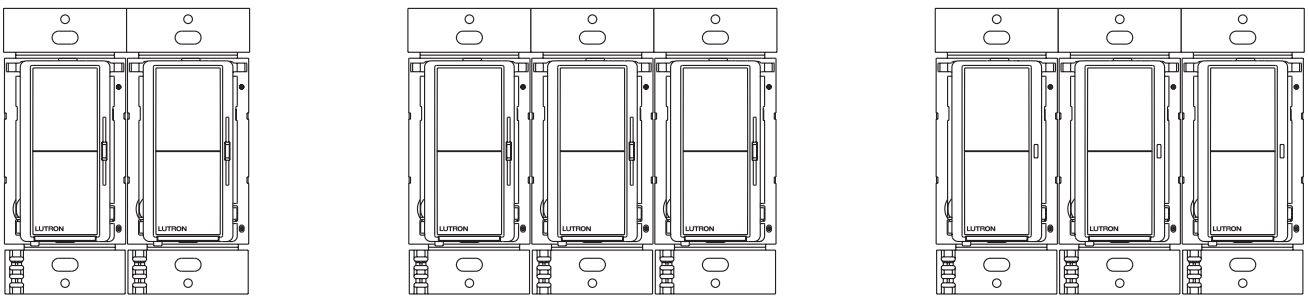

Nota: Os modelos DVRF- não têm aletas, mas a redução de carga ainda pode ser necessária. Veja o quadro “Tipo e capacidade de carga”.

Nome do trabalho:	Números dos modelos:	
Número do trabalho:		

369987I 7 02.24.23

Operação
Modelos inteligentes originais

Interruptores

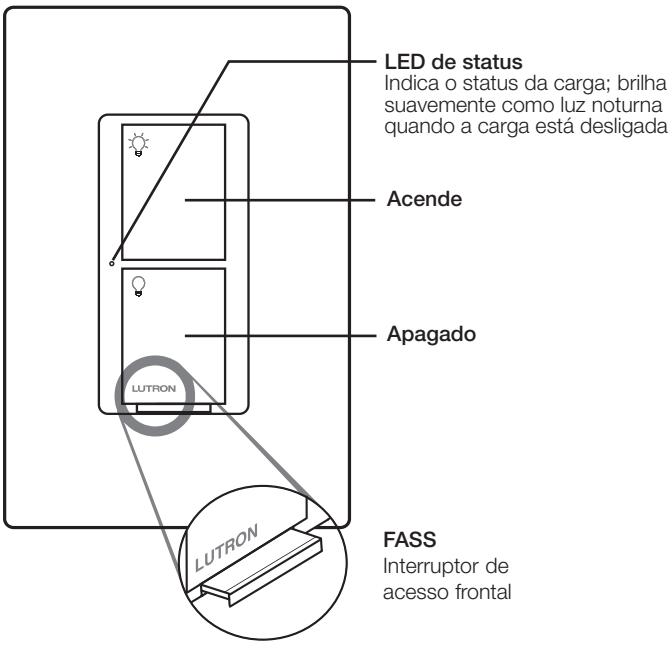

Dimmers

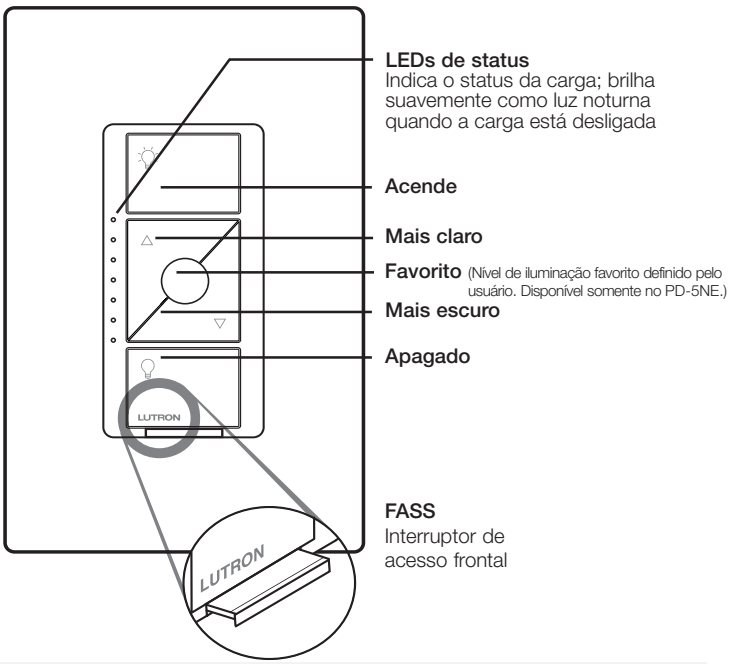

FASS — interruptor de acesso frontal

Aviso importante: para fazer a manutenção da carga, interrompa a energia, puxando o interruptor FASS para fora o máximo possível. Para restabelecer a energia após a manutenção, empurre o FASS de volta completamente.

Dimmer externo plug-in

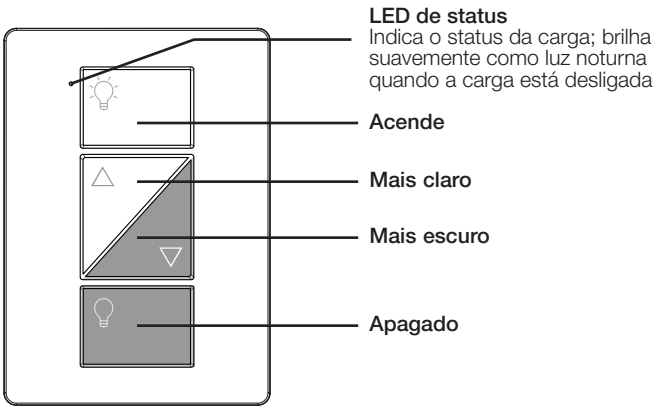

Controle do ventilador

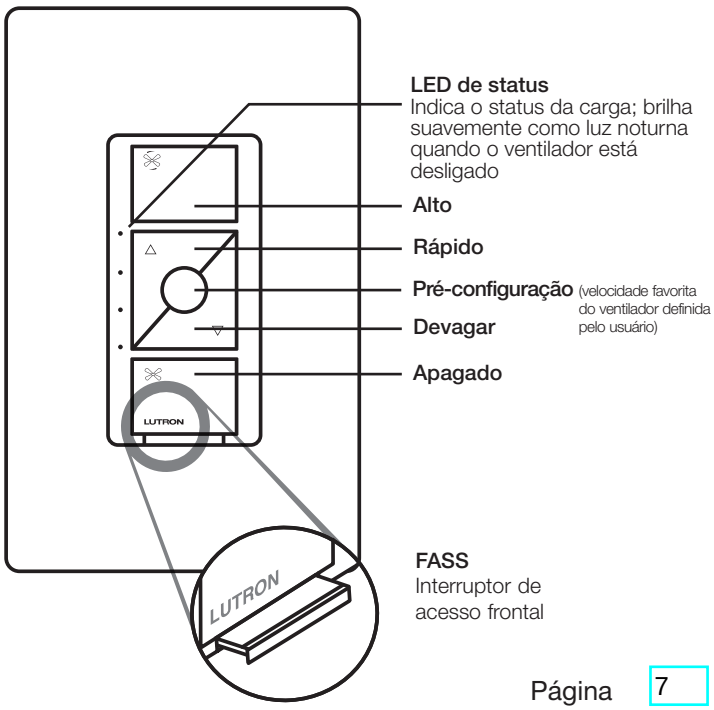

Nome do trabalho:	Números dos modelos:	
Número do trabalho:		

Operação *(continuação)*
Modelos inteligentes Diva e Claro

Dimmer

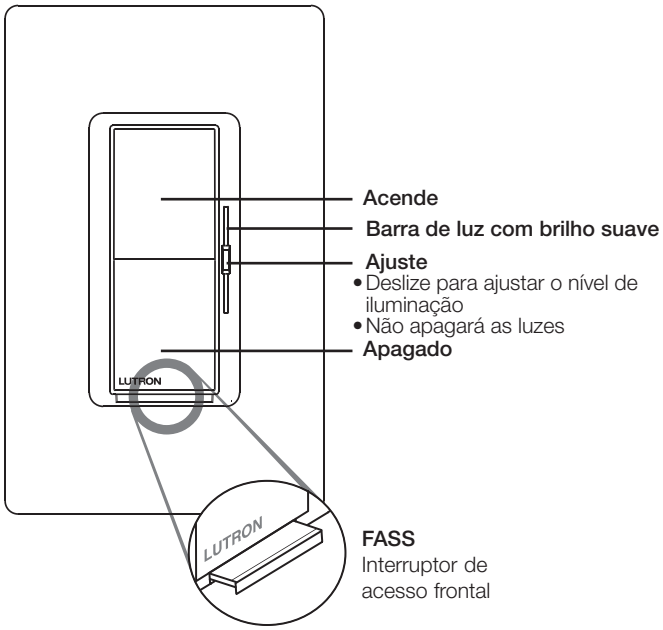

Interruptor

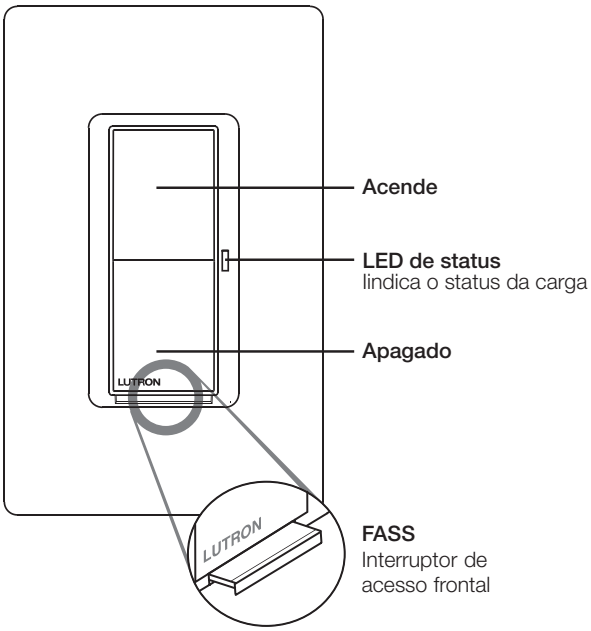

FASS — interruptor de acesso frontal

Aviso importante: para fazer a manutenção da carga, interrompa a energia, puxando o interruptor FASS para fora o máximo possível. Para restabelecer a energia após a manutenção, empurre o FASS de volta completamente.

Interruptor acessório

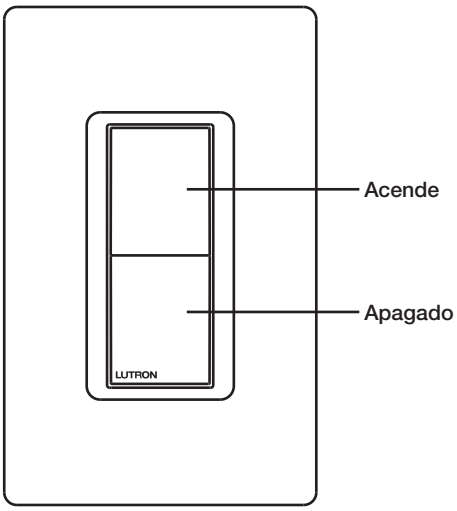

Nome do trabalho:	Números dos modelos:	
Número do trabalho:		

369987I 9 02.24.23

Montagem

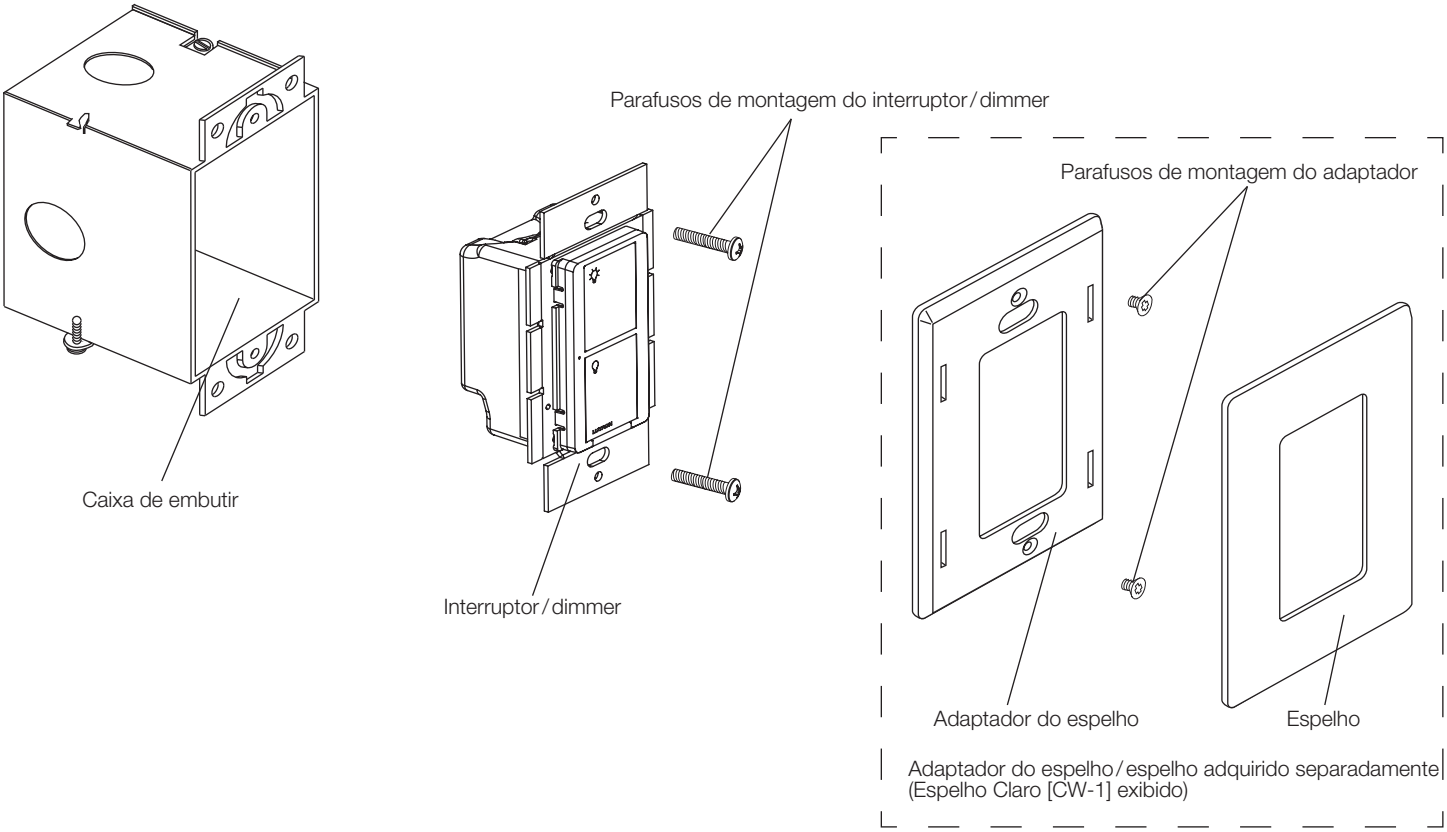

Nota: Não é necessário retirar as aletas do PD-5WS, DVRF-6L, DVRF-5NS e DVRF-AS. Todos podem ser despachados sem aletas.

Nome do trabalho:	Números dos modelos:	
Número do trabalho:		

369987I 10 02.24.23

Dimensões
Modelos inteligentes originais

Interruptores e dimmers

Vista frontal

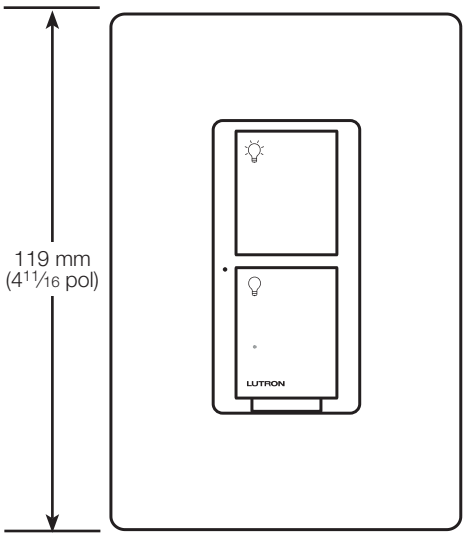

Vista lateral

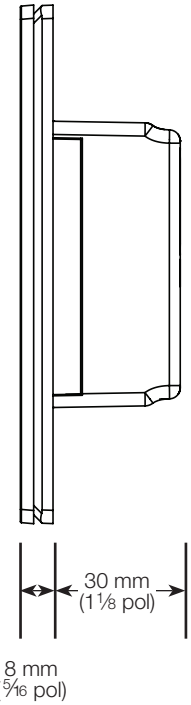

Controle do ventilador

Vista frontal

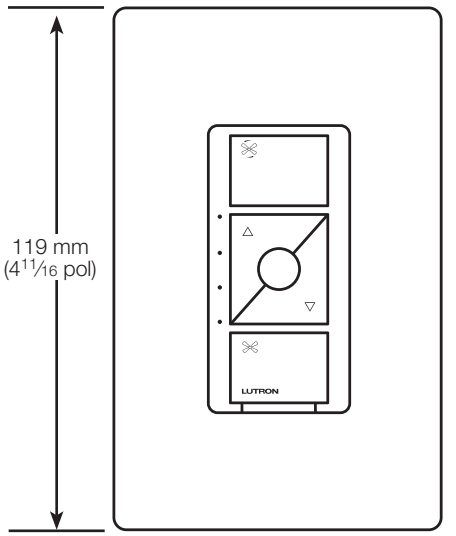

Vista lateral

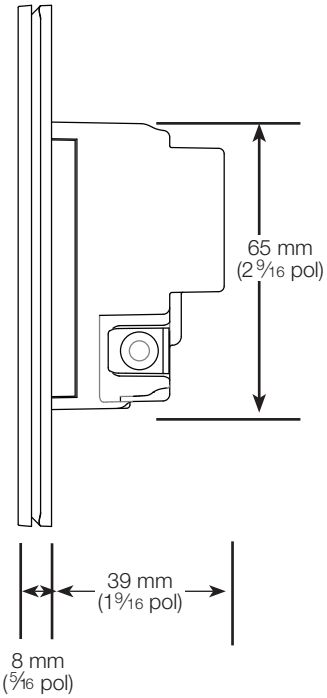

Dimmer externo plug-in

Vista frontal

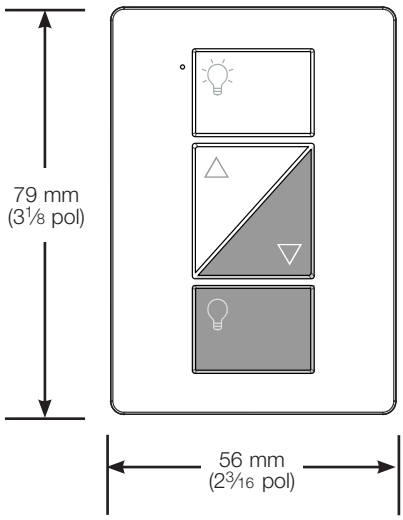

Vista lateral

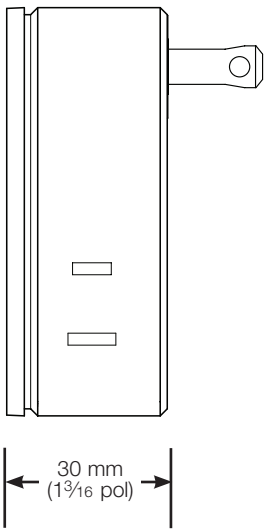

Nome do trabalho:	Números dos modelos:	
Número do trabalho:		

Dimensões *(continuação)*
Modelos inteligentes Diva e Claro

Dimmer

Vista frontal

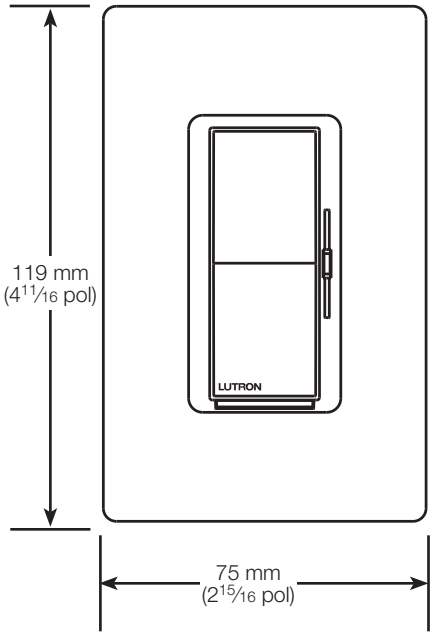

Vista lateral

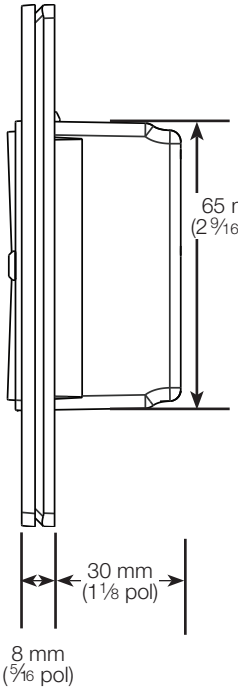

Interruptor

Vista frontal

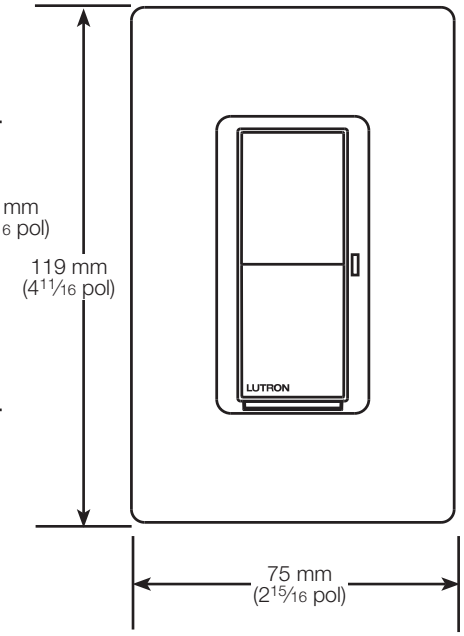

Vista lateral

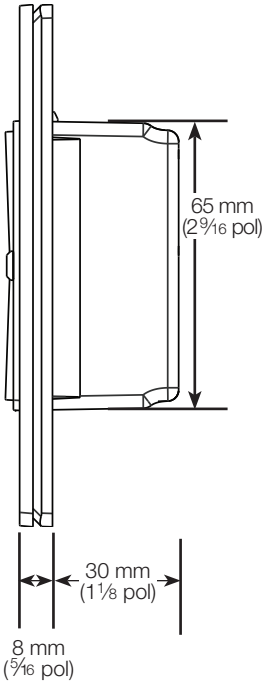

Interrupteur auxiliaire

Vista frontal

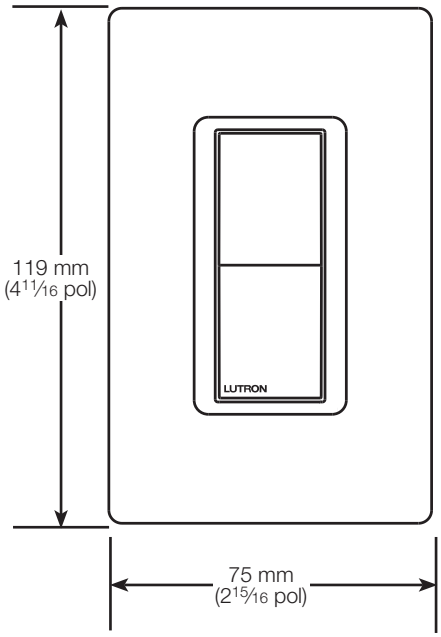

Vista lateral

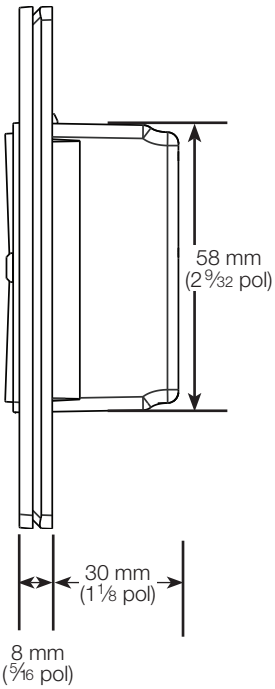

Nome do trabalho:	Números dos modelos:	
Número do trabalho:		

369987I 12 02.24.23

Conteúdo do Diagrama de cabeamento

Interruptores (PD-5WS-DV, PD-5ANS, PD-6ANS e DVRF-5NS)

Instalação de ponto único (a carga é controlada a partir de um local) 13

Instalação de 3 vias (a carga é controlada a partir de dois locais)

Opção 1: Com interruptor mecânico 14

Opção 2: Com controles remotos Pico 16

Opção 3: Com interruptor acessório 17

Instalação de múltiplos locais (a carga é controlada a partir de 3 ou mais locais)

Opção 1: Com controles remotos Pico 18

Opção 2: Com interruptores acessórios 19

Dimmers (PD-10NXD, PD-6WCL, PD-5NE e DVRF-6L)

Instalação de ponto único (a carga é controlada a partir de um local) 20

Instalação de 3 vias (a carga é controlada a partir de dois locais)

Opção 1: Com interruptor mecânico 21

Opção 2: Com controles remotos Pico 23

Opção 3: Com interruptor acessório 24

Instalação de múltiplos locais (a carga é controlada a partir de três ou mais locais)

Opção 1: Com controles remotos Pico 25

Opção 2: Com interruptores acessórios 26

Instalação com interfaces de energia e drivers de LED – neutro necessário

Opção 1: PHPM 27

Opção 2: GRX-TVI 28

Opção 3: Driver de LED de 2 fios 1% Hi-lume 28

Controles do ventilador

Instalação de ponto único (a carga é controlada a partir de um local) 29

Instalação de 3 vias (a carga é controlada a partir de dois locais)

Opção 1: Com controles remotos Pico 29

Nome do trabalho:	Números dos modelos:	
Número do trabalho:		

369987I 13 02.24.23

Diagramas de cabeamento – Interruptores

Instalação de ponto único (a carga é controlada a partir de um local)

PD-5WS-DV

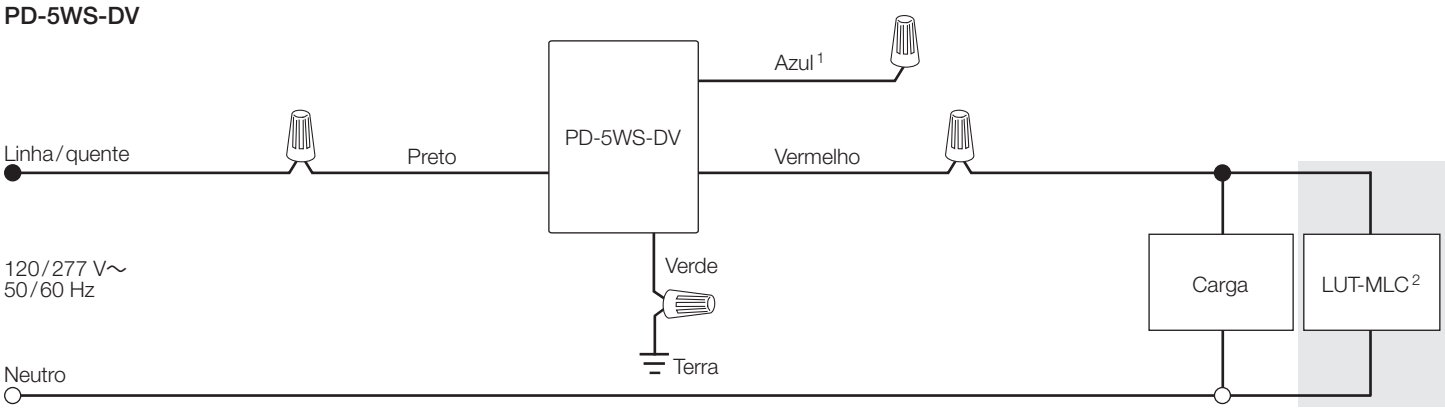

PD-5ANS, PD-6ANS, DVRF-5NS

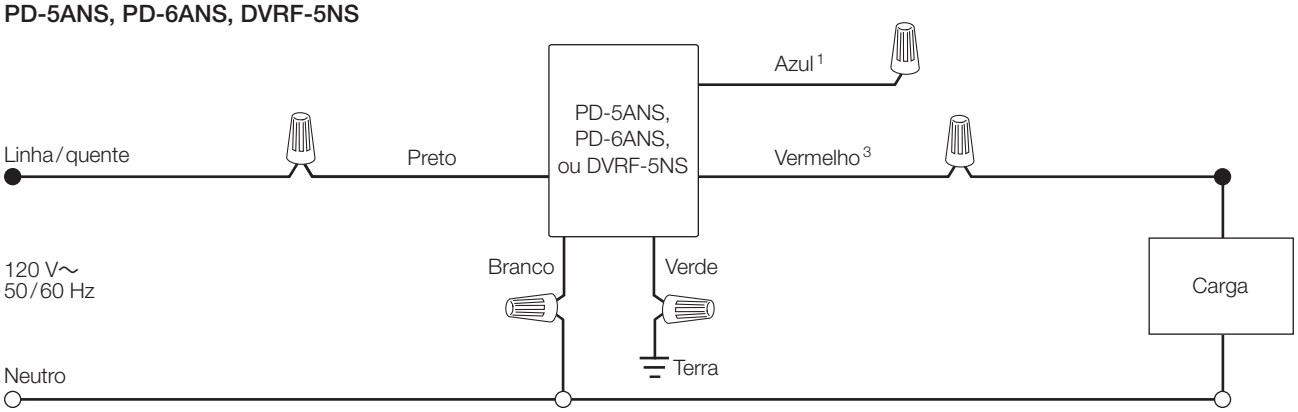

1 Ao usar controles sem um interruptor mecânico de 3 vias, encape o terminal azul. **Não** conecte o fio azul a nenhum outro fio nem ao terra.

2 O LUT-MLC garante o funcionamento adequado quando as cargas LED, fluorescente ou ELV são usadas. Instale o LUT-MLC dentro de um suporte de carga ou em uma caixa de passagem separada no circuito.

3 O fio vermelho deve ser conectado à carga, e o fio preto deve ser conectado à linha/quente. O interruptor não funcionará se os fios estiverem invertidos.

(continua na próxima página)

Nome do trabalho:	Números dos modelos:	
Número do trabalho:		

369987I 14 02.24.23

Diagramas de cabeamento – Interruptores *(continuação)*

Instalação de 3 vias (a carga é controlada a partir de dois locais)

Opção 1: Com interruptor mecânico

PD-5WS-DV (Lado da carga)

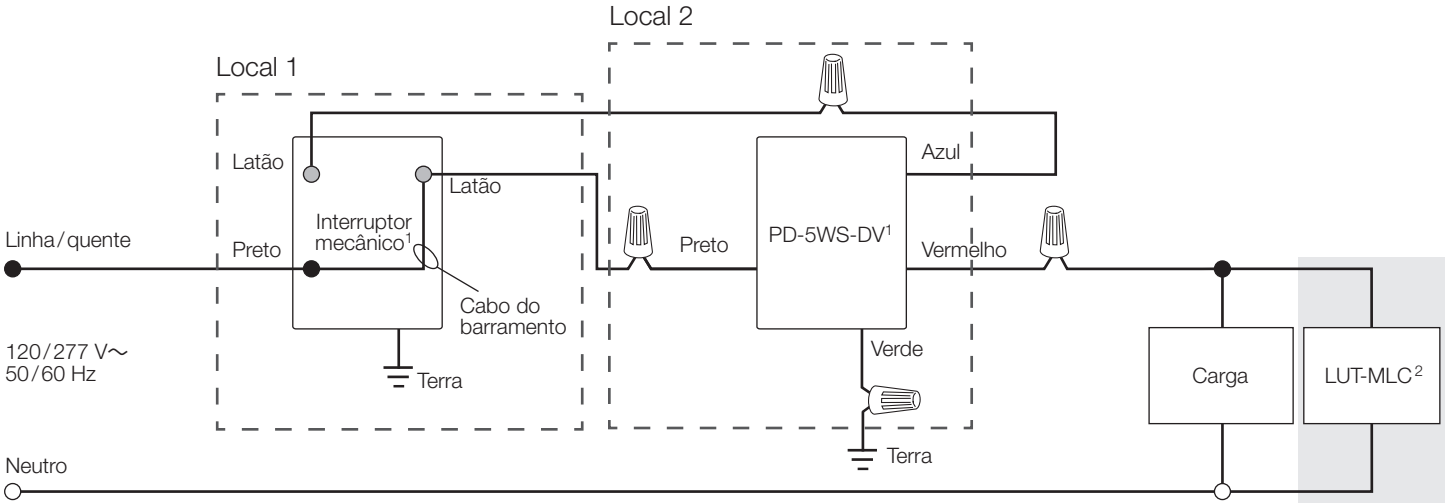

PD-5WS-DV (Lado da linha)

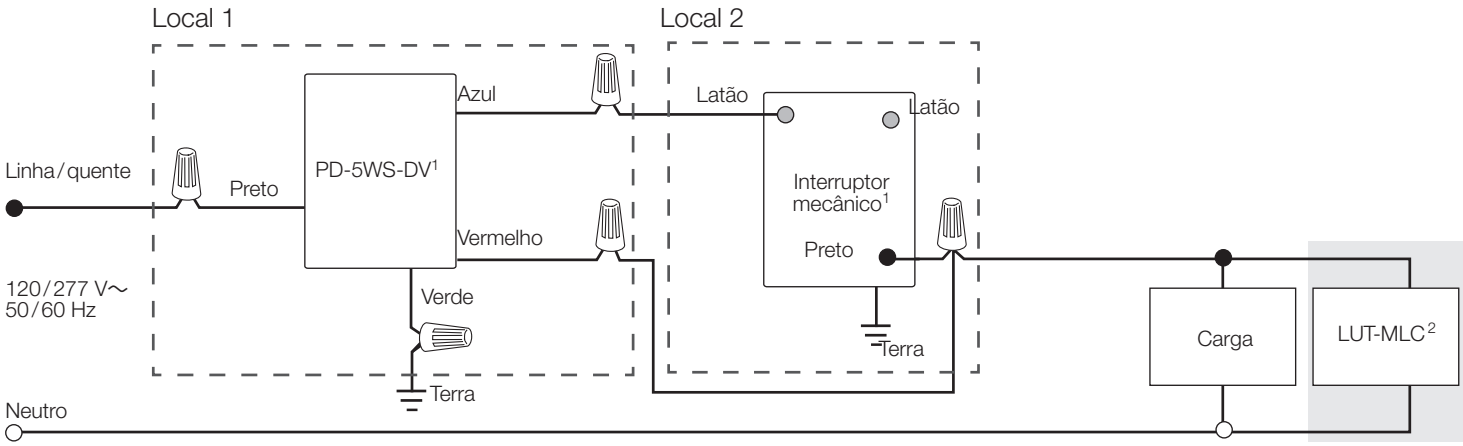

[1] A localização do interruptor Caséta Wireless e do interruptor mecânico pode ser invertida.

[2] O LUT-MLC garante o funcionamento adequado quando as cargas LED, fluorescente ou ELV são usadas. Instale o LUT-MLC dentro de um suporte de carga ou em uma caixa de passagem separada no circuito.

(continua na próxima página)

Nome do trabalho:	Números dos modelos:	
Número do trabalho:		

369987I 15 02.24.23

Diagramas de cabeamento – Interruptores *(continuação)*

Instalação de 3 vias (a carga é controlada a partir de dois locais) *(continuação)*

Opção 1: Com interruptor mecânico *(continuação)*

PD-5ANS, PD-6ANS, DVRF-5NS (Lado da carga)

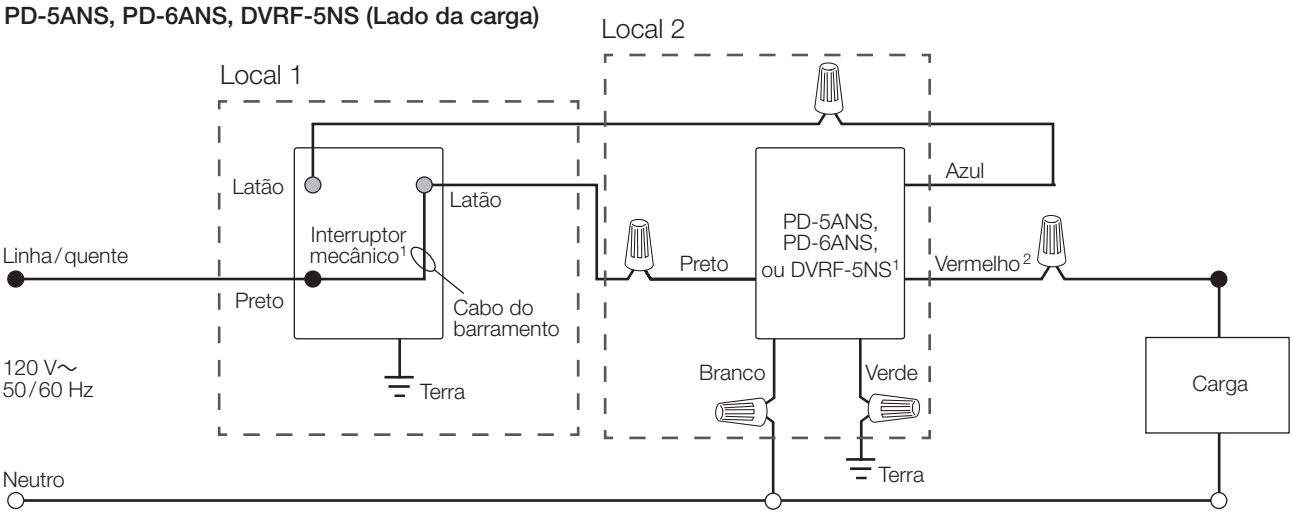

PD-5ANS, PD-6ANS, DVRF-5NS (Lado da linha)

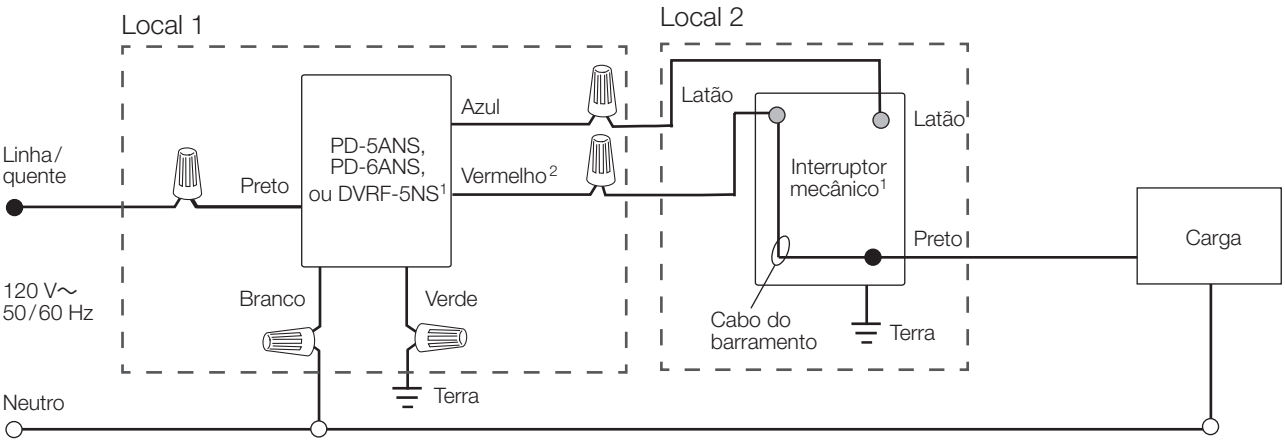

[1] A localização do interruptor Caséta Wireless e do interruptor mecânico pode ser invertida.
[2] O fio vermelho deve ser conectado à carga, e o fio preto deve ser conectado à linha/quente. O interruptor não funcionará se os fios estiverem invertidos.

Nome do trabalho:	Números dos modelos:	
Número do trabalho:		

Diagramas de cabeamento – Interruptores *(continuação)*

Instalação de 3 vias (a carga é controlada a partir de dois locais) *(continuação)*

Opção 2: Com controles remotos Pico
PJ2-2B-xx e adaptadores de montagem de caixa de embutir (PICO-WBX-ADAPT)

PD-5WS-DV

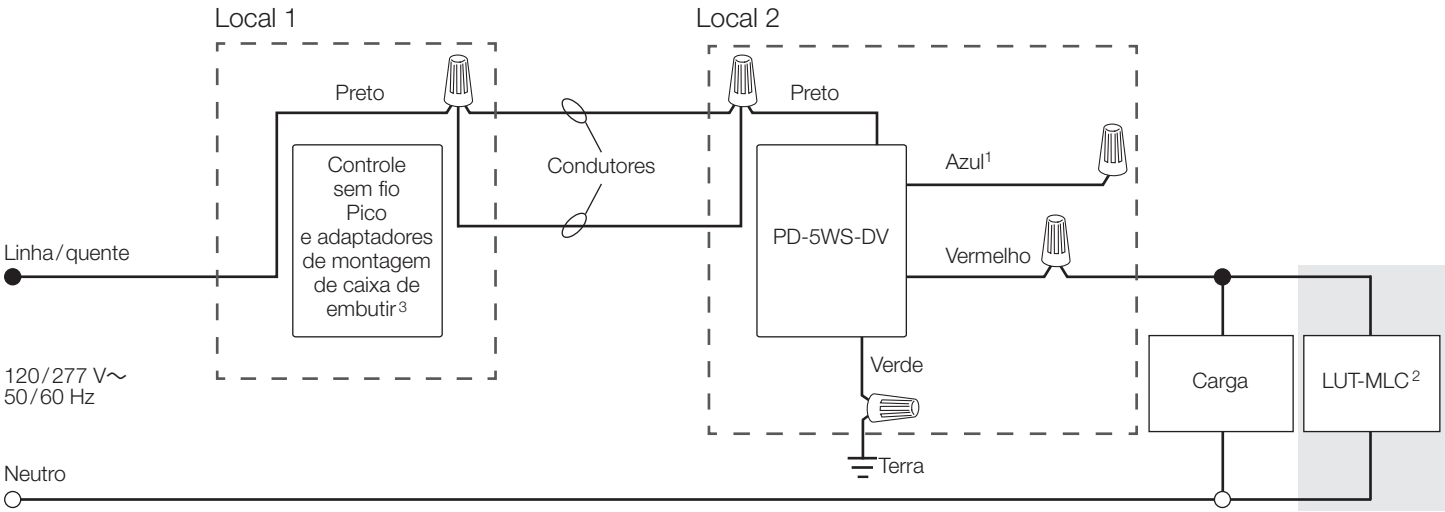

PD-5ANS, PD-6ANS, DVRF-5NS

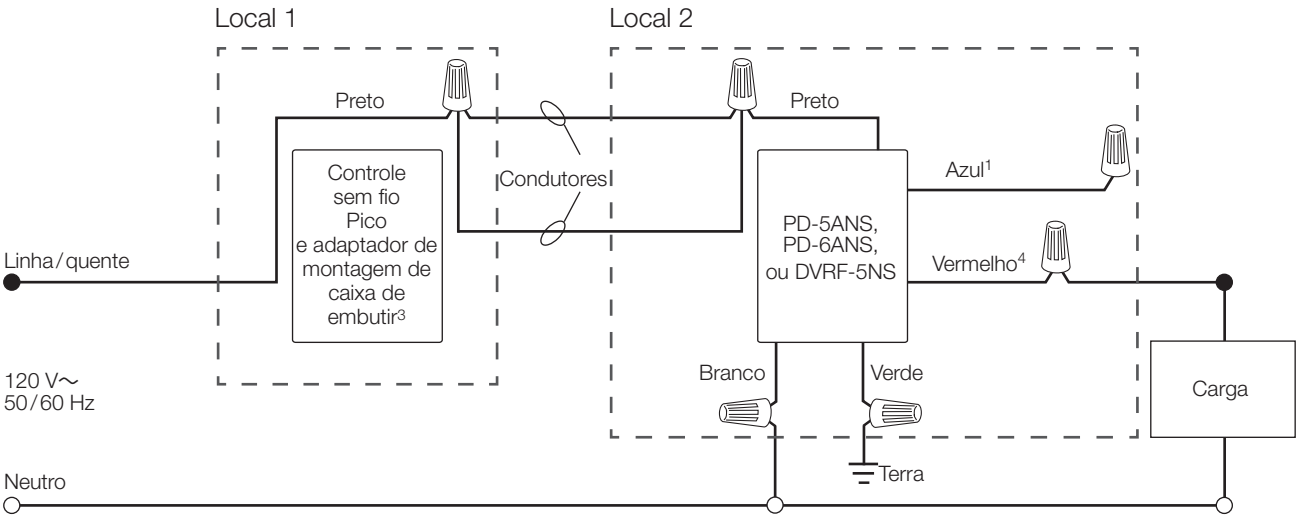

1 Ao usar controles sem um interruptor mecânico de 3 vias, encape o terminal azul. **Não** conecte o fio azul a nenhum outro fio nem ao terra.
2 O LUT-MLC garante o funcionamento adequado quando as cargas LED, fluorescente ou ELV são usadas. Instale o LUT-MLC dentro de um suporte de carga ou em uma caixa de passagem separada no circuito.
3 O interruptor mecânico terá de ser removido para que o controle sem fio Pico seja instalado.
4 O fio vermelho deve ser conectado à carga, e o fio preto deve ser conectado à linha/quente. O interruptor não funcionará se os fios estiverem invertidos.

(continua na próxima página)

Nome do trabalho:	Números dos modelos:	
Número do trabalho:		

Wiring Diagrams - Switches *(continuação)*

Instalação de 3 vias (a carga é controlada a partir de dois pontos) *(continuação)*

Opção 3: Com um interruptor acessório
DVRF-5NS e interruptor acessório inteligente (DVRF-AS)

DVRF-5NS (Lado da linha)

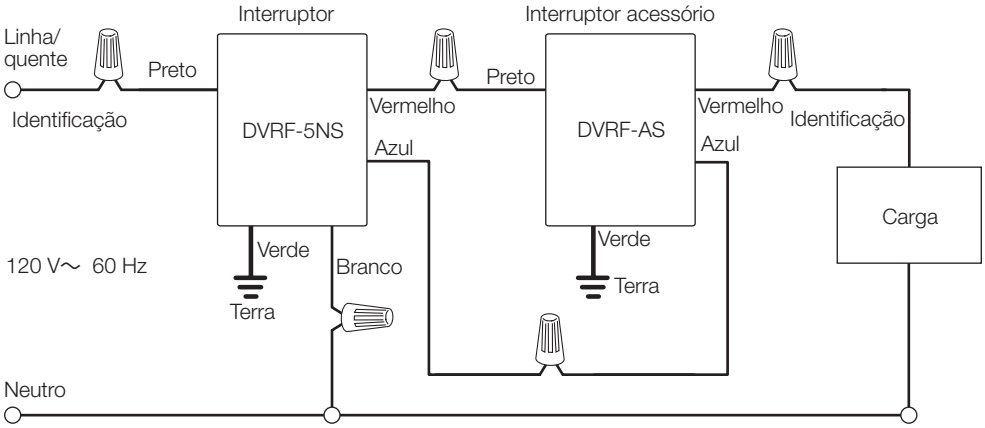

DVRF-5NS (Lado da carga)

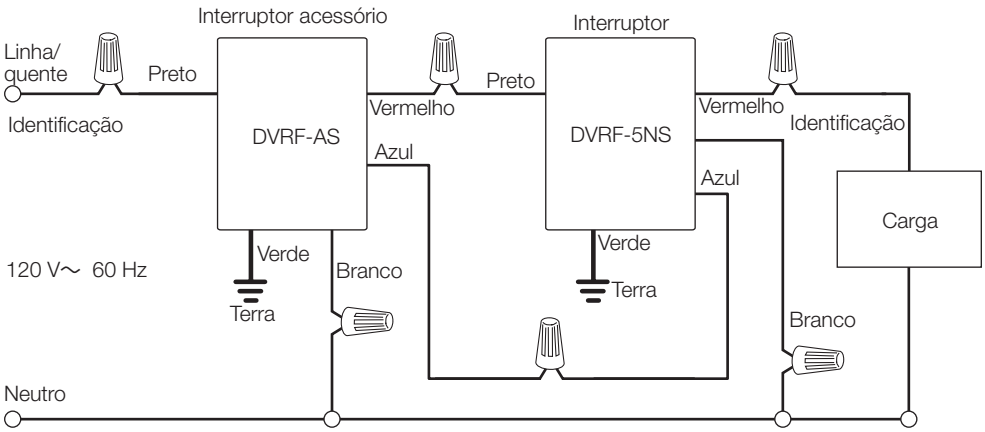

Nota: O fio preto do interruptor principal deve sempre estar conectado à linha/quente. Os fios preto e vermelho do interruptor acessório são reversíveis.

Nome do trabalho:	Números dos modelos:	
Número do trabalho:		

Diagramas de cabeamento – Interruptores *(continuação)*

Instalação de múltiplos locais (a carga é controlada a partir de três ou mais locais)

Opção 1: Com controles remotos Pico
PJ2-2B-xx e adaptadores de montagem de caixa de embutir (PICO-WBX-ADAPT)

PD-5WS-DV

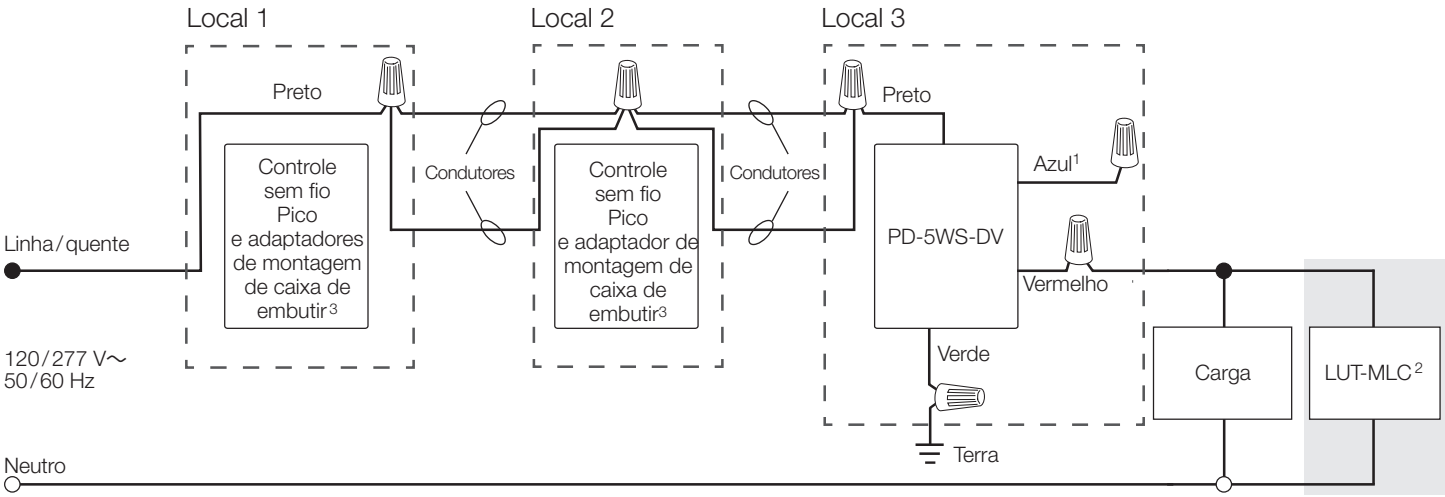

PD-5ANS, PD-6ANS, DVRF-5NS

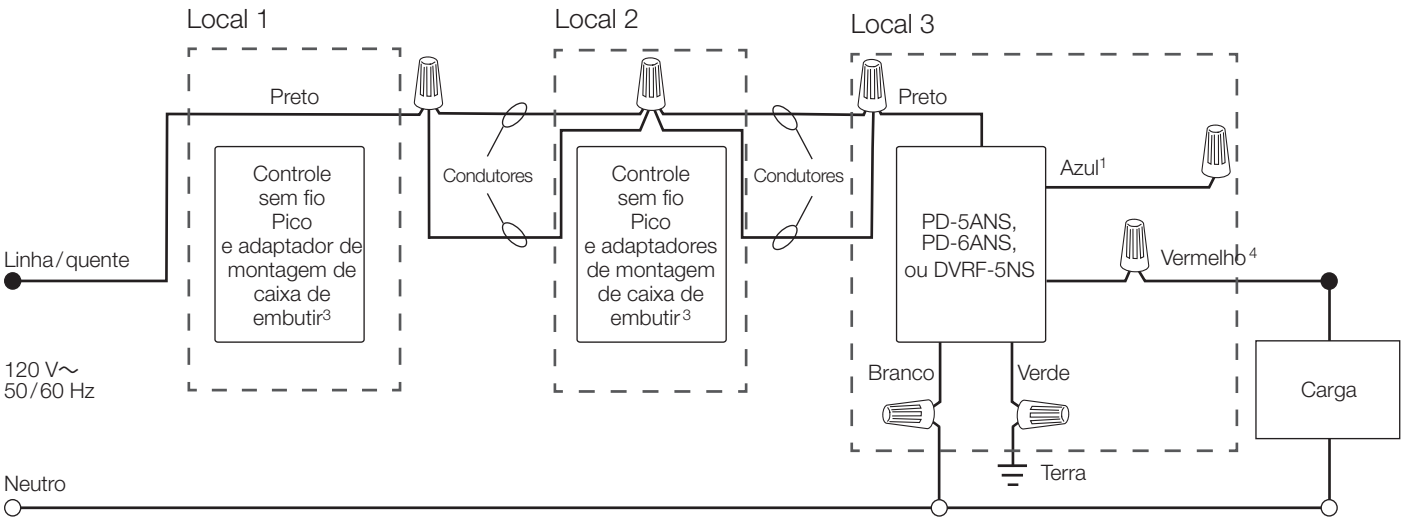

1 Ao usar controles sem um interruptor mecânico de 3 vias, encape o terminal azul. **Não** conecte o fio azul a nenhum outro fio nem ao terra.
2 O LUT-MLC garante o funcionamento adequado quando as cargas LED, fluorescente ou ELV são usadas. Instale o LUT-MLC dentro de um suporte de carga ou em uma caixa de passagem separada no circuito.
3 O interruptor mecânico terá de ser removido para que o controle sem fio Pico seja instalado.
4 O fio vermelho deve ser conectado à carga, e o fio preto deve ser conectado à linha/quente. O interruptor não funcionará se os fios estiverem invertidos.

Nome do trabalho:	Números dos modelos:	
Número do trabalho:		

369987I 19 02.24.23

Diagramas de cabeamento – Interruptores *(continuação)*

Instalação de múltiplos locais (a carga é controlada a partir de três ou mais locais) *(continuação)*

Opção 2: Com interruptores acessórios
DVRF-5NS e interruptor acessório inteligente (DVRF-AS)[1]

DVRF-5NS (Lado da linha)

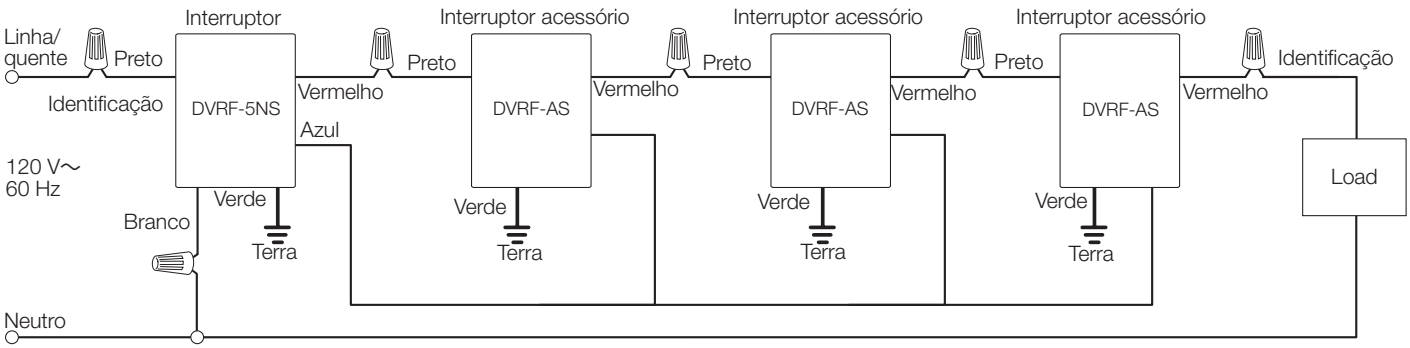

DVRF-5NS (Lado da carga)

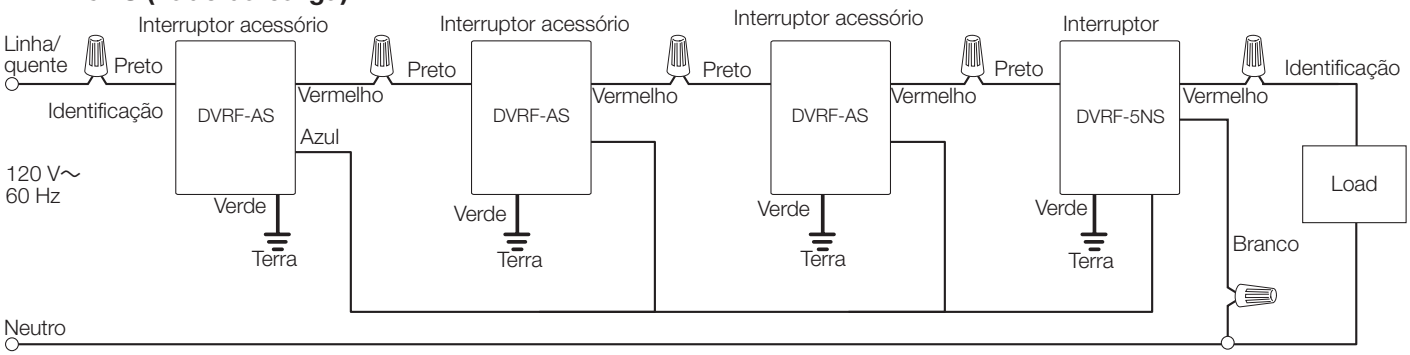

DVRF-5NS (No meio)

Nota: O interruptor principal pode ficar em qualquer ponto.

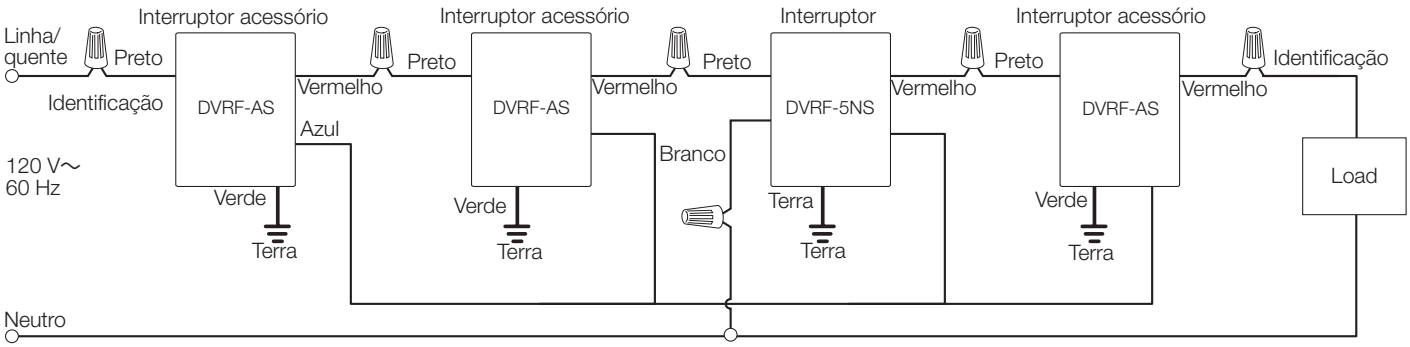

[1] Até dez (10) interruptores acessórios podem ser conectados ao interruptor. A extensão total do terminal azul pode ser de até 45 m (150 pés).

Nota: O fio preto do interruptor principal deve sempre estar conectado à linha/quente. Os fios preto e vermelho do interruptor acessório são reversíveis.

Nome do trabalho:	Números dos modelos:	
Número do trabalho:		

Diagramas de cabeamento – dimmers *(continuação)*

Instalação de ponto único (a carga é controlada a partir de um local)

PD-10NXD ou PD-5NE

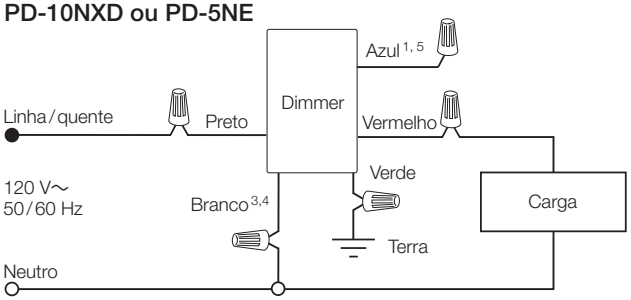

PD-6WCL

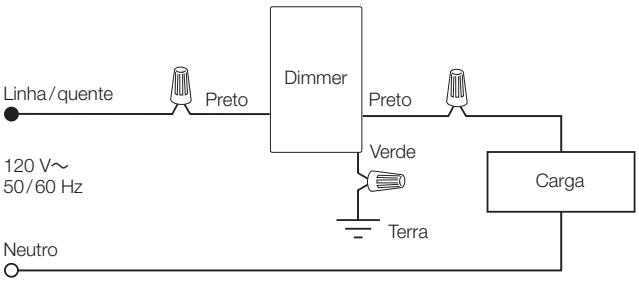

DVRF-6L

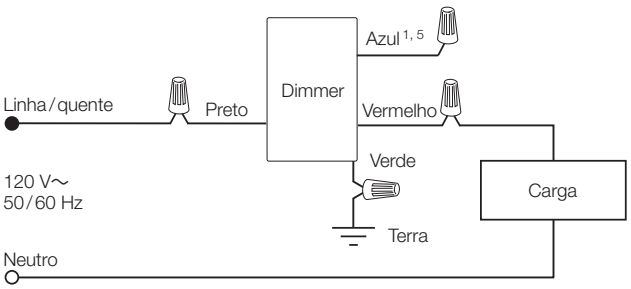

[1] Ao usar controles sem um interruptor mecânico de 3 vias, encape o terminal azul. **Não** conecte o fio azul a nenhum outro fio nem ao terra.
[2] A localização do dimmer Caséta Wireless e do interruptor mecânico pode ser invertida.
[3] Somente para o modelo PD-10NXD, está disponível a conexão neutra opcional, exceto para cargas MLV, drivers de LED e módulos de energia (PHPM-PA, PHPM-3F e GRX-TVI).
[4] Para o modelo PD-5NE, a conexão neutra é necessária.
[5] O fio azul somente está presente nos modelos PD-10NXD e DVRL-6L.

Nome do trabalho:	Números dos modelos:	
Número do trabalho:		

369987I 21 02.24.23

Diagramas de cabeamento – Dimmers *(continuação)*

Instalação de 3 vias (a carga é controlada a partir de dois locais)

Opção 1: Com interruptor mecânico

PD-10NXD (Lado da carga)

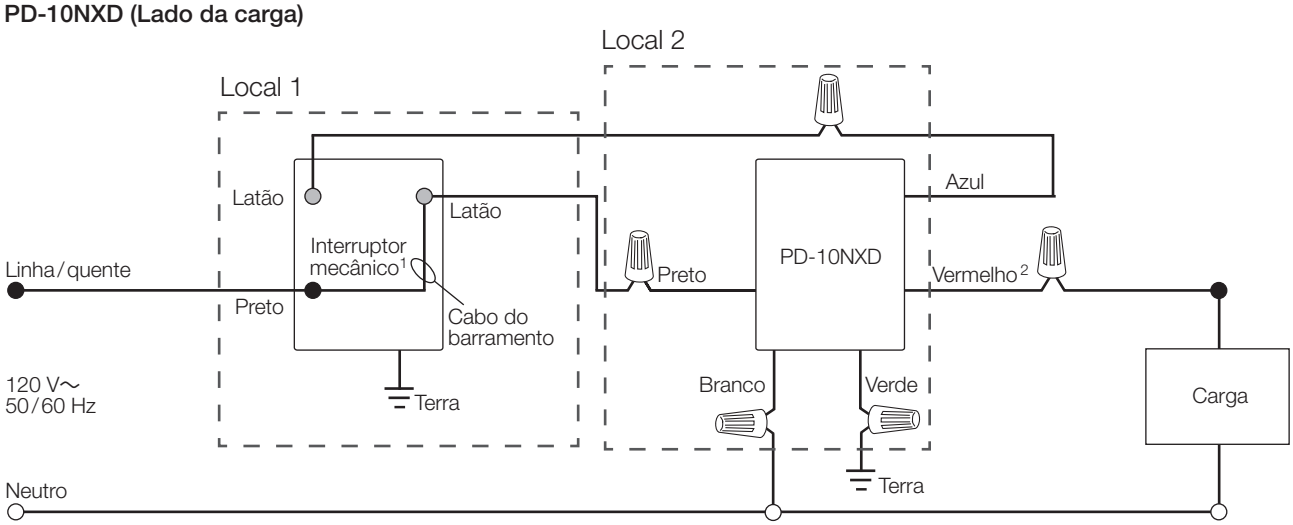

PD-10NXD (Lado da linha)

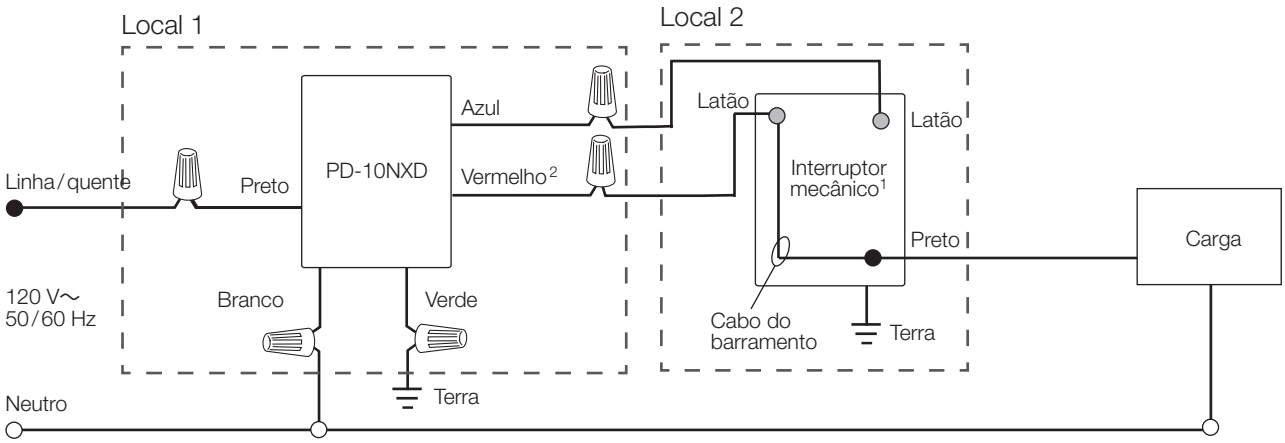

Nome do trabalho:	Números dos modelos:	
Número do trabalho:		

369987I 22 02.24.23

Diagramas de cabeamento – Dimmers *(continuação)*

Instalação de 3 vias (a carga é controlada a partir de dois locais) *(continuação)*

Opção 1: Com interruptor mecânico *(continuação)*

DVRF-6L (Lado da carga)

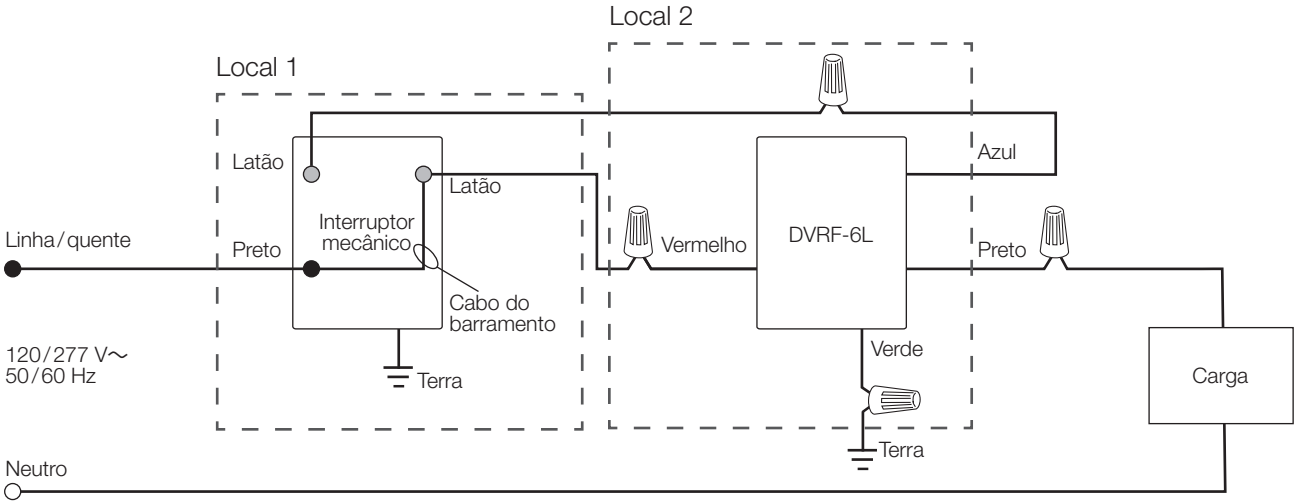

DVRF-6L (Lado da linha)

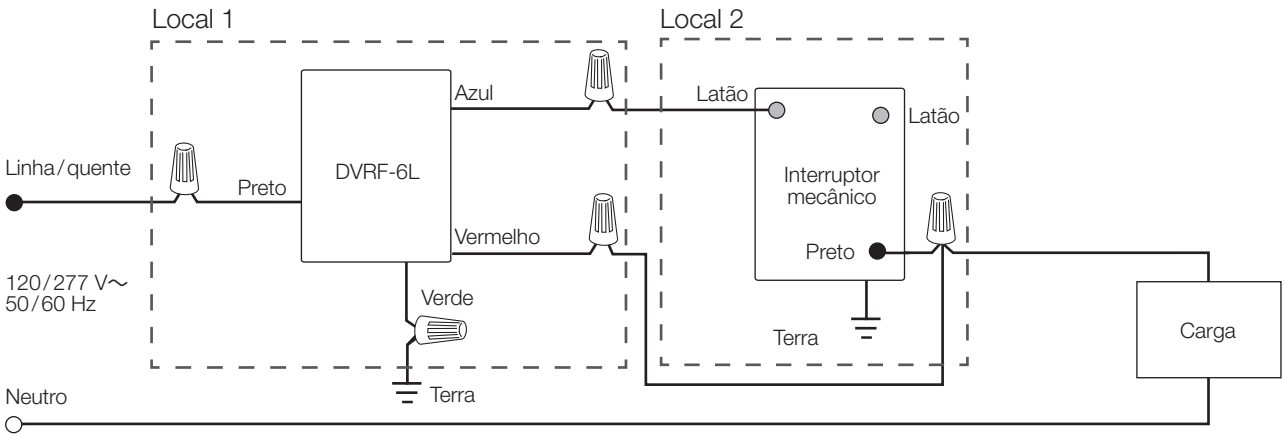

Nome do trabalho:	Números dos modelos:	
Número do trabalho:		

369987I 23 02.24.23

Diagramas de cabeamento – Dimmers *(continuação)*

Instalação de 3 vias (a carga é controlada a partir de dois locais) *(continuação)*

Opção 2: Com controles remotos Pico
PJ2-2B-xx e adaptadores de montagem de caixa de embutir (PICO-WBX-ADAPT)

PD-10NXD, PD-5NE

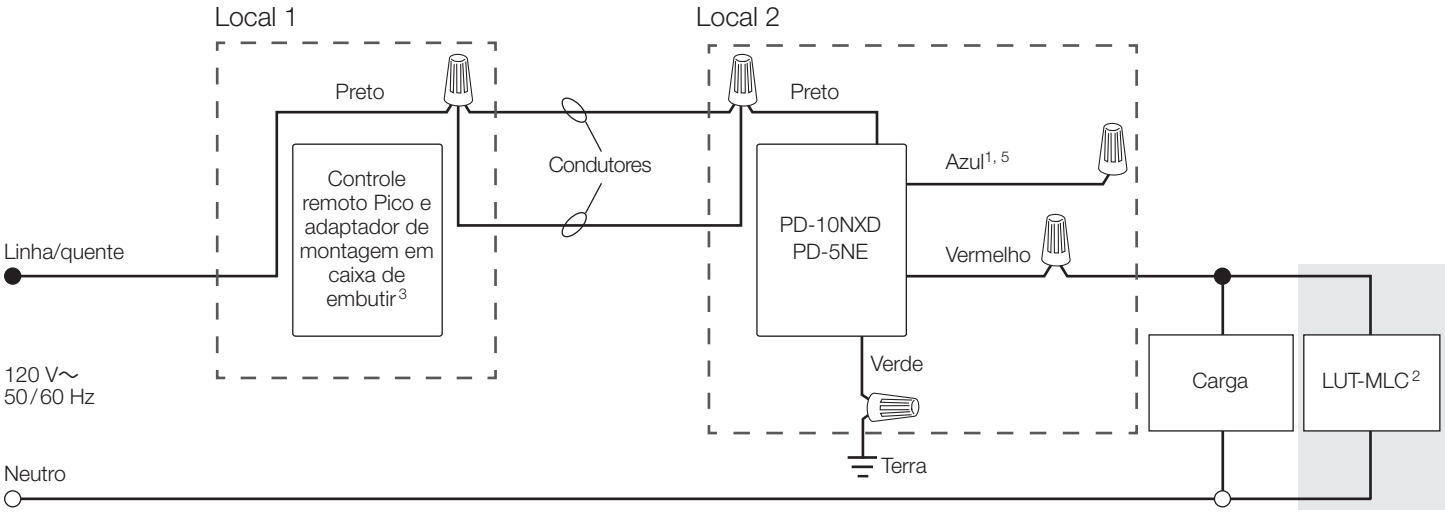

DVRF-6L

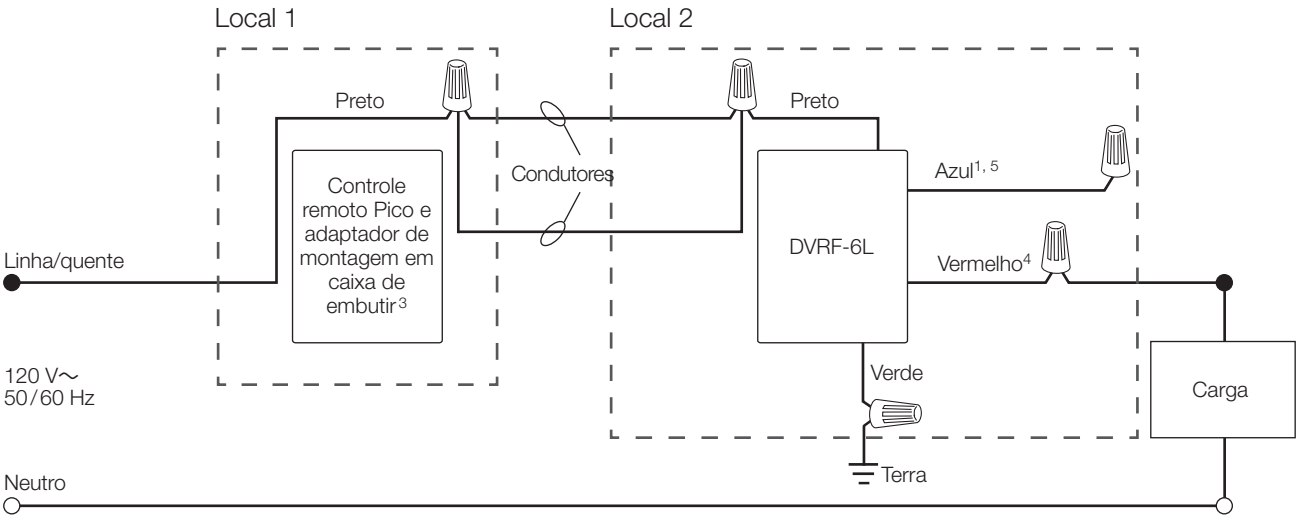

[1] Ao usar controles sem um interruptor mecânico de 3 vias, encape o terminal azul. **Não** conecte o fio azul a nenhum outro fio nem ao terra.
[2] O LUT-MLC garante o funcionamento adequado quando as cargas LED, fluorescente ou ELV são usadas. Instale o LUT-MLC dentro de um suporte de carga ou em uma caixa de passagem separada no circuito.
[3] O interruptor mecânico precisará ser removido para que o controle remoto Pico possa ser instalado.
[4] Ao usar um Pico em uma instalação de 3 vias com dimmer, os fios preto e vermelho são reversíveis.
[5] O fio azul somente está presente nos modelos PD-10NXD e DVRL-6L.

Nome do trabalho:	Números dos modelos:	
Número do trabalho:		

Diagramas de cabeamento – Dimmers *(continuação)*

Instalação de 3 vias (a carga é controlada a partir de dois locais) *(continuação)*

Opção 3: Com um interruptor acessório
DVRF-6L e interruptor acessório inteligente (DVRF-AS)[1]

DVRF-6L (Lado da linha)

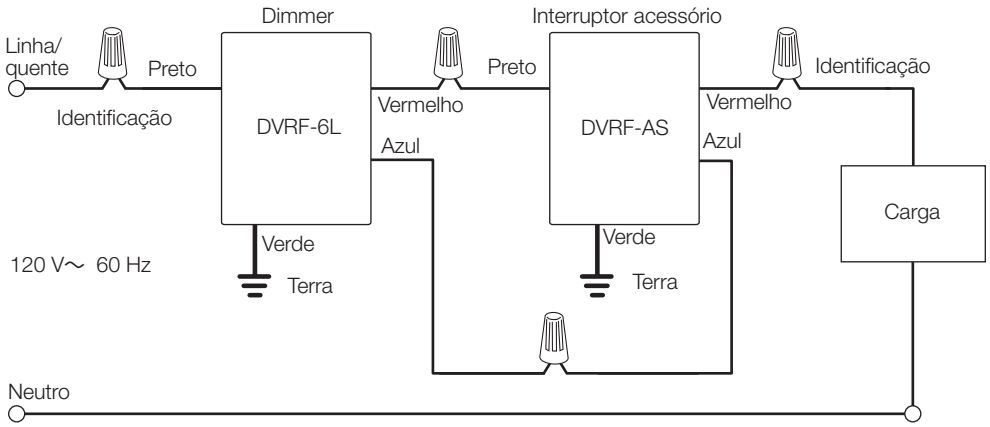

DVRF-6L (Lado da carga)

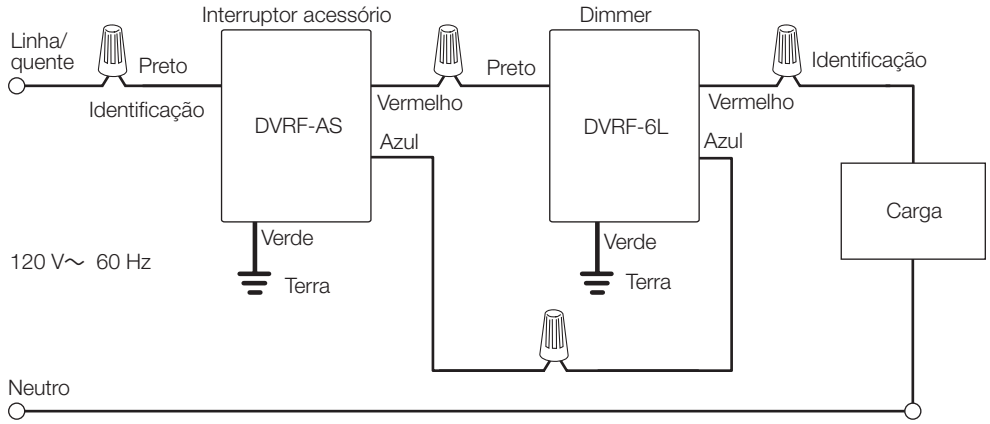

[1] Ao usar um interruptor acessório em uma instalação de 3 vias com dimmer, os fios preto e vermelho de ambos os dispositivos são reversíveis.

Nome do trabalho:	Números dos modelos:	
Número do trabalho:		

369987I 25 02.24.23

Diagramas de cabeamento – Dimmers *(continuação)*

Instalação de múltiplos locais (a carga é controlada a partir de três ou mais locais)

Opção 1: Com controles remotos Pico
PJ2-2B-xx e adaptadores de montagem de caixa de embutir (PICO-WBX-ADAPT)

PD-10NXD ou PD-5NE

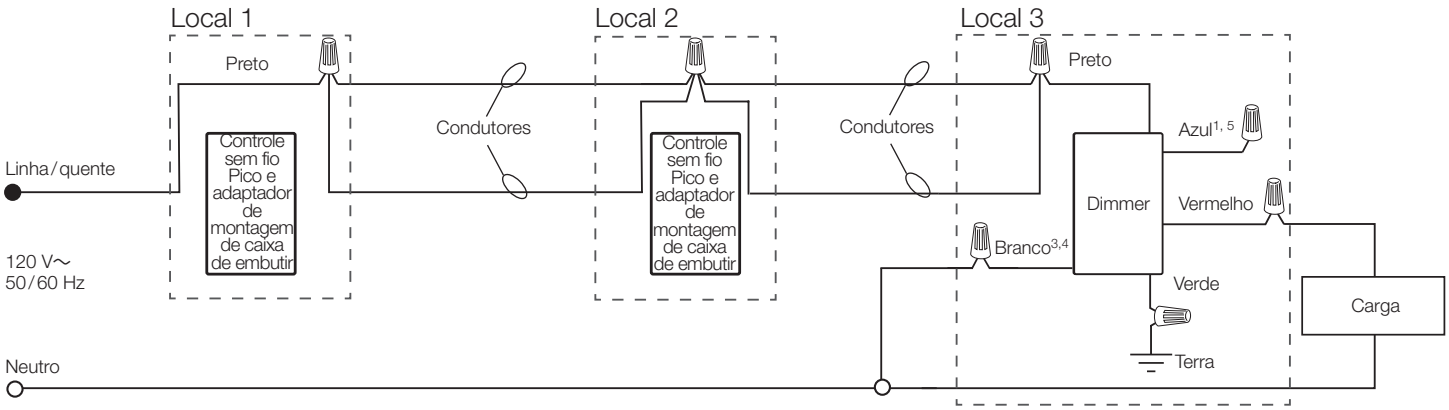

PD-6WCL

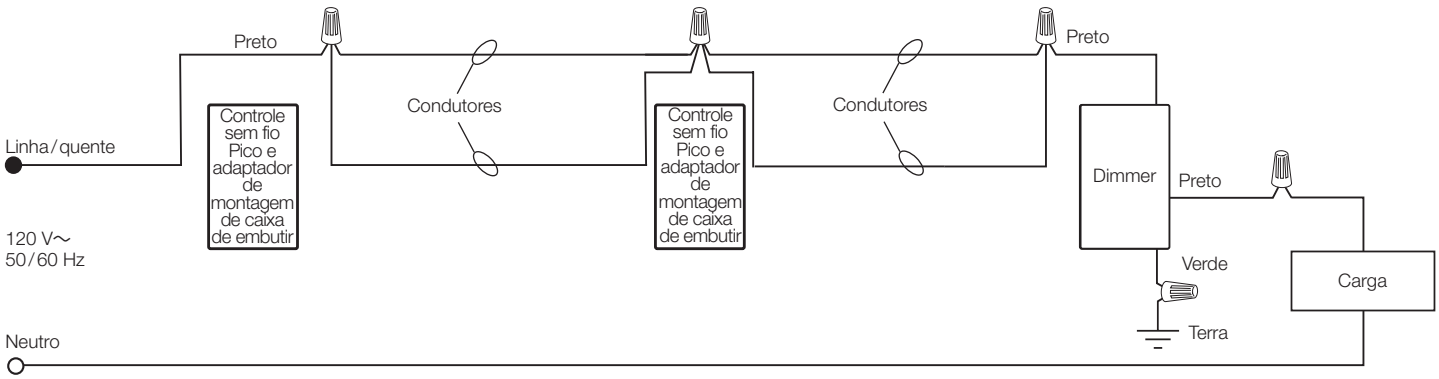

DVRF-6L

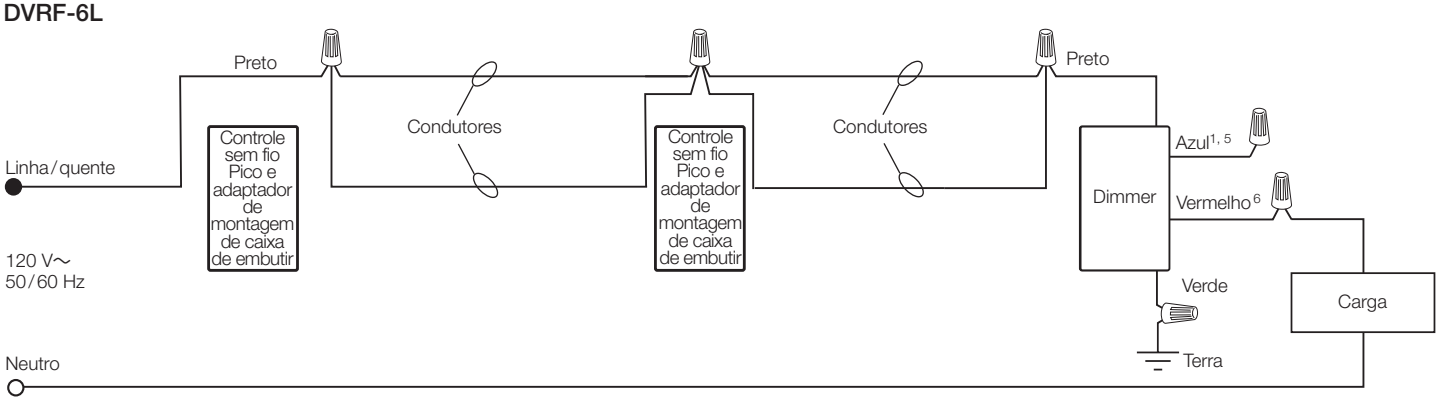

[1] Ao usar controles sem um interruptor mecânico de 3 vias, encape o terminal azul. **Não** conecte o fio azul a nenhum outro fio nem ao terra.
[2] A localização do dimmer Caséta Wireless e do interruptor mecânico pode ser invertida.
[3] Somente para o modelo PD-10NXD, está disponível a conexão neutra opcional, exceto para cargas MLV, drivers de LED e módulos de energia (PHPM-PA, PHPM-3F e GRX-TVI).
[4] Para o modelo PD-5NE, a conexão neutra é necessária.
[5] O fio azul somente está presente nos modelos PD-10NXD e DVRF-6L.
[6] Ao usar um Pico em uma instalação de 3 vias com dimmer, os fios preto e vermelho são reversíveis.

Nome do trabalho:	Números dos modelos:	
Número do trabalho:		

369987I 26 02.24.23

Diagramas de cabeamento – Dimmers *(continuação)*

Instalação de múltiplos locais (a carga é controlada a partir de três ou mais locais) *(continuação)*

Opção 2: Com interruptores acessórios
DVRF-6L e interruptor acessório inteligente (DVRF-AS)[1,2]

DVRF-6L (Lado da linha)

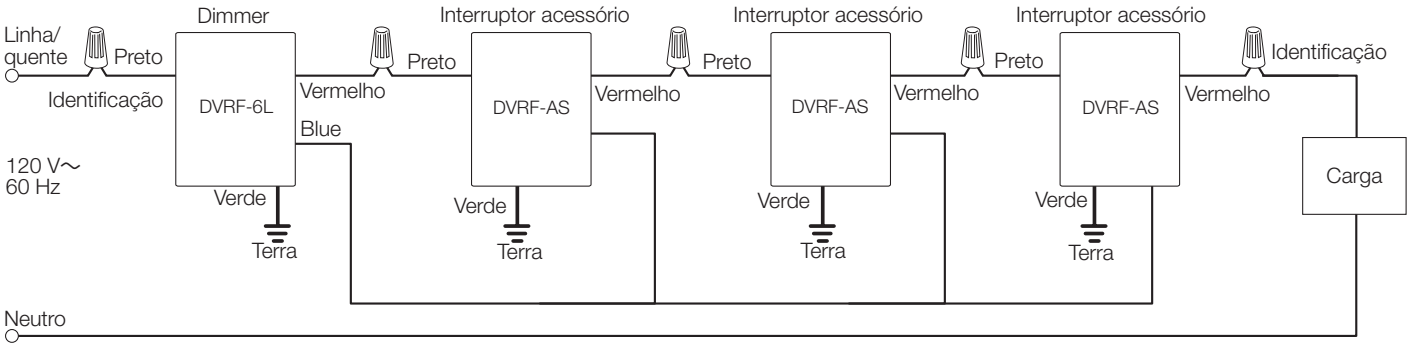

DVRF-6L (Lado da carga)

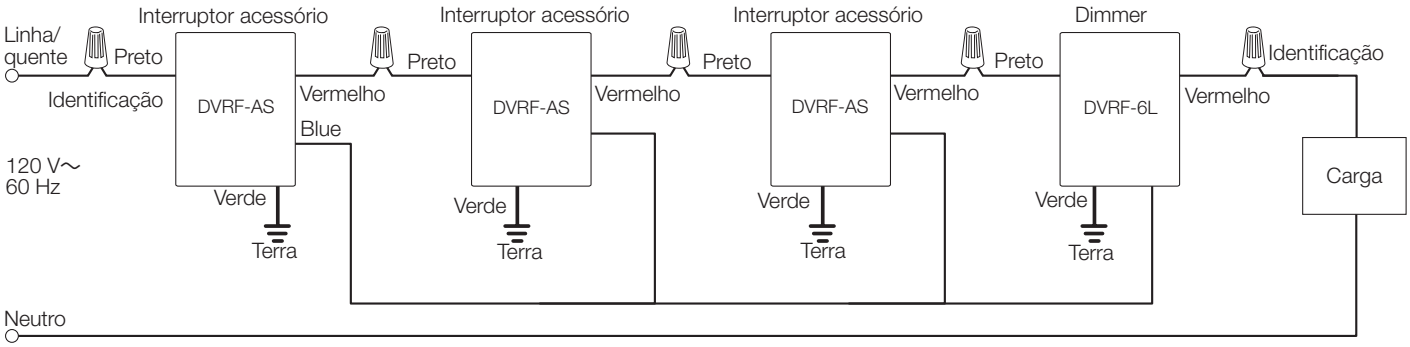

DVRF-6L (No meio)

Nota: O dimmer principal pode ficar em qualquer ponto.

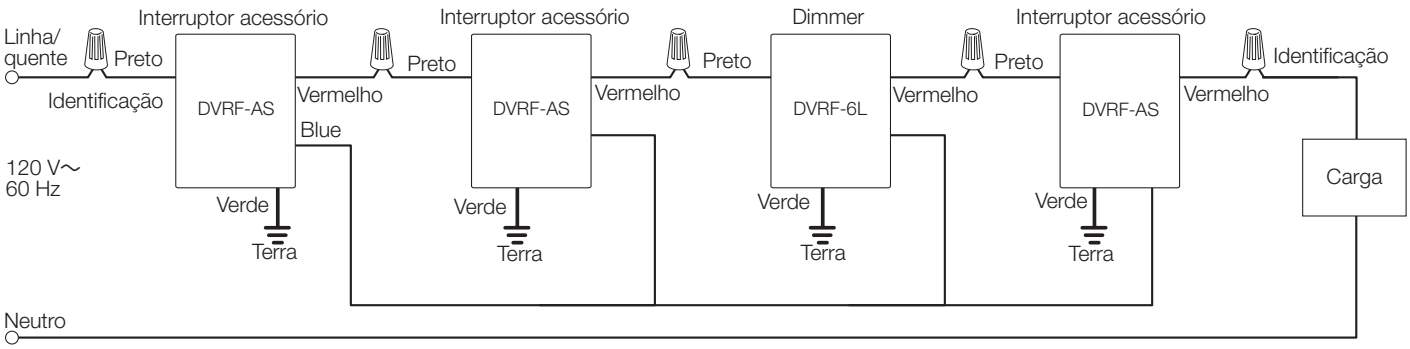

1 Até dez (10) interruptores acessórios podem ser conectados ao dimmer. A extensão total do terminal azul pode ser de até 45 m (150 pés).
2 Ao usar um interruptor acessório em uma instalação de vários pontos com dimmer, os fios preto e vermelho de todos os dispositivos são reversíveis.

Nome do trabalho:	Números dos modelos:	
Número do trabalho:		

Diagramas de cabeamento – Dimmers *(continuação)*

Instalação com interfaces de energia e drivers de LED – neutro necessário

Opção 1: PHPM[1]

PD-10NXD ou PD-5NE

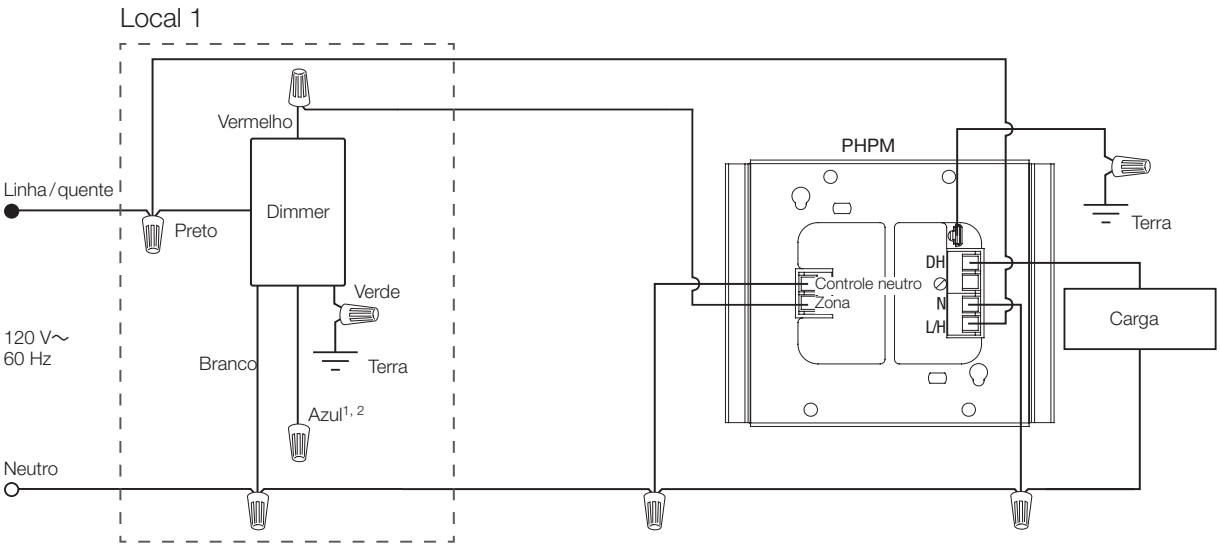

[1] Consulte as P/N 369356 e 369355 da Lutron para ver outros diagramas de cabeamento.

[2] O fio azul está presente apenas no modelo PD-10NXD.

Nome do trabalho:	Números dos modelos:	
Número do trabalho:		

Diagramas de cabeamento – Dimmers *(continuação)*

Instalação com interfaces de energia e drivers de LED – neutro necessário *(continuação)*

Opção 2: GRX-TVI[1]

PD-10NXD ou PD-5NE

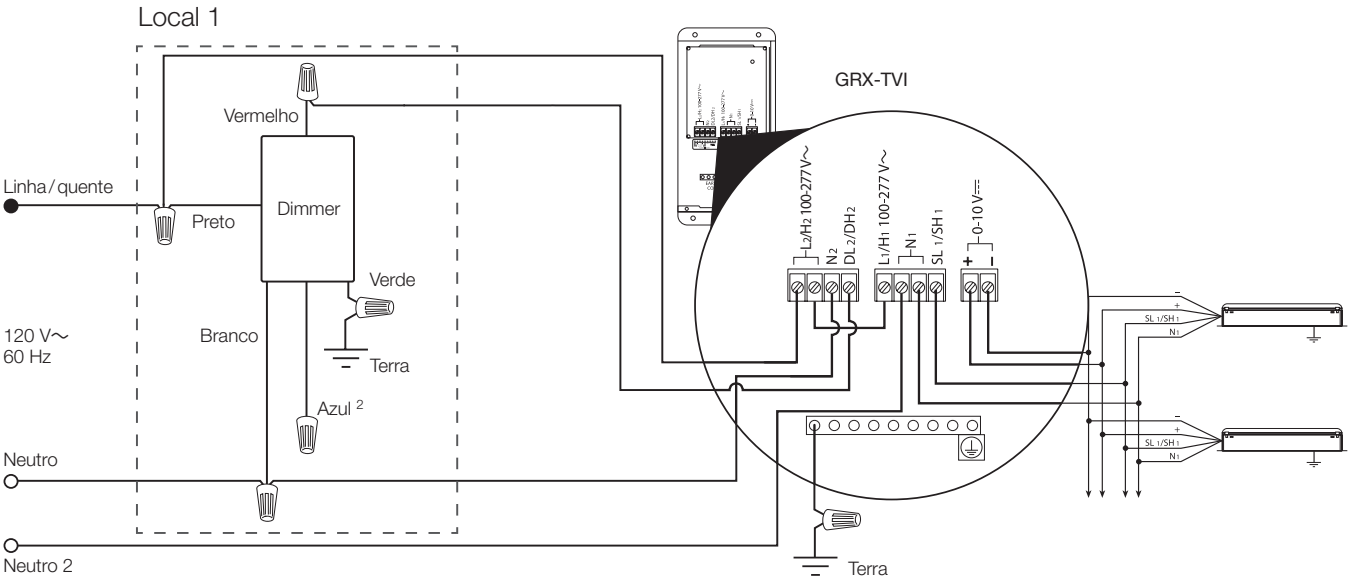

Opção 3: driver de LED de 2 fios 1% Hi-lume

PD-10NXD ou PD-5NE

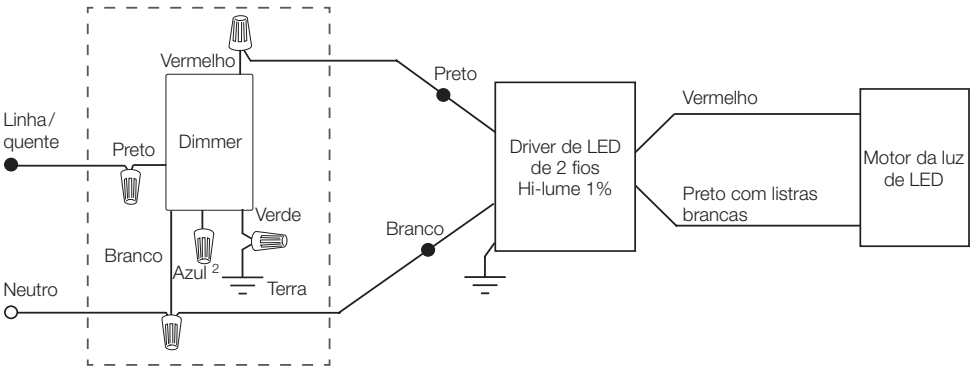

Nota: para obter mais informações sobre os drivers de LED de 2 fios Hi-lume 1%, visite o site www.lutron.com

[1] Consulte a P/N 369247 da Lutron para ver outros diagramas de cabeamento.
[2] O fio azul está presente apenas no modelo PD-10NXD.

Nome do trabalho:	Números dos modelos:	
Número do trabalho:		

Diagramas de cabeamento – Controles do ventilador

Instalação de ponto único (a carga é controlada a partir de um local)

PD-FSQN

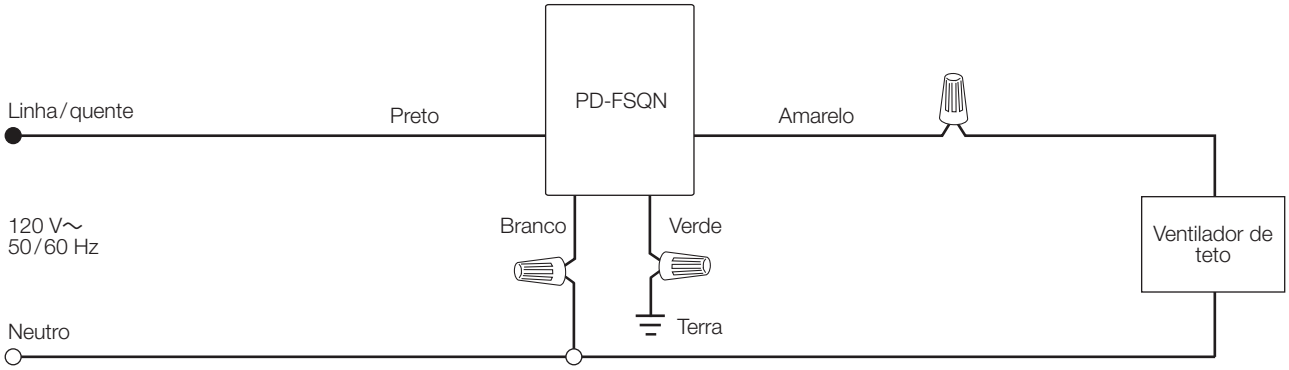

Instalação de 3 vias (a carga é controlada a partir de dois locais)

Opção 1: Com controles remotos Pico
PJ2-2B-xx e adaptadores de montagem de caixa de embutir (PICO-WBX-ADAPT)

PD-FSQN

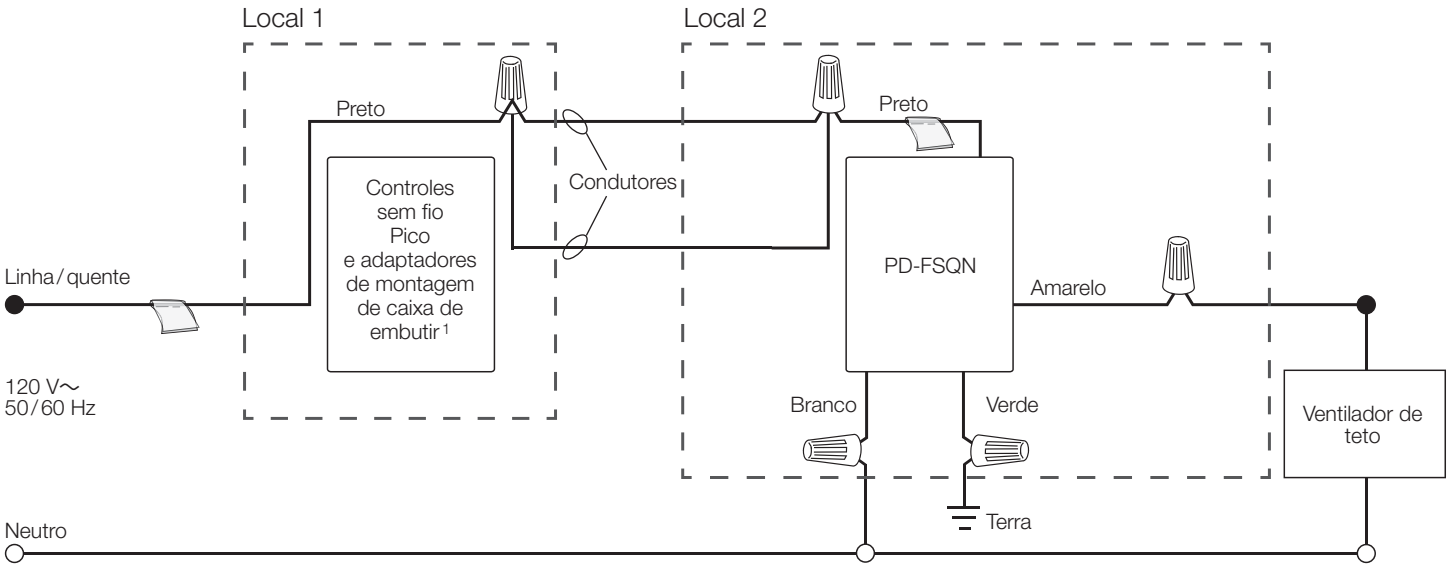

[1] O interruptor mecânico terá de ser removido para que o controles sem fio Pico seja instalado.

Nome do trabalho:	Números dos modelos:	
Número do trabalho:		

Cores e acabamentos

Acabamentos brilhantes[1]

Branco WH	Preto BL	Marfim IV	Amêndoa light LA	Cinza[2] GR	Marrom[2] BR

Devido a limitações de impressão, as cores e os acabamentos apresentados podem não corresponder exatamente às cores reais dos produtos.

1 Os modelos DVRF- estão inicialmente disponíveis somente na cor branca (WH).
2 Somente disponíveis para os modelos DVRF-5NS, DVRF-6L e DVRF-AS.

A logomarca da Lutron, Lutron, Caséta, Diva, Pico, Clear Connect, Claro, Hi-lume, FASS, Radio Powr Savr, e Tu-Wire são marcas comerciais ou registradas da Lutron Electronics Co., Inc. nos EUA e em outros países.
Todos os nomes de produtos, logomarcas e marcas são proprietários.

Nome do trabalho:	Números dos modelos:	
Número do trabalho:		