369987I 1 02.24.23

Controles de carga Caséta

La familia Caséta de atenuadores, interruptores y controles de ventiladores puede ser controlada de manera directa y remota cuando se emparejan con los controles remotos Pico, lo que proporciona un sistema que ofrece comodidad y facilidad de instalación.

Los atenuadores, interruptores y controles de ventiladores Caséta utilizan la tecnología de RF patentada Clear Connect de Lutron que permite la comunicación inalámbrica con los controles remotos Pico, los sensores de movimiento Caséta y el hub inteligente y hub inteligente PRO (anteriormente Smart Bridge y Smart Bridge PRO) de Lutron.

Características

- Funciona con el control remoto Pico
- Funciona con los sensores de movimiento Caséta
- Funciona con la app de Lutron (a través de un hub inteligente o hub inteligente PRO) [1]
- La tecnología de RF patentada Clear Connect de Lutron opera a través de paredes y pisos
- Incluye Interruptor de Servicio de Acceso Frontal (FASS) para la sustitución segura de lámparas
- Funciona con los sensores de ocupación y vacancia Radio Powr Savr de Lutron en aplicaciones autónomas (los sensores no funcionan con hub inteligente o hub inteligente PRO)

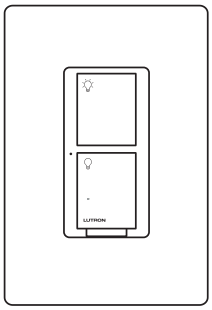

Figura 1: Interruptores inteligentes originales

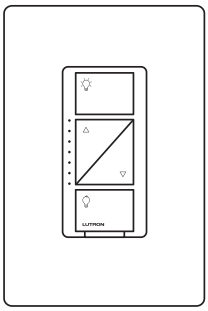

Figura 2: Atenuadores inteligentes originales

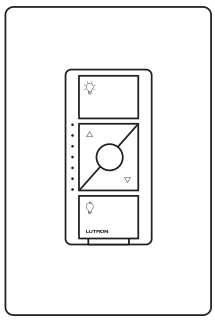

Figura 3: Atenuadores inteligentes ELV+ originales

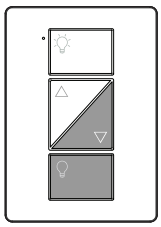

Figura 4: Atenuadores de lámpara enchufables Caséta

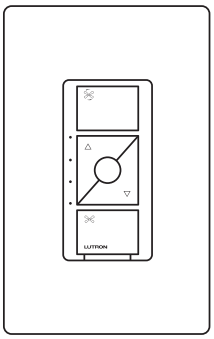

Figura 5: Controles de ventilador inteligentes originales

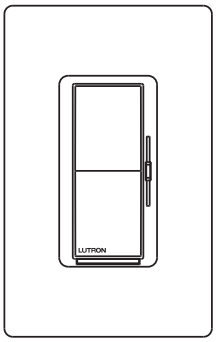

Figura 6: Atenuadores inteligentes Diva

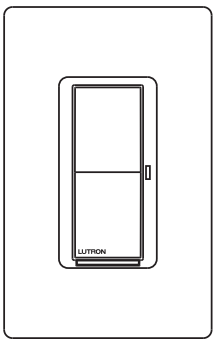

Figura 7: Interruptores inteligentes Claro

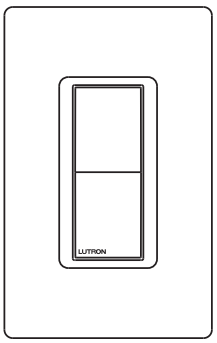

Figura 8: Interruptores accesorios inteligentes Claro

Nota: Ciertos modelos o tipos de carga requerirán una conexión del neutro (consulte las secciones Tipos de carga y Capacidad).

Para la configuración y uso con los equipos hub inteligente y hub inteligente PRO se requiere la aplicación de Lutron. La aplicación de Lutron es compatible con los dispositivos iOS® versión 8.0 o posterior y los dispositivos Android™ 4.0 o posterior.

Nombre del trabajo:	Números de modelo:	
Número del trabajo:		

369987I 2 02.24.23

Especificaciones

Aprobaciones reglamentarias

- Listado por cULus
- Certificado por NOM
- Aprobado por la FCC. Satisface los límites establecidos para los dispositivos digitales de Clase B, conforme a la Sección 15 de las normativas de la FCC
- Certificado por Industry Canada
- Certificado por IFTEL
- NEMA 410: PD (-5ANS, -6ANS, -5WS, -10NXD, -5NE), DVRF (-6L, -5NS)

Alimentación eléctrica

Voltaje de operación:

- 120 V∼ 50/60 Hz: PD (-3PCL, -6WCL, -10NXD, -6ANS, -5ANS, -5NE, -FSQN), DVRF (-6L, -5NS, -AS)
- 120/277 V∼ 50/60 Hz: -5WS-DV

Características principales del diseño

- Se comprobó que soporta descargas electrostáticas sin daño o pérdida de memoria, de acuerdo con la norma IEC 61000-4-2.
- Se comprobó que soporta picos de voltaje sin daños o pérdidas de operación, de acuerdo con la norma IEEE C62.41-1991 Práctica recomendada para picos de voltaje en circuitos de alimentación de CA de bajo voltaje.
- Los controles de la carga operan siempre a nivel local y no requieren control de parte del sistema.
- Memoria para falla de alimentación eléctrica: si se produjera una interrupción del suministro eléctrico, cuando se restablezca la alimentación el control retornará a su nivel configurado antes de la interrupción.
- El PD-5WS-DV, PD-5ANS, PD-6ANS, PD-10NXD, DVRF-5NS, y DVRF-6L utilizan cableado de tres vías convencional.
- El DVRF-6L y el DVRF-5NS también se pueden conectar con un interruptor accesorio, DVRF-AS.
- Utiliza placas de pared Lutron Claro o placas de pared de diseño de otros fabricantes. Las placas de pared se venden por separado.
- Las placas de pared Lutron Claro calzan a presión sin ningún elemento visible de fijación.
- Requiere una caja de empotrar estilo E.U.A. de un dispositivo. Se recomienda una profundidad de 89 mm (3½ pulg), la profundidad mínima es de 57 mm (2¼ pulg)[1].

[1] PD-FSQN requiere una profundidad mínima de 63,5 mm (2½ pulg).

Características principales del diseño (continuación)

- Los modelos PD- utilizan LED(s) de estado verdes para indicar el estado de la carga.
- El DVRF-6L utiliza una barra de luz blanca de brillo suave y el DVRF-5NS usa un LED blanco de estado para indicar el estado de la carga.
- El PD-FSQN proporciona cuatro velocidades de ventilador silenciosas más APAGADO para un ventilador de techo individual.

Comunicaciones y capacidad del sistema

- Los interruptores, atenuadores y controles de ventiladores Caséta se comunican con los controles remotos Pico, los sensores de movimiento Caséta y el hub inteligente/hub inteligente PRO de Lutron a través de radiofrecuencia (RF).
- Los interruptores, atenuadores y controles de ventiladores Caséta deben ubicarse a menos de 18 m (60 pies) con línea de visión, o 9 m (30 pies) a través de paredes, de un hub inteligente, un hub inteligente PRO o un repetidor Caséta de Lutron.
- Los interruptores, atenuadores y controles de ventiladores Caséta deben ubicarse a menos de 18 m (60 pies) con línea de visión, o 9 m (30 pies) a través de paredes, de los controles remotos Pico o los sensores de movimiento Caséta (sin ningún hub inteligente instalado).

Límites del dispositivo

- Controles remotos Pico y sensores de movoimiento Caséta: pueden vincularse hasta 10 dispositivos (en total) con cada interruptor/atenuador Caséta (sin ningún hub inteligente instalado).
- Sistemas hub inteligente o hub inteligente PRO: son admitidos por el sistema hasta 75 dispositivos inalámbricos (atenuadores/interruptores Caséta, controles remotos Pico, sensores de movimiento Caséta). hub inteligente o hub inteligente PRO cuentan como un dispositivo. El repetidor Caséta cuenta como un dispositivo.

Entorno

- Temperatura ambiental de operación: 0 °C a 40 °C (32 °F a 104 °F), 0% a 90% de humedad, sin condensación. Sólo para uso bajo techo.
- Los PD-5WS-DV, PD-5ANS, PD-6ANS, PD-10NXD, DVRF-5NS, y DVRF-6L pueden ser utilizados con un interruptor mecánico en aplicaciones de tres vías.

Nombre del trabajo:	Números de modelo:	
Número del trabajo:		

369987I 3 02.24.23

Características

Modelos inteligentes originales	Interruptor de dos cables PD-5WS-DV	Interruptor de neutro PD-5ANS, PD-6ANS	Atenuador PD-6WCL	Atenuador PRO PD-10NXD	Atenuador ELV+ PD-5NE	Atenuador ELV+ PD-5NE	Control de ventilador PD-FSQN
Nº de figura (de la página 1)	**1**	**1**	**2**	**2**	**3**	**4**	**5**
Instalación simple de dos cables (no se requiere cable neutro)	√		√	√[1]			
Puede atenuar cargas			√	√	√	√	
Preestablecido (nivel favorito definido por el usuario)					√		√
Funciona con controladores de LED de dos cables Hi-lume 1% (sólo fase directa)	√	√	√	√	√		
Funciona con interfaces de alimentación eléctrica (PHPM y GRX-TVI)				√	√		
Funciona con interfaces de alimentación eléctrica (PHPM-SW)		√					
No se requiere cableado						√	
Controla la velocidad de un único ventilador de techo							√

Modelos inteligentes Diva y Claro	Atenuador inteligente Diva DVRF-6L	Interruptor inteligente Claro DVRF-5NS	Interruptor accesorio inteligente Claro DVRF-AS
Nº de figura (de la página 1)	**6**	**7**	**8**
Instalación simple de dos cables (no se requiere cable neutro)	√		√
Puede atenuar cargas	√		
Preestablecido (nivel favorito definido por el usuario)	√		
Funciona con controladores de LED de dos cables Hi-lume 1% (sólo fase directa)	√	√	
Funciona con interfaces de alimentación eléctrica (PHPM-SW)		√	

[1] En algunas aplicaciones de baja potencia el PD-10NXD requerirá una conexión de cable neutro.

Nombre del trabajo:	Números de modelo:	
Número del trabajo:		

369987I 4 02.24.23

Tipo de carga y capacidad, Control de interruptores y ventilador

Número de modelo	Descripción	Voltaje	Tipo de carga	Carga mínima	Carga máxima[3]		
					No agrupado	Fin del grupo	Centro del grupo
PD-5WS-DV[1]	Interruptor de dos cables	120 V~	Incandescente/ Halógena	25 W	600 W	450 W	350 W
		277 V~	Incandescente/ Halógena	25 W	1 350 W	1 100 W	800 W
		120 V~	MLV	25 W	600 VA/475 W	450 VA/350 W	350 VA/275 W
		277 V~	MLV	25 W	1 350 VA/1 075 W	1 100 VA/ 875 W	800 VA/625 W
		120 V~	Ventilador de propósito general	0,4 A	3 A	3 A	3 A
		120/277 V~	LED	Utilice el LUT-MLC[2]	5 A	4 A	3 A
		120/277 V~	Fluorescente	Utilice el LUT-MLC[2]	5 A	4 A	3 A
		120 V~	ELV	Utilice el LUT-MLC[2]	600 W	450 W	350 W
		277 V~	ELV	Utilice el LUT-MLC[2]	1 350 W	1 100 W	800 W
PD-5ANS DVRF-5NS	Interruptor de cable de neutro (se requiere conexión del neutro)	120 V~	Incandescente/ Halógena	10 W	600 W	600 W	600 W
			MLV	10 W	600 VA	600 VA	600 VA
			Ventilador	0,1 A	3 A	3 A	3 A
			LED	Una bombilla	5 A	5 A	5 A
			Fluorescente	Un balasto	5 A	5 A	5 A
			ELV	10 W	600 W	600 W	600 W
			PHPM-SW	Una interfaz	Dos interfaces	Dos interfaces	Dos interfaces
PD-6ANS PD-6ANS-XX-C	Interruptor de cable de neutro (se requiere conexión del neutro)	120 V~	Incandescente/ Halógena	10 W	720 W	720 W	600 W
			MLV	10 W	720 VA	720 VA	600 VA
			Ventilador	0,1 A	3,6 A	3,6 A	3,6 A
			LED	Una bombilla	6 A	6 A	5 A
			Fluorescente	Un balasto	6 A	6 A	5 A
			ELV	10 W	720 W	720 W	600 W
			PHPM-SW	Una interfaz	Tres interfaces	Tres interfaces	Tres interfaces
PD-FSQN[4]	Control de velocidad del ventilador (se requiere conexión del neutro)	120 V~	Ventilador de techo individual (motor de condensador dividido permanente)	0,1 A	1,5 A	1,5 A	1,5 A

1 No se requiere cable de neutro.

2 Para asegurar el funcionamiento correcto del interruptor con cargas LED, fluorescentes y ELV puede ser necesario un LUT-MLC (incluido), especialmente a potencias más bajas. Si el LED de estado del interruptor destella o se ilumina de color rojo continuo, deberá instalarse un LUT-MLC. Para garantizar el mejor desempeño, se recomienda la instalación del LUT-MLC con estos tipos de carga independientemente de la potencia. En raras ocasiones, algunos tipos de carga podrían continuar destellando o brillando en el estado desactivado incluso con el LUT-MLC instalado, en cuyo caso puede ser requerida una carga diferente o más de un LUT-MLC.

3 Consulte la sección “Agrupamiento y reducción de potencia”.

4 No debe utilizarse para ventiladores que tengan módulos de velocidad y/o de control de luz integrados, ventiladores con motor de CC, ventiladores con control remoto y extractores para baños o cocinas.

Nombre del trabajo:	Números de modelo:	
Número del trabajo:		

369987I 5 02.24.23

Tipo de carga y capacidad, atenuadores

Número de modelo	Descripción	Voltaje	Tipo de carga	Carga mínima	Carga máxima		
					No agrupado	Fin del grupo	Centro del grupo
PD-10NXD PD-10NXD-XX-C[8]	Atenuador inalámbrico PRO (para ciertos tipos de carga se requiere una conexión neutra)[4]	120 V~	Incandescente/Halógena	10 W con neutro (25 W sin neutro)	1 000 W	800 W	600 W
			MLV halógena	10 W	1 000 VA	800 VA	600 VA
			LED MLV	Consulte la Nota de aplicación Nº 559			
			LED (120 V~ nominales)[3]	Una bombilla[3]	250 W	250 W	250 W
			Controladores de LED de dos cables Hi-lume 1%	Un controlador	13 controladores	13 controladores	13 controladores
			Balastos atenuables[5]	Un balasto	1 000 VA	800 VA	600 VA
			PHPM-PA/3F y GRX-TVI[4]	Una interfaz	Tres interfaces	Tres interfaces	Tres interfaces
PD-3PCL[1, 9] PD-3PCL-WH-C[8]	Atenuador inalámbrico para lámparas enchufables	120 V~	Incandescente/Halógena	10 W	300 W	N/D	N/D
			LED (120 V~ nominales)[3]	Una bombilla[3]	100 W	N/D	N/D
PD-5NE PD-5NE-XX-C[8]	Atenuador de fase seleccionable (se requiere conexión del neutro)	120 V~	Incandescente/ Halógena	10 W	500 W	400 W	300 W
			LED (120 V~ nominales)[3, 6, 7]	Una bombilla[3]	250 W	250 W	250 W
			MLV halógena[2, 6, 7]	10 W	400 VA	400 VA	400 VA
			ELV halógena	10 W	500 W	400 W	300 W
			Controladores de LED de dos cables Hi-lume 1%[6, 7]	Un controlador	20 controladores	20 controladores	20 controladores
			Balastos atenuables[5, 6, 7]	Un balasto	400 VA	400 VA	400 VA
			PHPM-PA/3F y GRX-TVI[6, 7]	Una interfaz	Tres interfaces	Tres interfaces	Tres interfaces
			LED ELV	Consulte la Nota de aplicación Nº 559			
			LED MLV[6, 7]	Consulte la Nota de aplicación Nº 559			
PD-6WCL PD-6WCL-XX-C[8] DVRF-6L[5]	Atenuador	120 V~	Incandescente/Halógena	25 W	600 W	500 W	400 W
			LED (120 V~ nominales)[3]	Una bombilla[3]	150 W	150 W	150 W

1 No puede ser agrupado.
2 Se debe cambiar el tipo de carga a MLV. Consulte en www.casetawireless.com/change_phase
3 Consulte la lista de bombillas en www.lutron.com/led
4 Para el PD-10NXD se requiere una conexión del neutro para las cargas MLV, los controladores de LED, los balastos atenuables y los módulos de alimentación eléctrica (PHPM-PA, PHPM-3F y GRX-TVI).
5 Los balastos atenuables compatibles incluyen el Tu-Wire, el Mark 10®, y el PowerSense®.
6 Estas cargas se operan mejor con un control de fase directa. Para asegurar la fase adecuada para los modelos de bombilla utilizados consulte https://www.casetawireless.com/support
7 Satisface SSL7 cuando está en fase directa.
8 Producto envasado canadiense.
9 Sólo disponible in WH.

Nombre del trabajo:	Números de modelo:	
Número del trabajo:		

Agrupamiento y reducción de potencia

Cuando se lo agrupe con otros interruptores/atenuadores en la misma caja de empotrar, se requiere una reducción de la potencia. Consulte las tablas de “Tipo de carga y capacidad”.

Modelos inteligentes originales

No retire las aletas exteriores presentes en los extremos de los interruptores/atenuadores agrupados

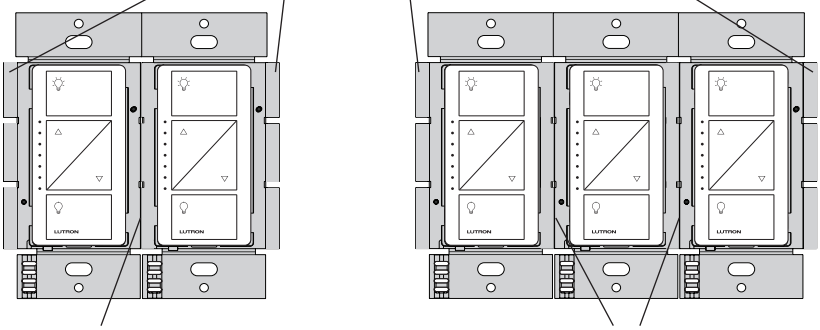

Cada interruptor/atenuador tiene las aletas interiores removidas

El centro de los interruptores/atenuadores agrupados tiene todas las aletas removidas

No retire las aletas exteriores presentes en los extremos de los interruptores/atenuadores agrupados

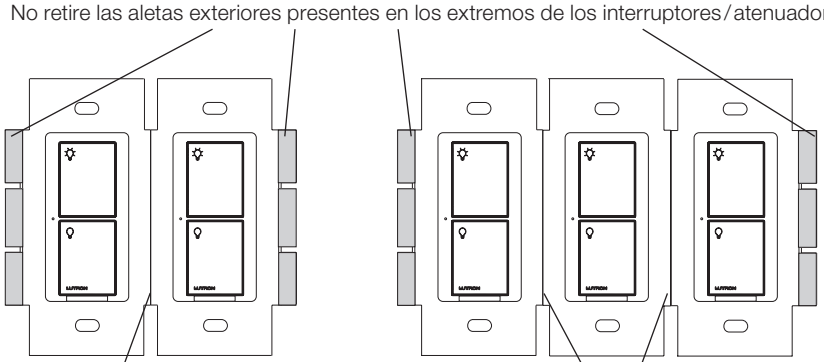

Cada interruptor/atenuador tiene las aletas interiores removidas

El centro de los interruptores/atenuadores agrupados tiene todas las aletas removidas

Nota: No es necesario retirar las aletas en el PD-5WS-DV, ya que se envía sin aletas.

Modelos inteligentes Diva y Claro

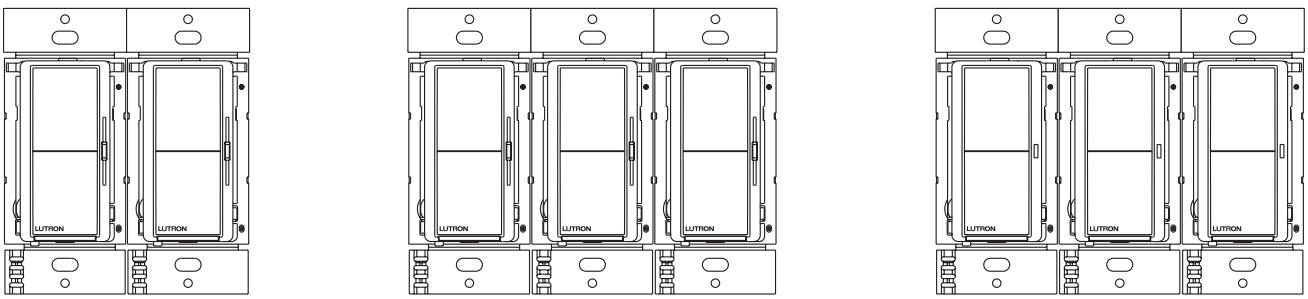

Nota: Los modelos DVRF- no tienen aletas, pero aún puede ser necesario reducir la potencia. Consulte las tablas de “Tipo de carga y capacidad”.

Nombre del trabajo:	Números de modelo:	
Número del trabajo:		

369987I 7 02.24.23

Operación
Modelos inteligentes originales

Interruptores

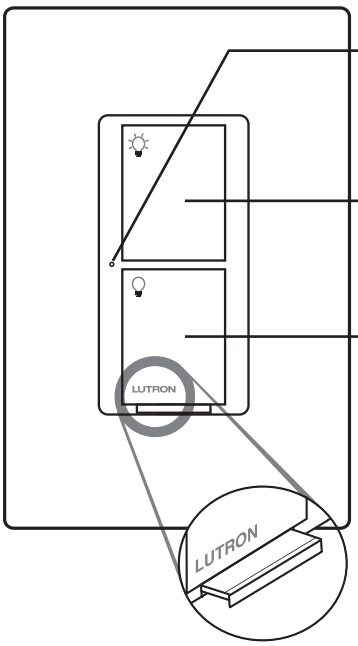

LED de estado
Indica el estado de la carga; brilla suavemente como luz nocturna cuando la carga está desactivada

Encendido

Apagado

FASS
Interruptor de Servicio de Acceso Frontal

Atenuadores

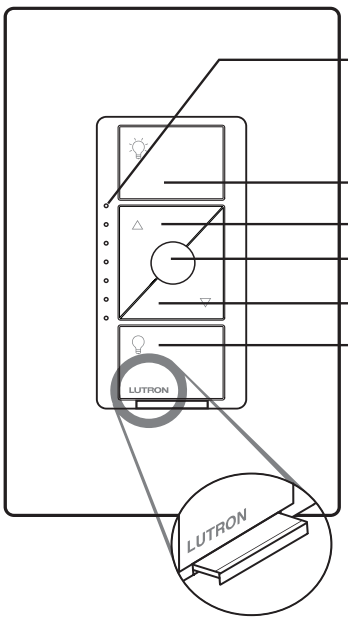

LED de estado
Indica el estado de la carga; brilla suavemente como luz nocturna cuando la carga está desactivada

Encendido

Más brillante

Favorito (Nivel de luz favorito definido por el usuario. Sólo disponible en el EP-5NE)

Más oscuro

Apagado

FASS
Interruptor de Servicio de Acceso Frontal

FASS, Interruptor de servicio de acceso frontal
Aviso importante: Para efectuar mantenimiento a la carga, desconecte la alimentación eléctrica tirando hacia afuera del FASS lo más posible. Para restablecer la alimentación eléctrica luego de efectuar mantenimiento a la carga, empuje el FASS de nuevo hacia adentro completamente.

Atenuador enchufable

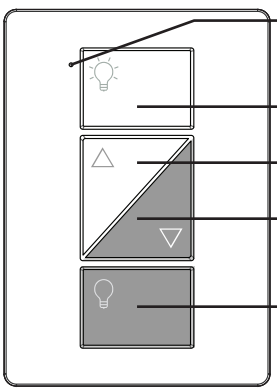

LED de estado
Indica el estado de la carga; brilla suavemente como luz nocturna cuando la carga está desactivada

Encendido

Más brillante

Más oscuro

Apagado

Control de ventilador

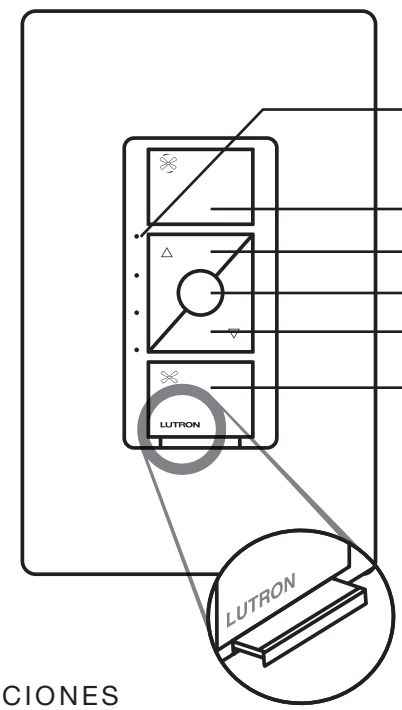

LED de estado
Indica el estado de la carga; brilla suavemente como luz nocturna cuando el ventilador está desactivado

Alto

Rápido

Preestablecido (velocidad de ventilador favorita definida por el usuario)

Lento

Apagado

FASS
Interruptor de Servicio de Acceso Frontal

Nombre del trabajo:	Números de modelo:	
Número del trabajo:		

Operación *(continuación)*

Modelos inteligentes Diva y Claro

Atenuador

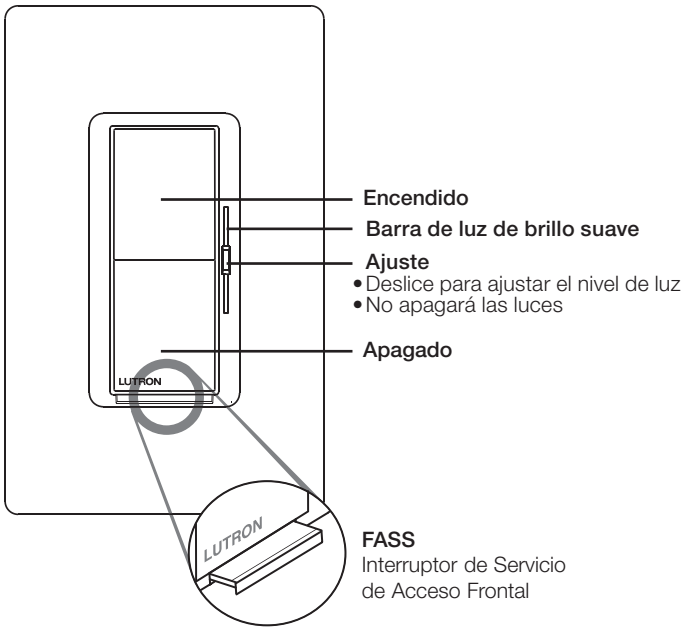

Interruptor

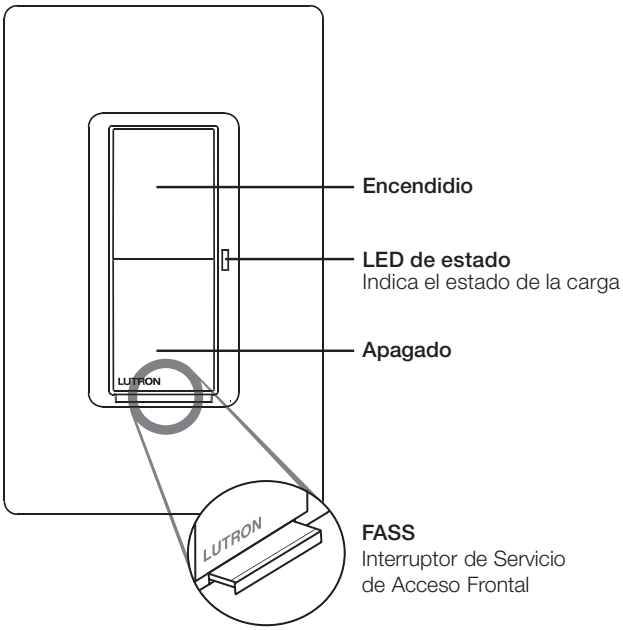

FASS, Interruptor de servicio de acceso frontal
Aviso importante: Para efectuar mantenimiento a la carga, desconecte la alimentación eléctrica tirando hacia afuera del FASS lo más posible. Para restablecer la alimentación eléctrica luego de efectuar mantenimiento a la carga, empuje el FASS de nuevo hacia adentro completamente.

Interruptor accesorio

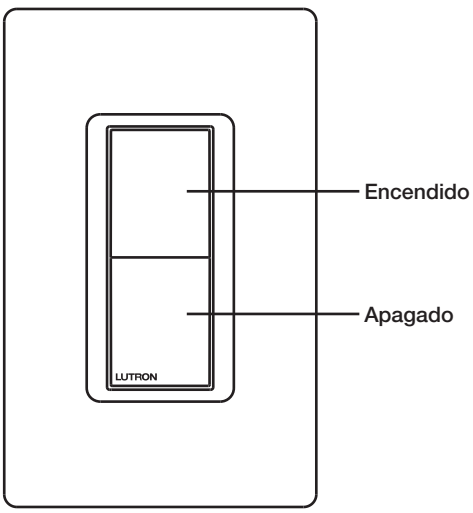

Nombre del trabajo:	Números de modelo:	
Número del trabajo:		

369987I 9 02.24.23

Montaje

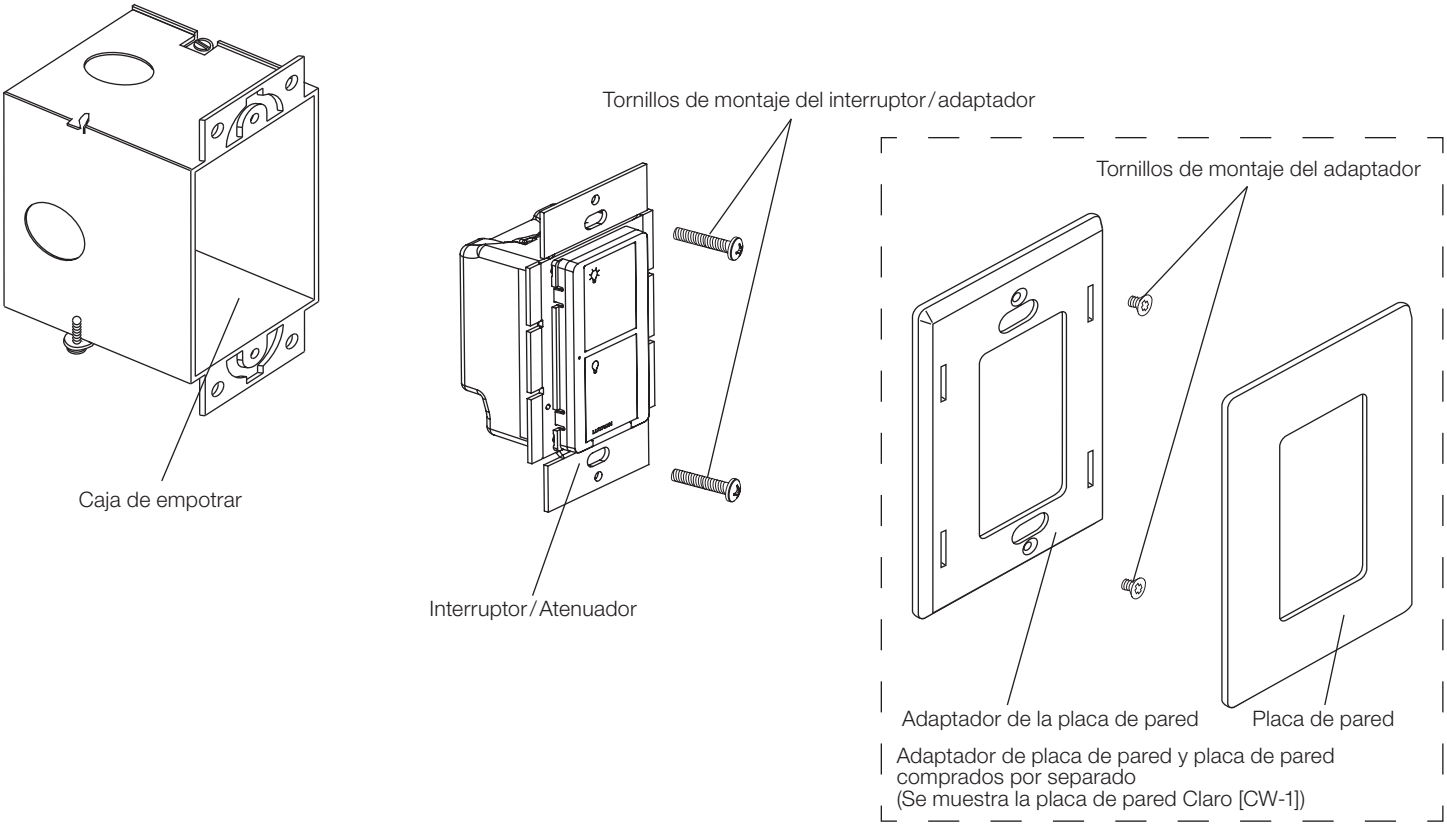

Nota: No es necesario quitar la aleta para el PD-5WS, el DVRF-6L el DVRF-5NS y el DVRF-AS. Todos se envían sin aletas.

Nombre del trabajo:	Números de modelo:	
Número del trabajo:		

369987I 10 02.24.23

Dimensiones

Modelos inteligentes originales

Interruptores y atenuadores

Vista frontal

Vista lateral

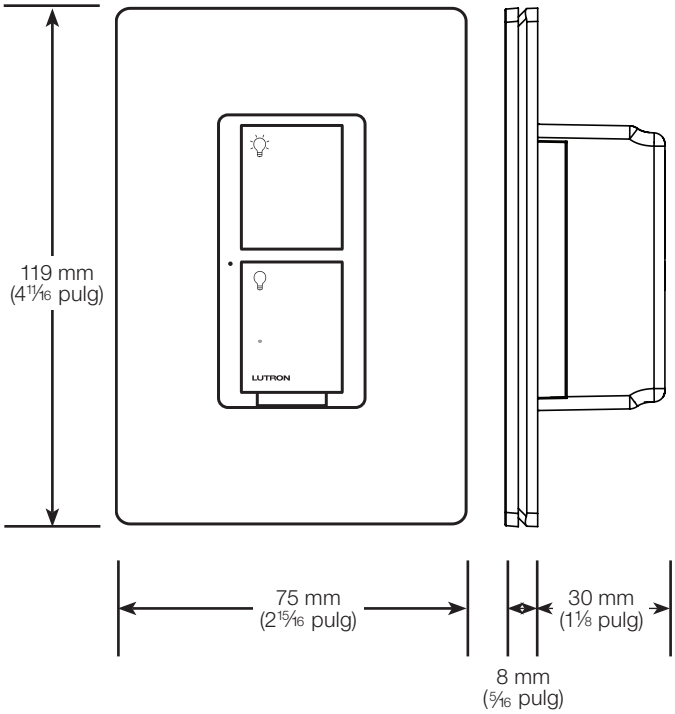

Control de ventilador

Vista frontal

Vista lateral

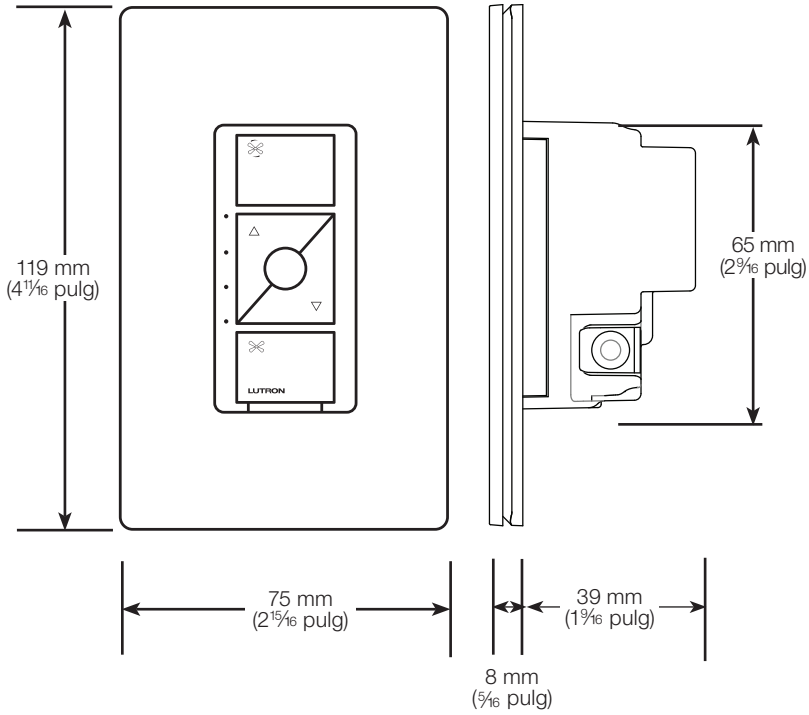

Atenuador enchufable

Vista frontal

Vista lateral

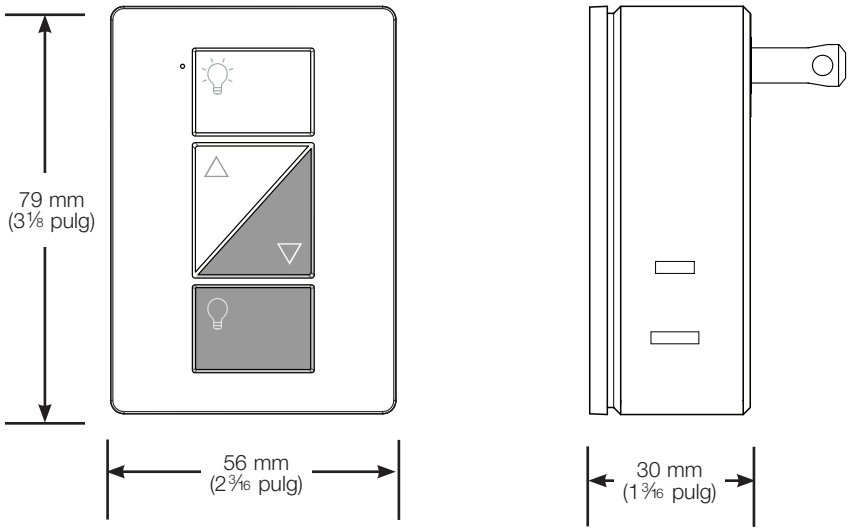

Nombre del trabajo:	Números de modelo:	
Número del trabajo:		

Dimensiones *(continuación)*

Modelos inteligentes Diva y Claro

Atenuador

Vista frontal

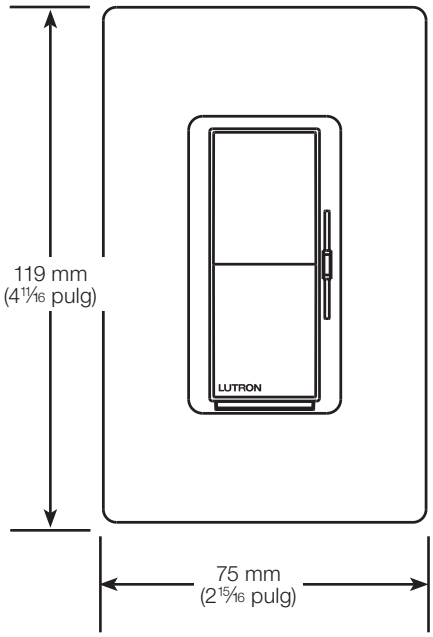

Vista lateral

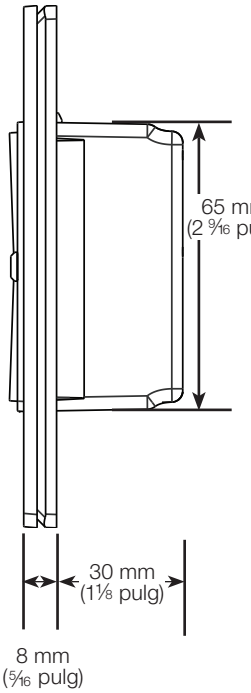

Interruptor

Vista frontal

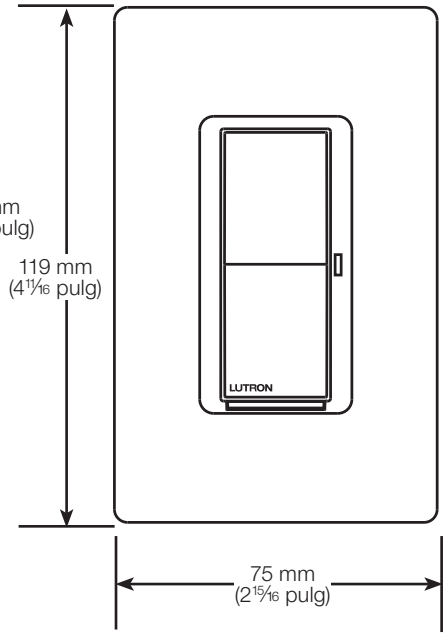

Vista lateral

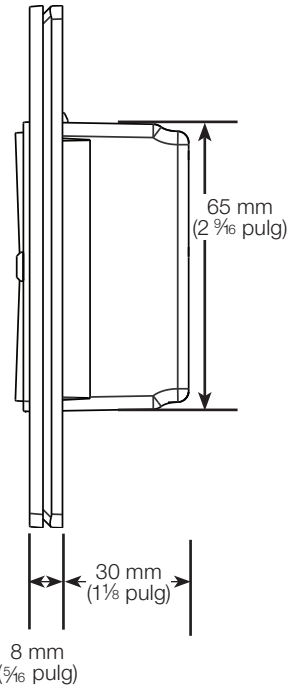

Interruptor accesorio

Vista frontal

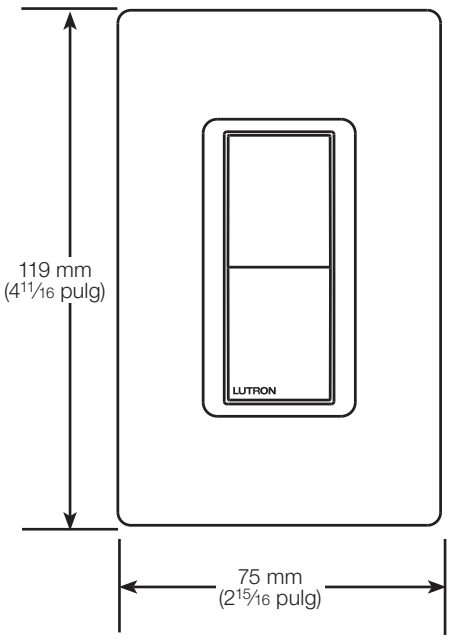

Vista lateral

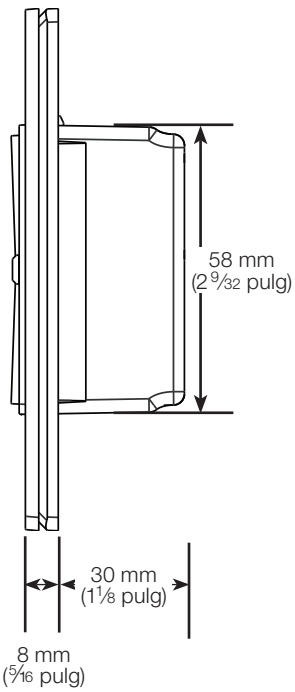

Nombre del trabajo:	Números de modelo:	
Número del trabajo:		

369987I 12 02.24.23

Índice del diagrama de cableado

Interruptores (PD-5WS-DV, PD-5ANS, PD-6ANS, DVRF-5NS)

Instalación unipolar (la carga se controla desde una ubicación) 13

Instalación de tres vías (la carga se controla desde dos ubicaciones)

Opción 1: Con interruptor mecánico 14

Opción 2: Con controles remotos Pico 16

Opción 3: Con un interruptor accesorio 17

Instalación multiubicación (la carga se controla desde tres o más ubicaciones)

Opción 1: Con controles remotos Pico 18

Opción 2: Con interruptores accesorios 19

Atenuadores (PD-10NXD, PD-6WCL, PD-5NE, DVRF-6L)

Instalación unipolar (la carga se controla desde una ubicación) 20

Instalación de tres vías (la carga se controla desde dos ubicaciones)

Opción 1: Con interruptor mecánico 21

Opción 2: Con controles remotos Pico 23

Opción 3: Con un interruptor accesorio 24

Instalación multiubicación (la carga se controla desde tres o más ubicaciones)

Opción 1: Con controles remotos Pico 25

Opción 2: Con interruptores accesorios 26

Instalación con interfaces de alimentación eléctrica y controladores LED; se requiere un Neutro

Opción 1: PHPM 27

Opción 2: GRX-TVI 28

Opción 3: Controladores de LED de dos cables Hi-lume 1% 28

Controles de ventilador

Instalación unipolar (la carga se controla desde una ubicación) 29

Instalación de tres vías (la carga se controla desde dos ubicaciones)

Opción 1: Con controles remotos Pico 29

Nombre del trabajo:	Números de modelo:	
Número del trabajo:		

Diagramas de cableado - Interruptores

Instalación unipolar (la carga se controla desde una ubicación)

PD-5WS-DV

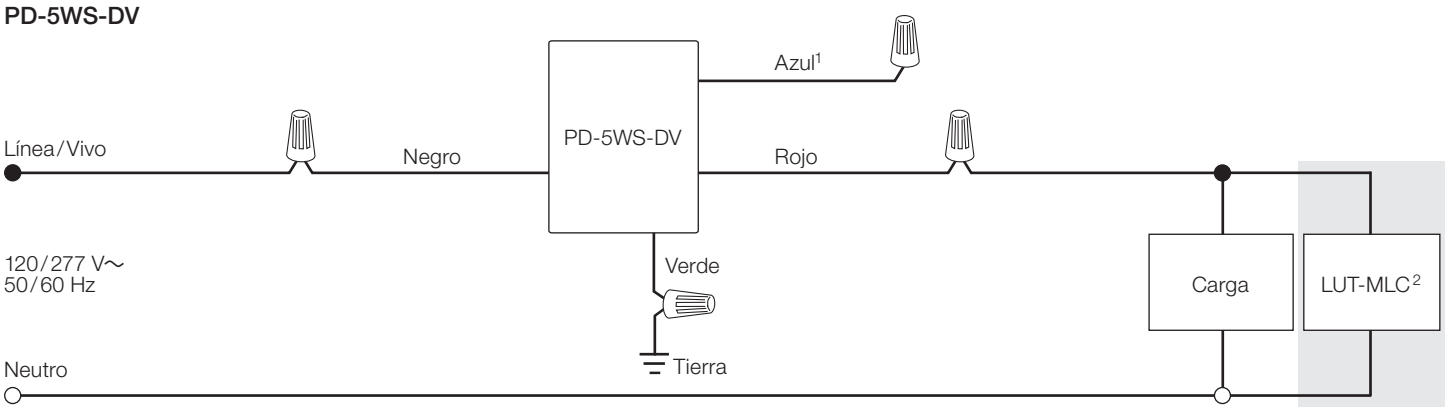

PD-5ANS, PD-6ANS, DVRF-5NS

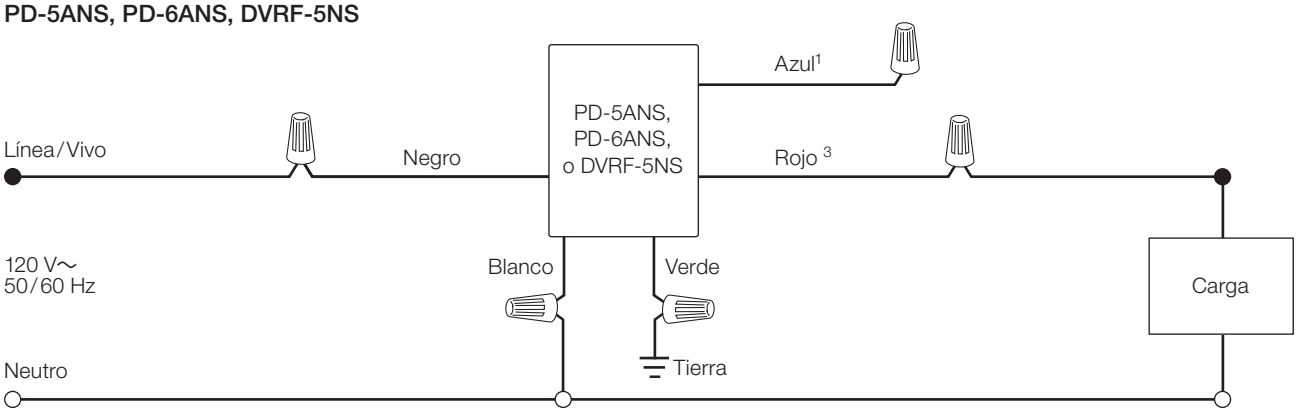

1 Cuando utilice controles sin un interruptor mecánico de tres vías, cubra el terminal azul. **No** conecte el cable color azul a ningún otro cableado o a tierra.

2 Un LUT-MLC asegura el funcionamiento correcto cuando se utilizan cargas LED, fluorescentes o ELV. Instale el LUT-MLC dentro de un dispositivo de carga o en una caja de conexiones separada dentro del circuito.

3 El cable rojo debe ser conectado a la carga y el cable negro a la línea/vivo. El interruptor no funcionará si los cables están invertidos.

(continúa en la página siguiente…)

Nombre del trabajo:	Números de modelo:	
Número del trabajo:		

Diagramas de cableado - Interruptores *(continuación)*

Instalación de tres vías (la carga se controla desde dos ubicaciones)

Opción 1: Con interruptor mecánico

PD-5WS-DV (Lado de la carga)

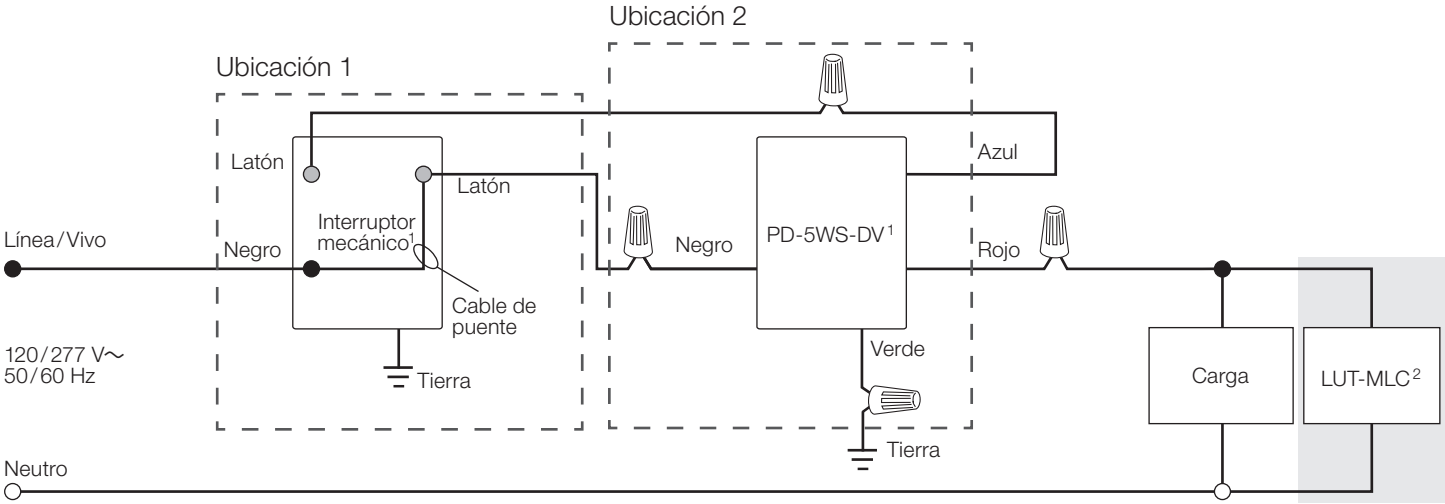

PD-5WS-DV (Lado de la línea)

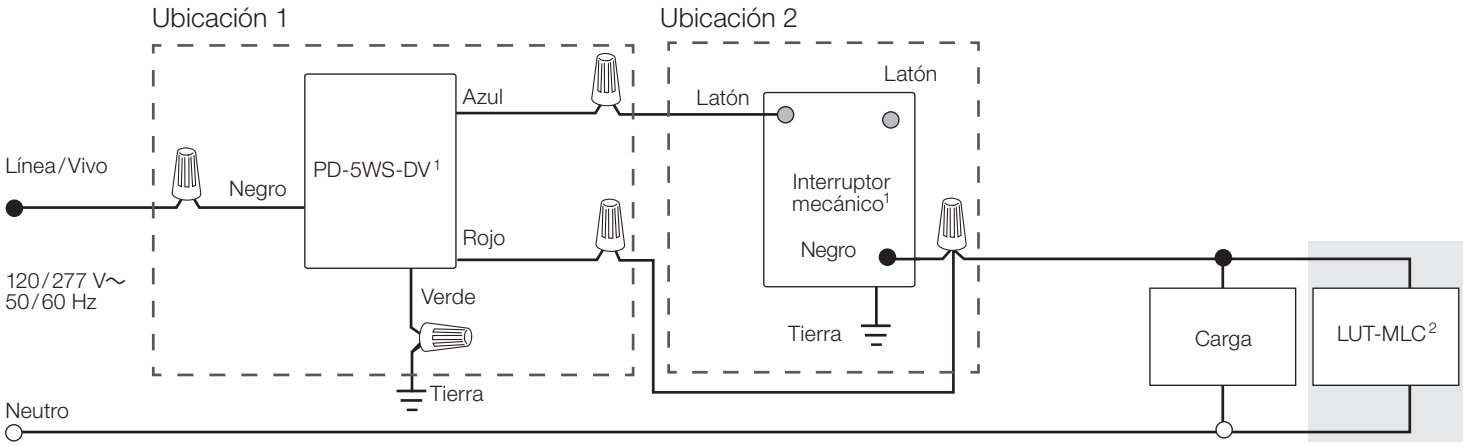

[1] La ubicación de los interruptores Caséta y del interruptor mecánico pueden ser invertidas.

[2] Un LUT-MLC asegura el funcionamiento correcto cuando se utilizan cargas LED, fluorescentes o ELV. Instale el LUT-MLC dentro de un dispositivo de carga o en una caja de conexiones separada dentro del circuito.

(continúa en la página siguiente…)

Nombre del trabajo:	Números de modelo:	
Número del trabajo:		

Diagramas de cableado - Interruptores *(continuación)*

Instalación de tres vías (la carga se controla desde dos ubicaciones) *(continuación)*

Opción 1: Con interruptor mecánico *(continuación)*

PD-5ANS, PD-6ANS, DVRF-5NS (Lado de la carga)

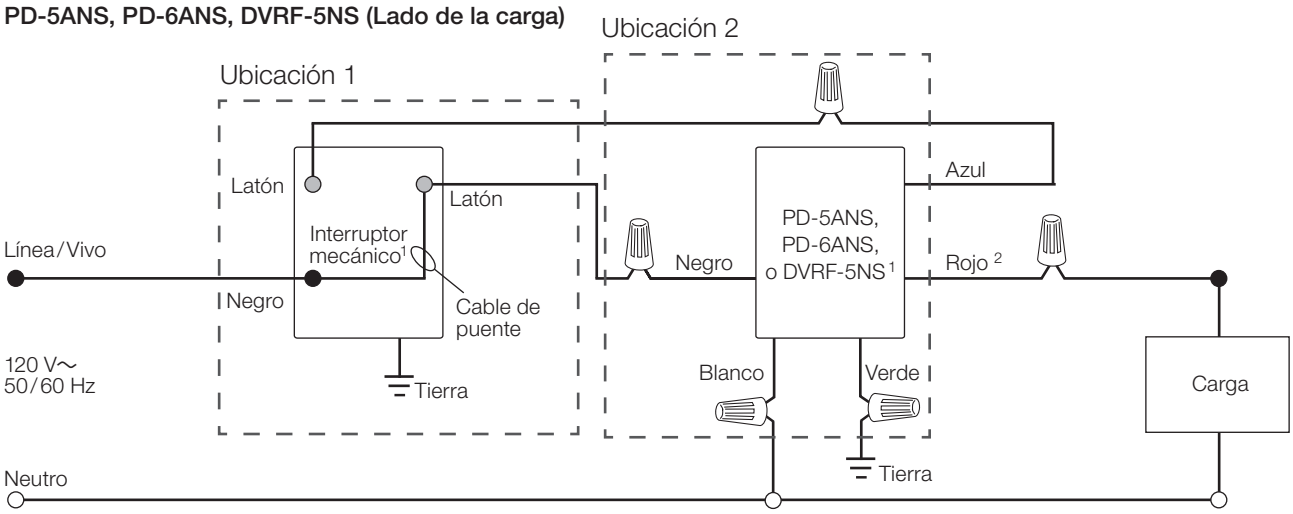

PD-5ANS, PD-6ANS, DVRF-5NS (Lado de la línea)

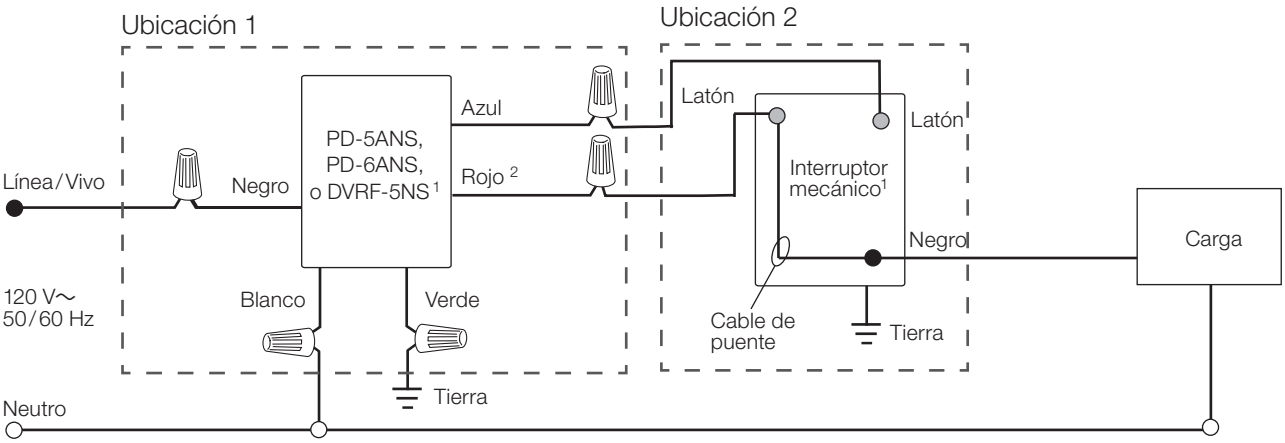

[1] La ubicación de los interruptores Caséta y del interruptor mecánico pueden ser invertidas.
[2] El cable rojo debe ser conectado a la carga y el cable negro a la línea/vivo. El interruptor no funcionará si los cables están invertidos.

Nombre del trabajo:	Números de modelo:	
Número del trabajo:		

Diagramas de cableado - Interruptores *(continuación)*

Instalación de tres vías (la carga se controla desde dos ubicaciones) *(continuación)*

Opción 2: Con controles remotos Pico
PJ2-2B-xx y adaptadores de montaje en caja de empotrar (PICO-WBX-ADAPT)

PD-5WS-DV

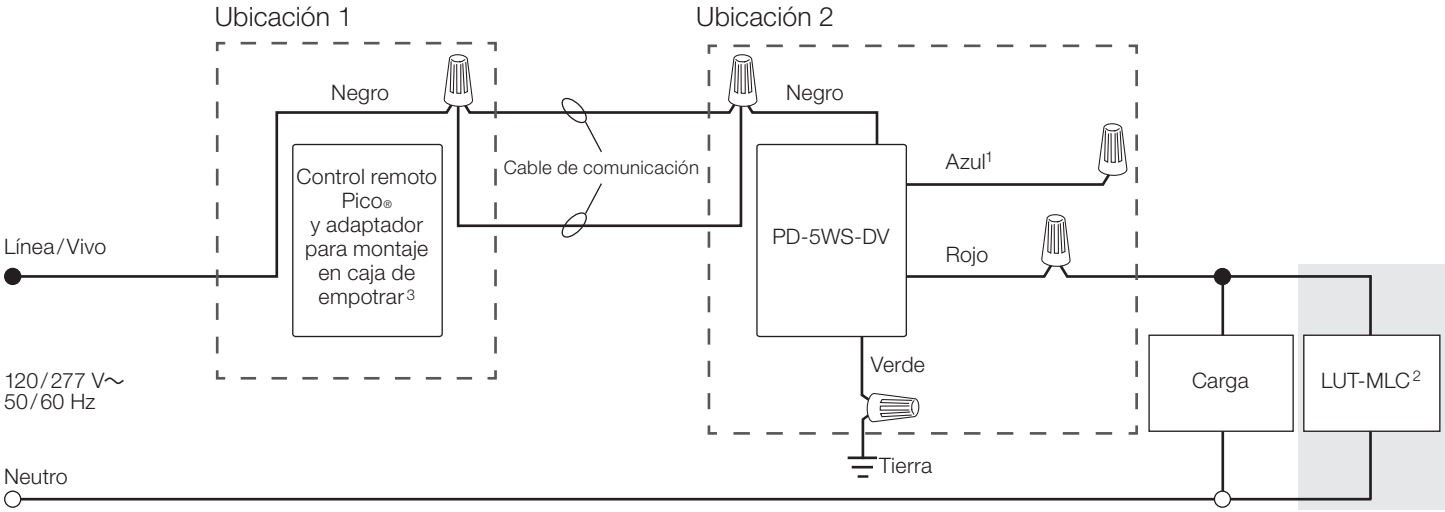

PD-5ANS, PD-6ANS, DVRF-5NS

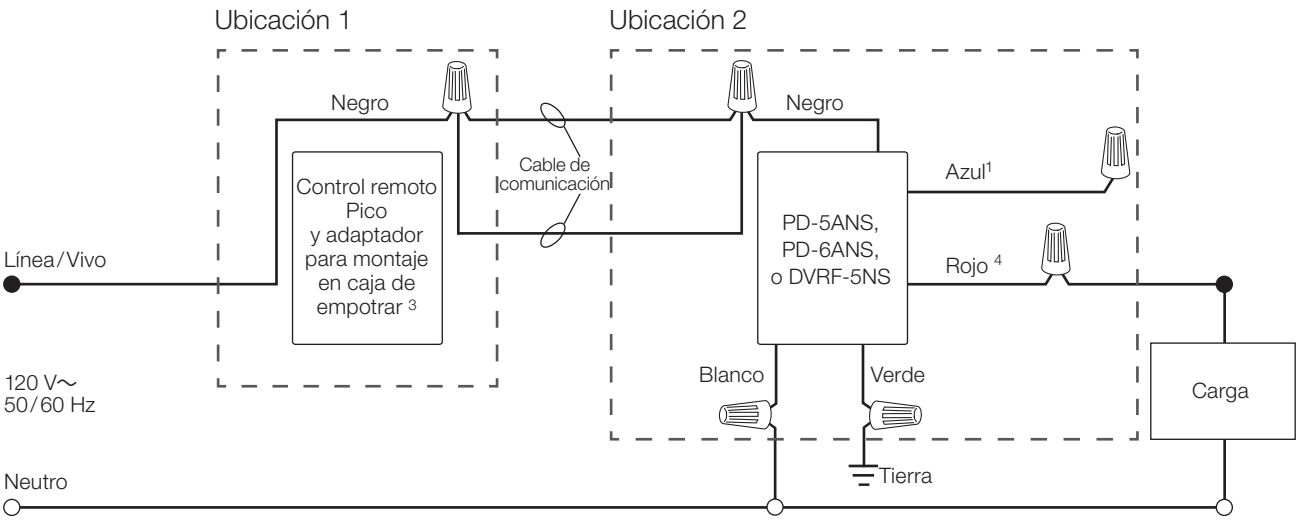

1 Cuando utilice controles sin un interruptor mecánico de tres vías, cubra el terminal azul. **No** conecte el cable color azul a ningún otro cableado o a tierra.
2 Un LUT-MLC asegura el funcionamiento correcto cuando se utilizan cargas LED, fluorescentes o ELV. Instale el LUT-MLC dentro de un dispositivo de carga o en una caja de conexiones separada dentro del circuito.
3 El interruptor mecánico deberá ser retirado para así poder instalar el Control remoto Pico.
4 El cable rojo debe ser conectado a la carga y el cable negro a la línea/vivo. El interruptor no funcionará si los cables están invertidos.

(continúa en la página siguiente…)

Nombre del trabajo:	Números de modelo:	
Número del trabajo:		

Diagramas de cableado - Interruptores *(continuación)*

Instalación de tres vías (la carga se controla desde dos ubicaciones) *(continuación)*

Opción 3: Con un interruptor accesorio
DVRF-5NS y un interruptor accesorio inteligente (DVRF-AS)

DVRF-5NS (Lado de la línea)

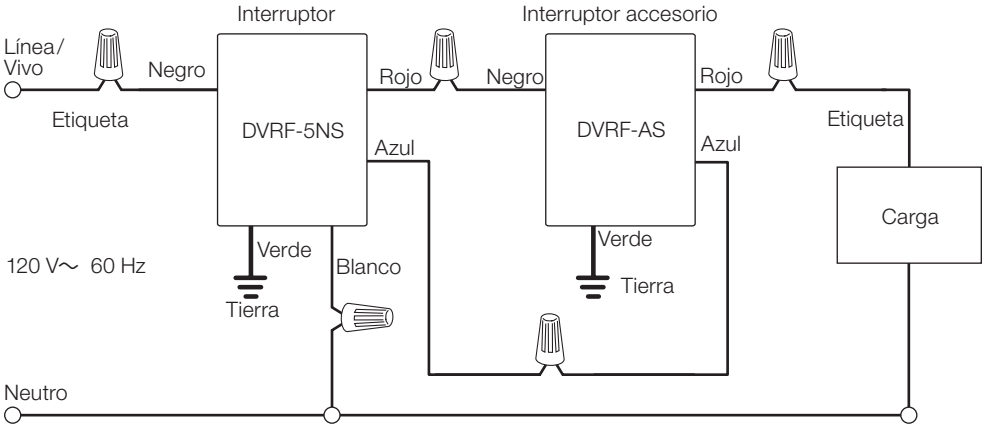

DVRF-5NS (Lado de la carga)

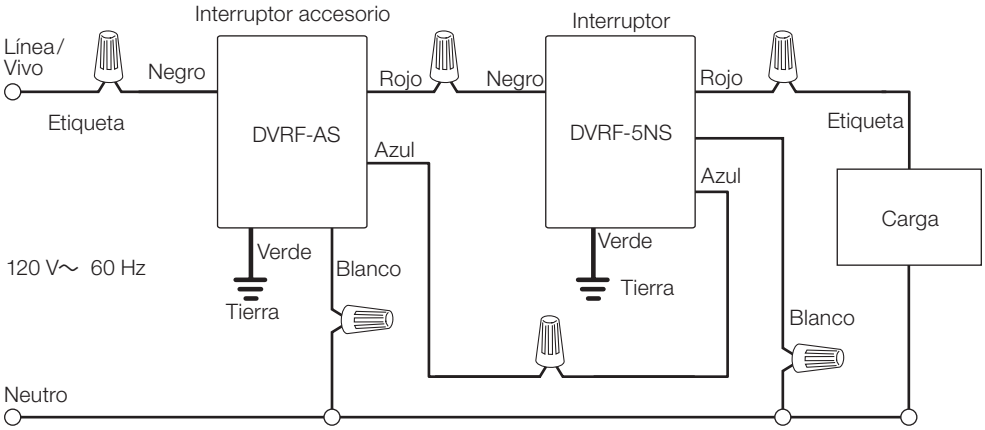

Nota: El cable negro del interruptor principal debe siempre estar conectado al cable de Línea/Vivo. Los cables negro y rojo del interruptor accesorio son permutables.

Nombre del trabajo:	Números de modelo:	
Número del trabajo:		

369987I 18 02.24.23

Diagramas de cableado - Interruptores *(continuación)*

Instalación multiubicación (la carga se controla desde dos ubicaciones)

Opción 1: Con controles remotos Pico
PJ2-2B-xx y adaptadores de montaje en caja de empotrar (PICO-WBX-ADAPT)

PD-5WS-DV

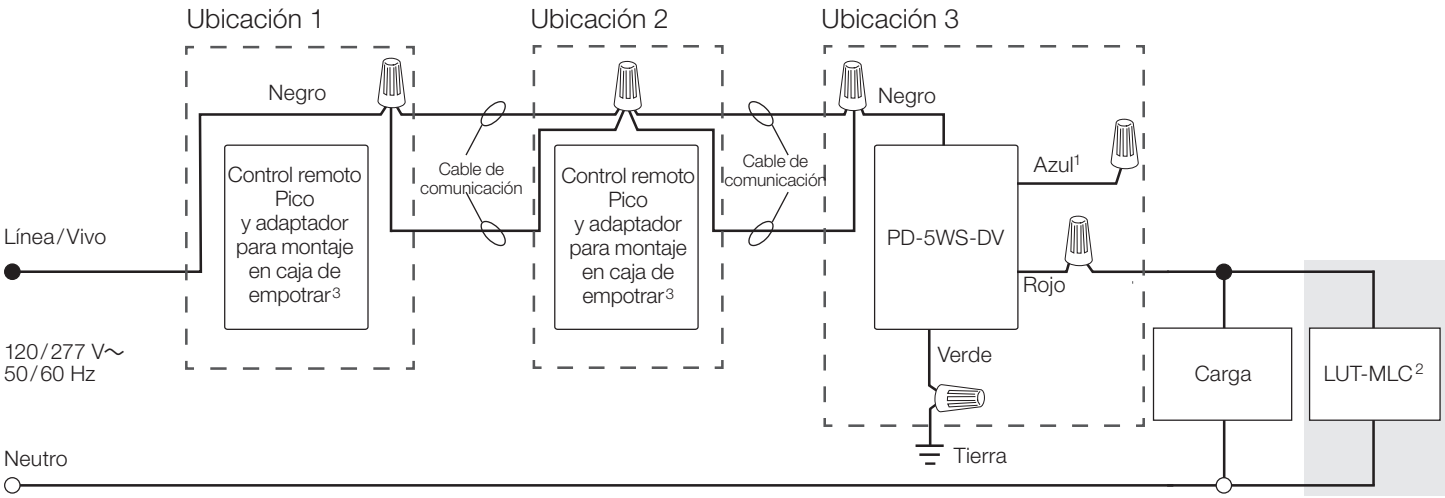

PD-5ANS, PD-6ANS, DVRF-5NS

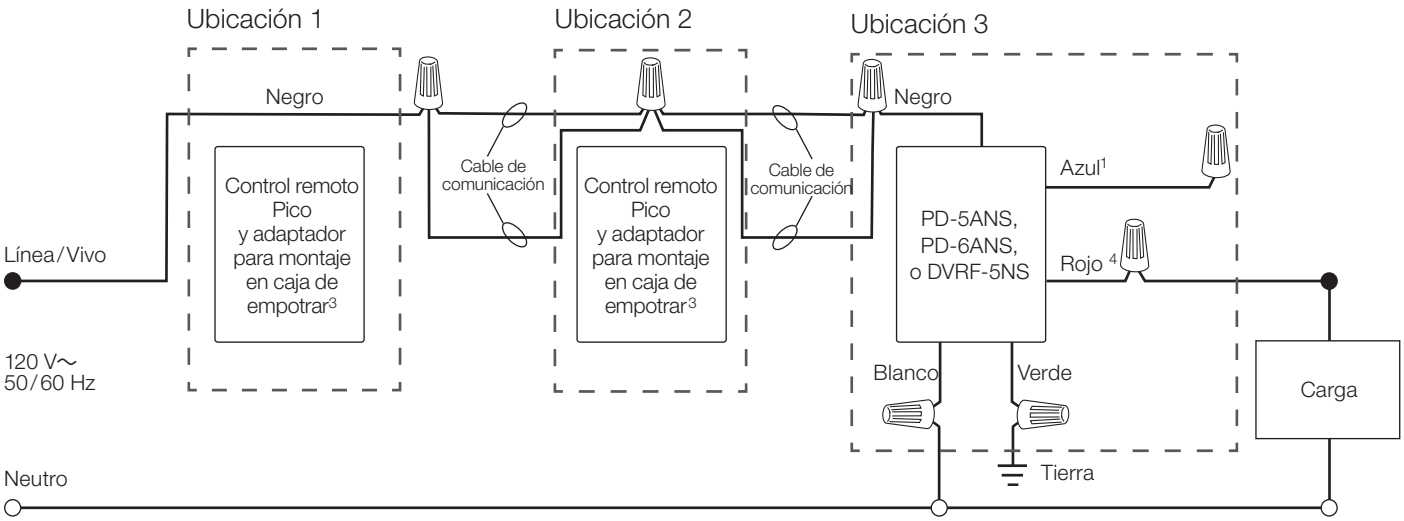

1 Cuando utilice controles sin un interruptor mecánico de tres vías, cubra el terminal azul. **No** conecte el cable color azul a ningún otro cableado o a tierra.
2 Un LUT-MLC asegura el funcionamiento correcto cuando se utilizan cargas LED, fluorescentes o ELV. Instale el LUT-MLC dentro de un dispositivo de carga o en una caja de conexiones separada dentro del circuito.
3 El interruptor mecánico deberá ser retirado para así poder instalar el control remoto Pico.
4 El cable rojo debe ser conectado a la carga y el cable negro a la línea/vivo. El interruptor no funcionará si los cables están invertidos.

Nombre del trabajo:	Números de modelo:	
Número del trabajo:		

369987I 19 02.24.23

Diagramas de cableado - Interruptores *(continuación)*

Instalación de tres vías (la carga se controla desde dos ubicaciones) *(continuación)*

Opción 2: Con interruptores accesorios
DVRF-5NS y un interruptor accesorio inteligente (DVRF-AS)[1]

DVRF-5NS (Lado de la línea)

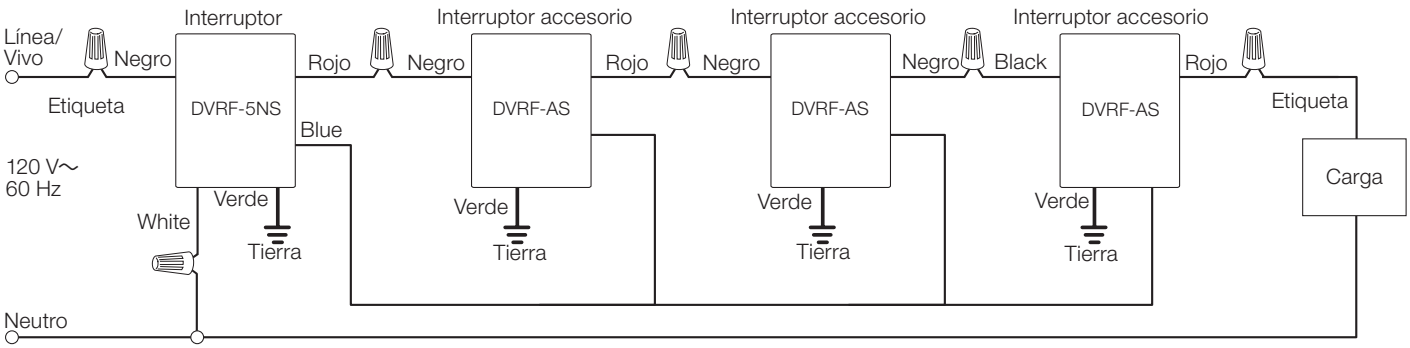

DVRF-5NS (Lado de la carga)

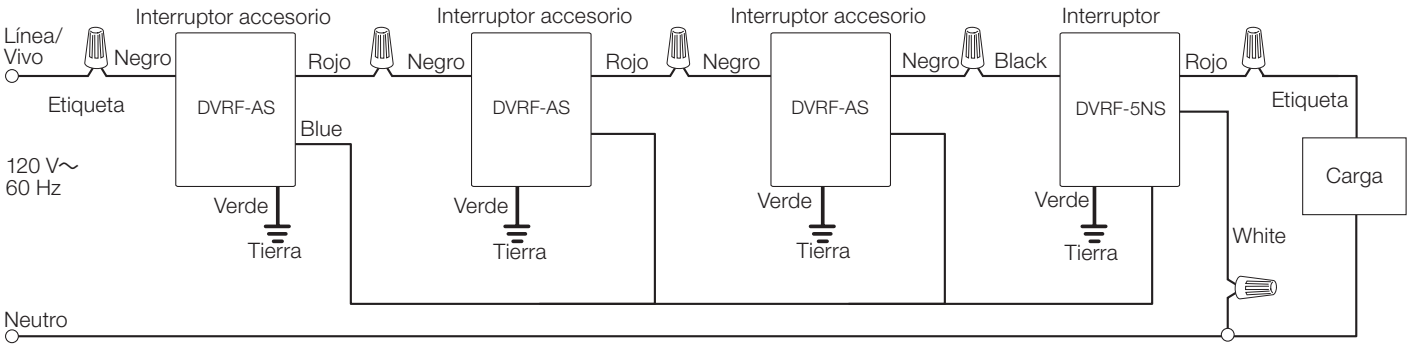

DVRF-5NS (En el medio)

Nota: El interruptor principal puede ir en cualquier ubicación.

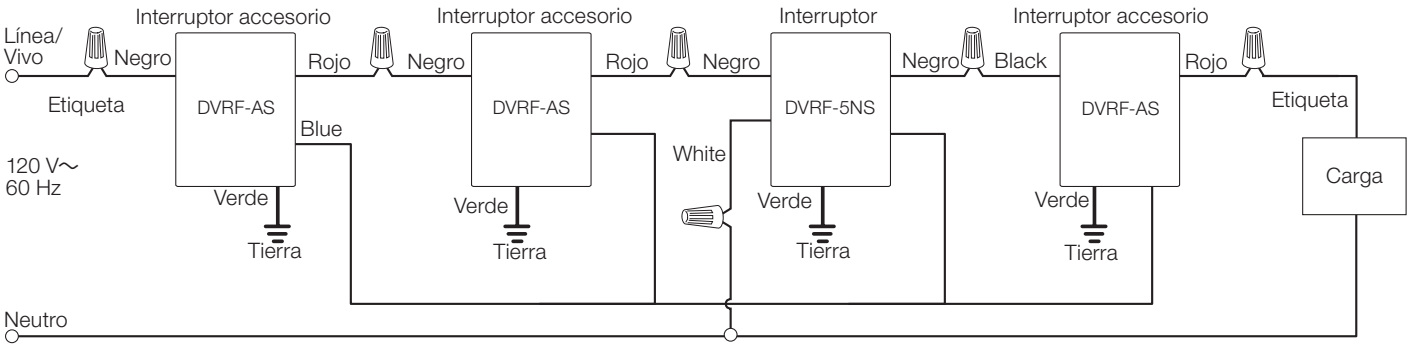

[1] Pueden conectarse al interruptor hasta diez (10) interruptores accesorios. La longitud total de cable del cable de conexión azul puede ser de hasta 45 m (150 pies).

Nota: El cable negro del interruptor principal debe siempre estar conectado al cable de Línea/Vivo. Los cables negro y rojo del interruptor accesorio son permutables.

Nombre del trabajo:	Números de modelo:	
Número del trabajo:		

369987I 20 02.24.23

Diagramas de cableado - Atenuadores

Instalación unipolar (la carga se controla desde una ubicación)

PD-10NXD o PD-5NE

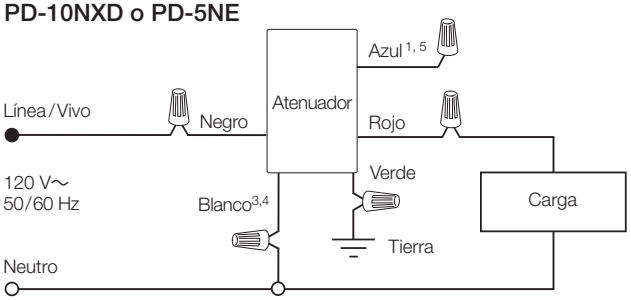

PD-6WCL

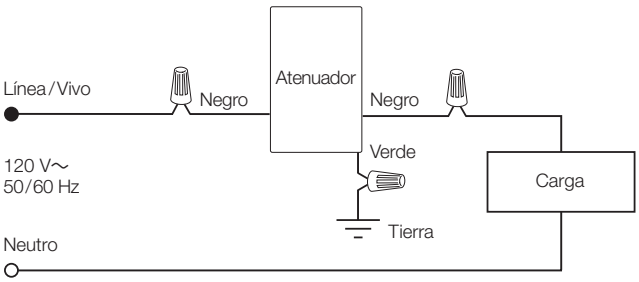

DVRF-6L

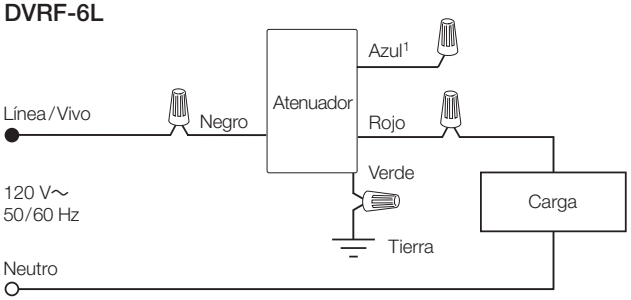

[1] Cuando utilice controles sin un interruptor mecánico de tres vías, cubra el terminal azul. **No** conecte el cable color azul a ningún otro cableado o a tierra.
[2] Las ubicaciones de los interruptores Caséta PRO y del interruptor mecánico pueden ser invertidas.
[3] Sólo para el PD-10NXD, la conexión del neutro es opcional excepto para las cargas MLV, los controladores de LED y los módulos de alimentación eléctrica (PHPM-PA, PHPM-3F y GRX-TVI).
[4] Para el PD-5NE se requiere neutro.
[5] El cable azul sólo está presente en los modelos PD-10NXD y DVRL-6L.

Nombre del trabajo:	Números de modelo:	
Número del trabajo:		

369987I 21 02.24.23

Diagramas de cableado - Atenuadores *(continuación)*

Instalación de tres vías (la carga se controla desde dos ubicaciones)

Opción 1: Con interruptor mecánico

PD-10NXD (Lado de la carga)

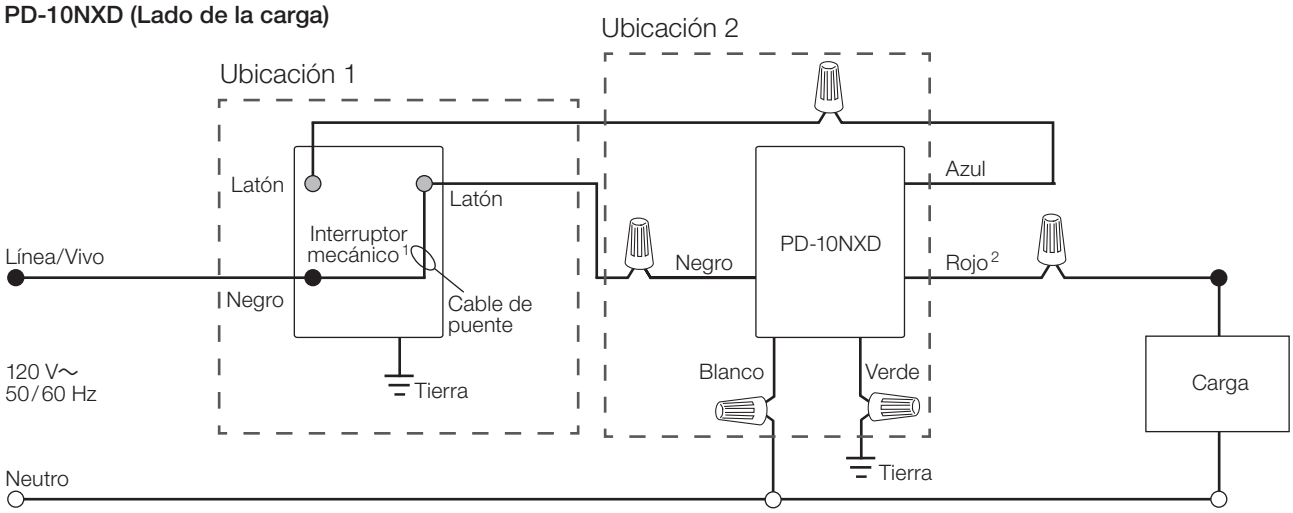

PD-10NXD (Lado de la línea)

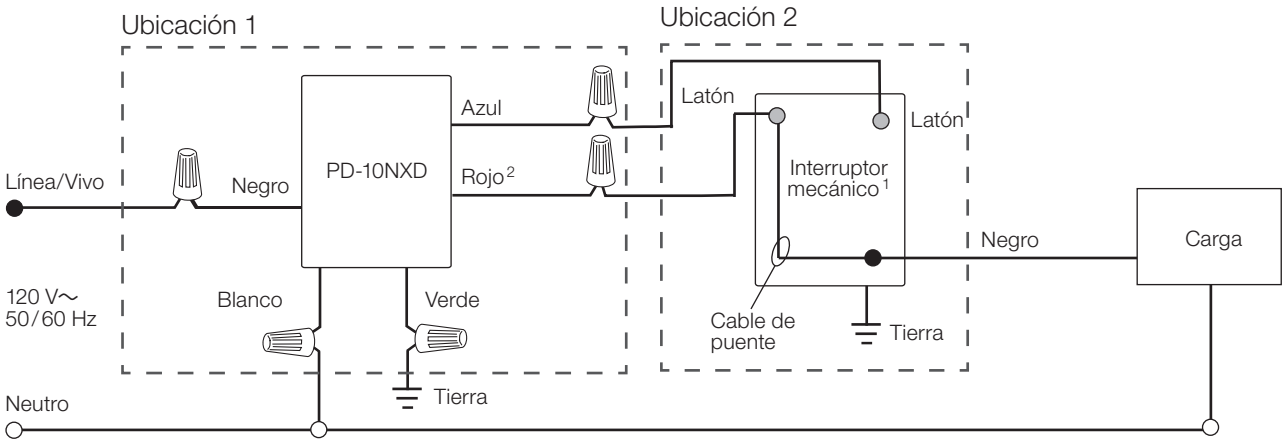

Nombre del trabajo:	Números de modelo:	
Número del trabajo:		

Diagramas de cableado - Atenuadores *(continuación)*

Instalación de tres vías (la carga se controla desde dos ubicaciones) *(continuación)*

Opción 1: Con interruptor mecánico *(continuación)*

DVRF-6L (Lado de la carga)

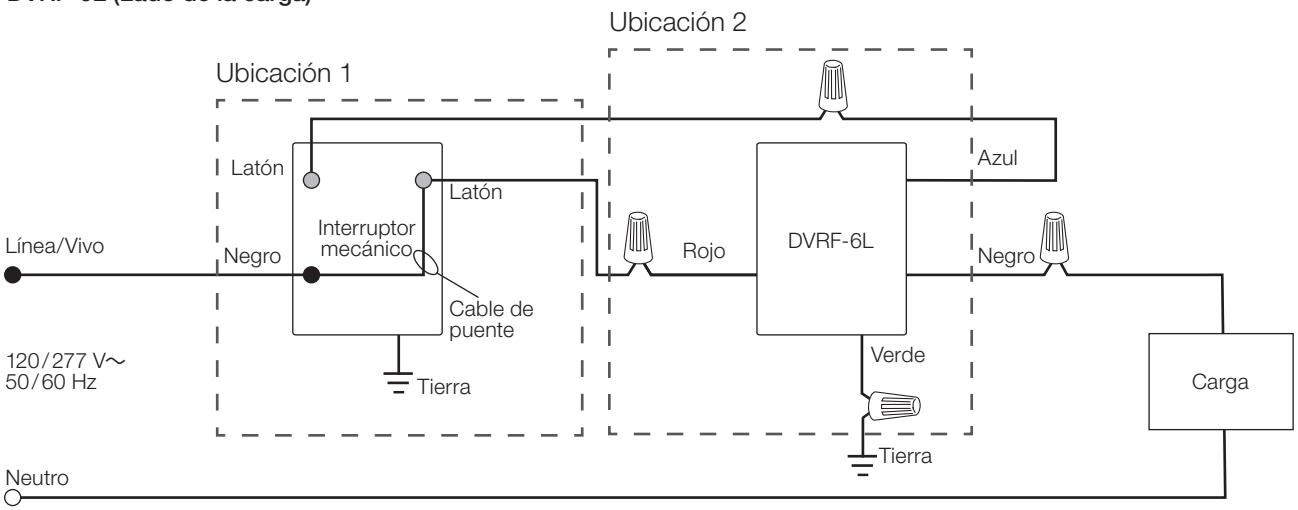

DVRF-6L (Lado de la línea)

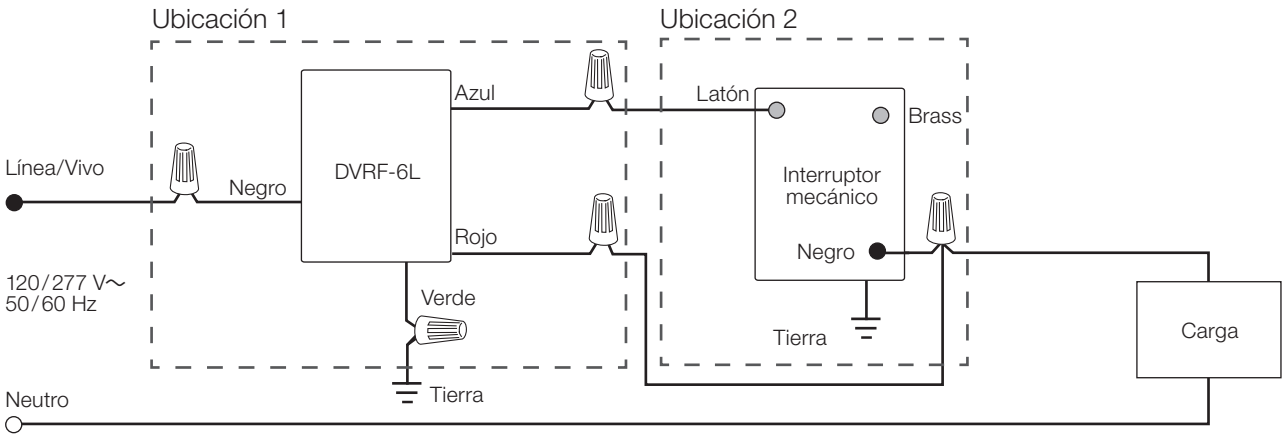

Nombre del trabajo:	Números de modelo:	
Número del trabajo:		

369987I 23 02.24.23

Diagramas de cableado - Atenuadores *(continuación)*

Instalación de tres vías (la carga se controla desde dos ubicaciones) *(continuación)*

Opción 2: Con controles remotos Pico
PJ2-2B-xx y adaptadores de montaje en caja de empotrar (PICO-WBX-ADAPT)

PD-10NXD, PD-5NE

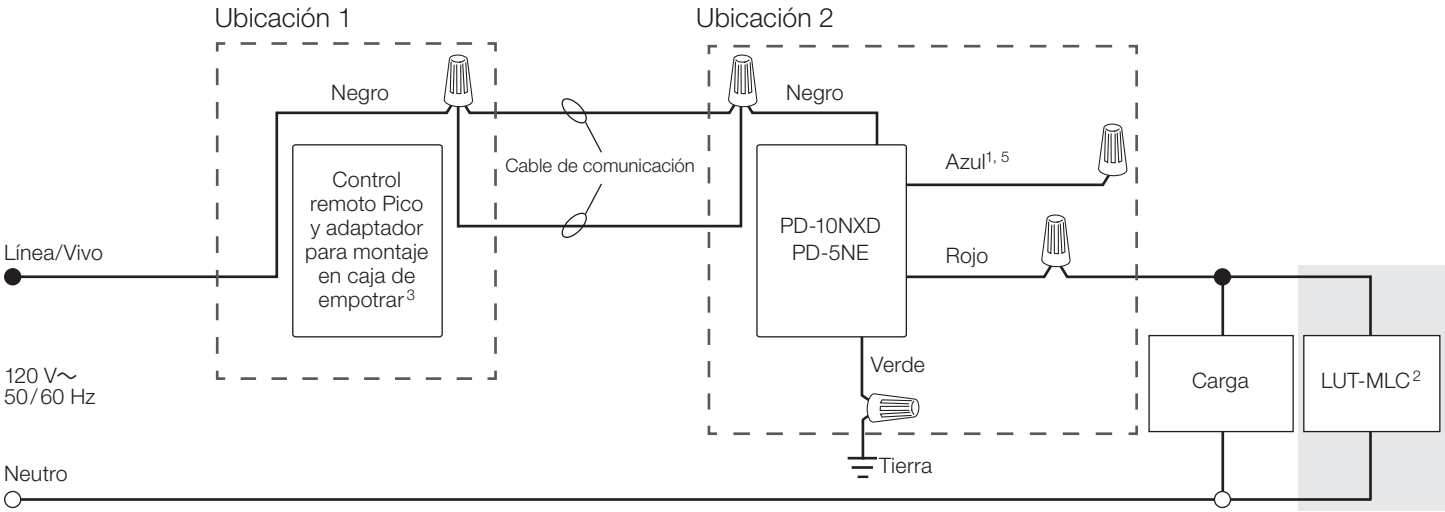

DVRF-6L

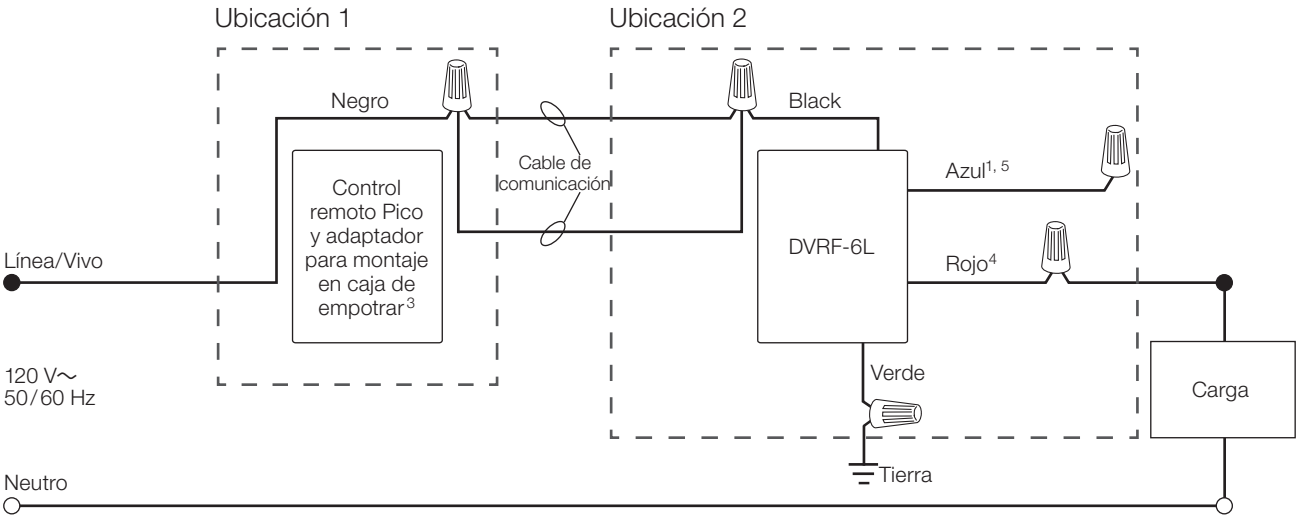

1 Cuando utilice controles sin un interruptor mecánico de tres vías, cubra el terminal azul. No conecte el cable de color azul a ningún otro cableado o a tierra.
2 Un LUT-MLC asegura el funcionamiento correcto cuando se utilizan cargas LED, fluorescentes o BVE (ELV). Instale el LUT-MLC dentro de un dispositivo de carga o en una caja de conexiones separada dentro del circuito.
3 El interruptor mecánico deberá ser retirado para así poder instalar el control remoto Pico.
4 Cuando se utiliza un Pico en una instalación de tres vías con atenuador, los cables negro y rojo son permutables.
5 El cable azul sólo está presente en los modelos PD-10NXD y DVRL-6L.

Nombre del trabajo:	Números de modelo:	
Número del trabajo:		

Diagramas de cableado - Atenuadores *(continuación)*

Instalación de tres vías (la carga se controla desde dos ubicaciones) *(continuación)*

Opción 3: Con un interruptor accesorio
DVRF-6L y un interruptor accesorio inteligente (DVRF-AS)[1]

DVRF-6L (Lado de la línea)

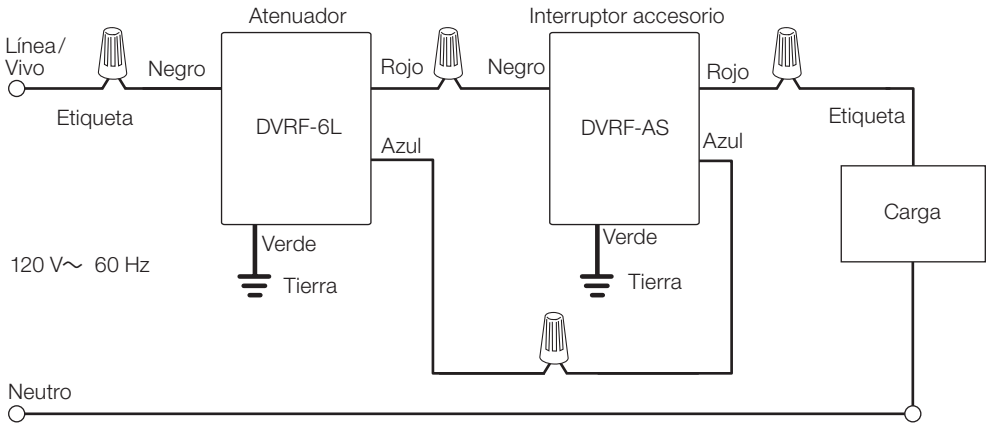

DVRF-6L (Lado de la carga)

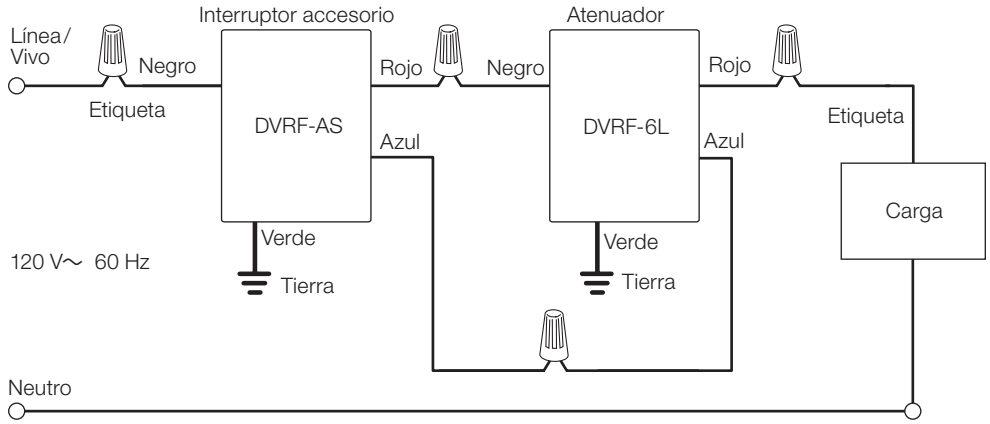

[1] Cuando se utiliza un interruptor accesorio en una instalación de tres vías con atenuador, los cables negro y rojo de ambos dispositivos son permutables.

Nombre del trabajo:	Números de modelo:	
Número del trabajo:		

369987I 25 02.24.23

Diagramas de cableado - Atenuadores *(continuación)*

Instalación multiubicación (la carga se controla desde tres o más ubicaciones)

Opción 1: Con controles remotos Pico
PJ2-2B-xx y adaptadores de montaje en caja de empotrar (PICO-WBX-ADAPT)

PD-10NXD y PD-5NE

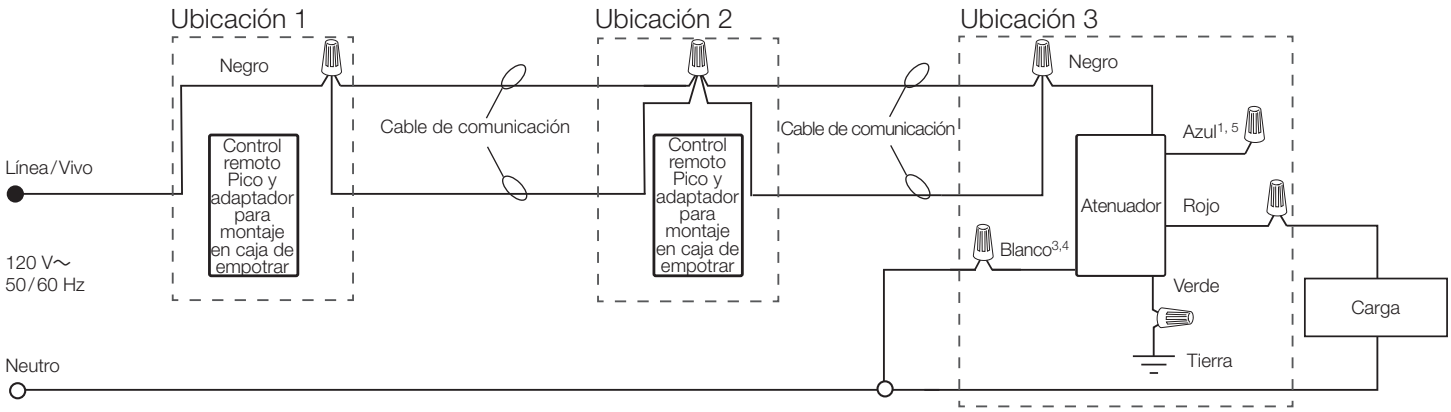

PD-6WCL

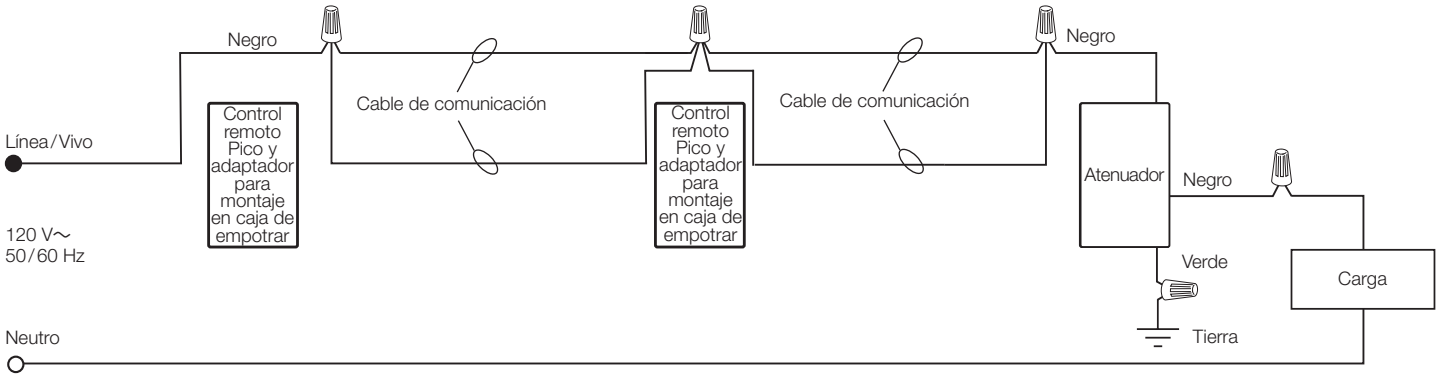

DVRF-6L

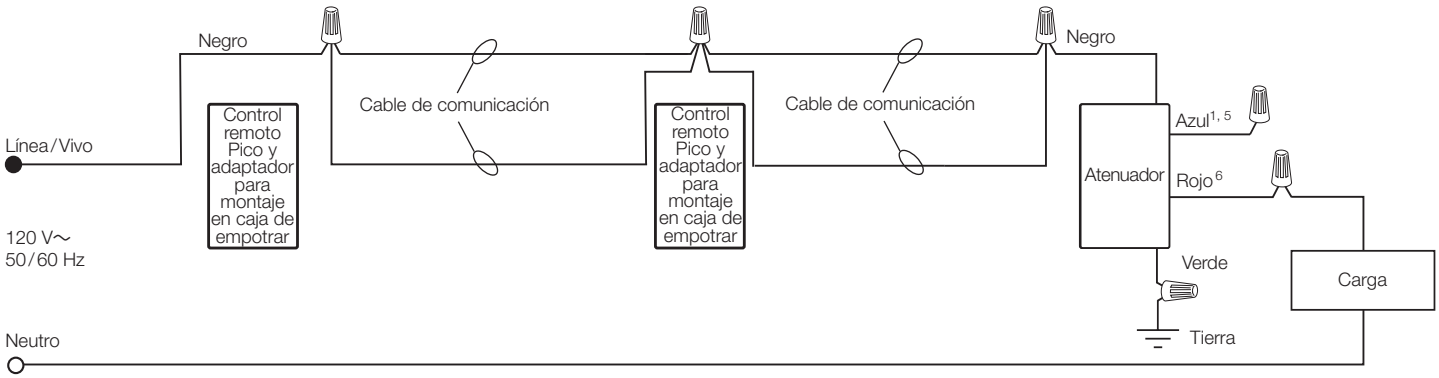

1 Cuando utilice controles sin un interruptor mecánico de tres vías, cubra el terminal azul. **No** conecte el cable color azul a ningún otro cableado o a tierra.
2 Las ubicaciones de los interruptores Caséta PRO y del interruptor mecánico pueden ser invertidas.
3 Sólo para el PD-10NXD, la conexión del neutro es opcional excepto para las cargas MLV, los controladores de LED y los módulos de alimentación eléctrica (PHPM-PA, PHPM-3F y GRX-TVI).
4 Para el PD-5NE se requiere neutro.
5 El cable azul solo está presente en los modelos PD-10NXD y DVRF-6L.
6 Cuando se utiliza un Pico en una instalación de tres vías con atenuador, los cables negro y rojo son permutables.

Nombre del trabajo:	Números de modelo:	
Número del trabajo:		

Diagramas de cableado - Atenuadores *(continuación)*

Instalación multiubicación (la carga se controla desde tres o más ubicaciones) *(continuación)*

Opción 2: Con interruptores accesorios
DVRF-6L y un interruptor accesorio inteligente (DVRF-AS)[1,2]

DVRF-6L (Lado de la línea)

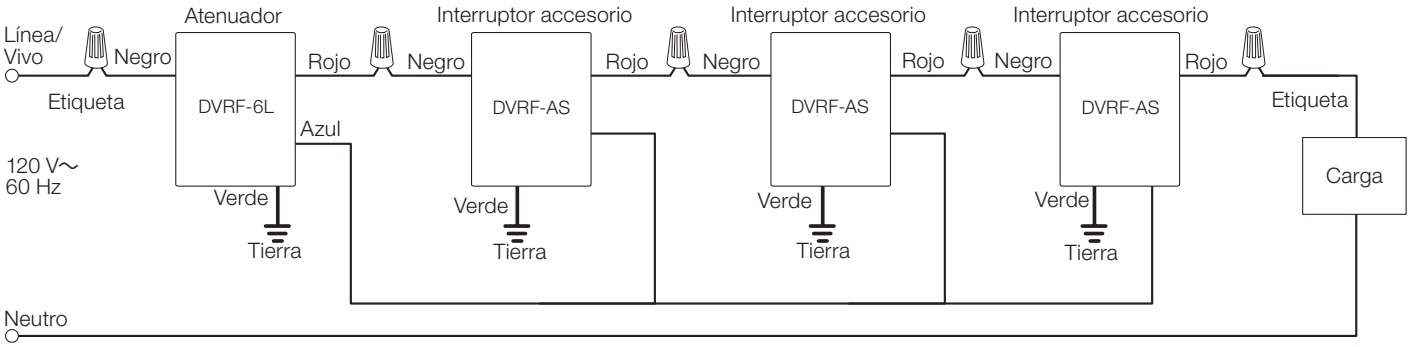

DVRF-6L (Lado de la carga)

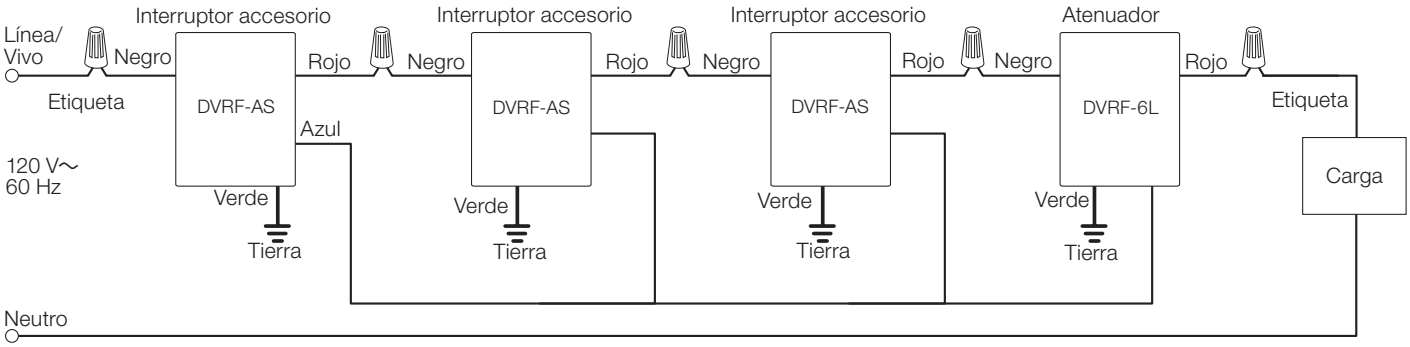

DVRF-6L (En el medio)

Nota: El interruptor principal puede ir en cualquier ubicación.

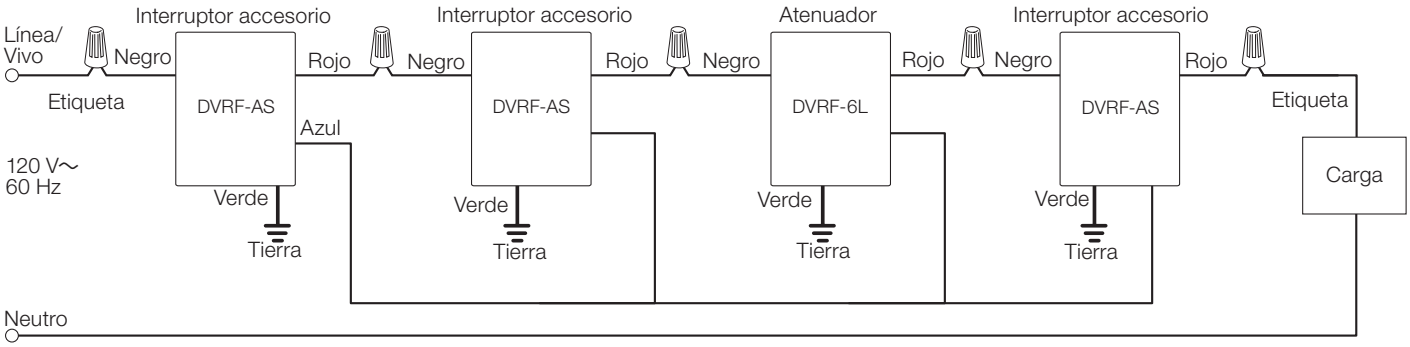

1 Pueden conectarse al atenuador hasta diez (10) interruptores accesorios. La longitud total de cable del cable de conexión azul puede ser de hasta 45 m (150 pies).

2 Cuando se utiliza un interruptor accesorio en una instalación de tres vías con atenuador, los cables negro y rojo de todos los dispositivos son permutables.

Nombre del trabajo:	Números de modelo:	
Número del trabajo:		

Diagramas de cableado - Atenuadores *(continuación)*

Instalación con interfaces de alimentación eléctrica y controladores LED - se requiere un Neutro

Opción 1: PHPM [1]

PD-10NXD y PD-5NE

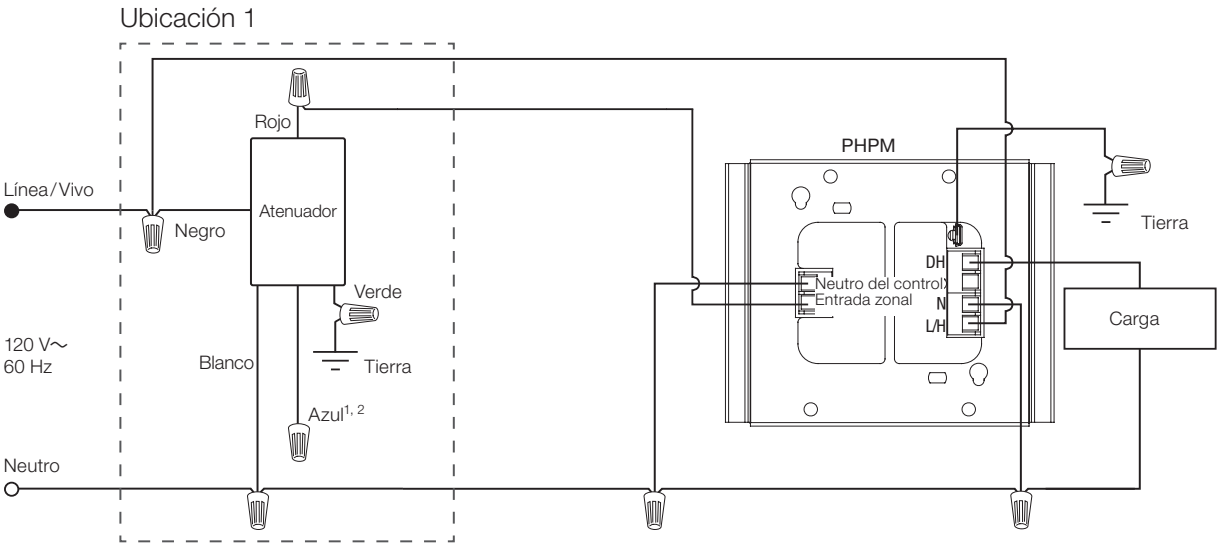

[1] Para obtener diagramas de cableado adicionales consulte los N/P 369356 y 369355 de Lutron.

[2] El cable azul solo está presente en el modelo PD-10NXD.

Nombre del trabajo:	Números de modelo:	
Número del trabajo:		

369987I 28 02.24.23

Diagramas de cableado - Atenuadores *(continuación)*

Instalación con interfaces de alimentación eléctrica y controladores LED - se requiere un Neutro *(continuación)*

Opción 2: GRX-TVI [1]

PD-10NXD y PD-5NE

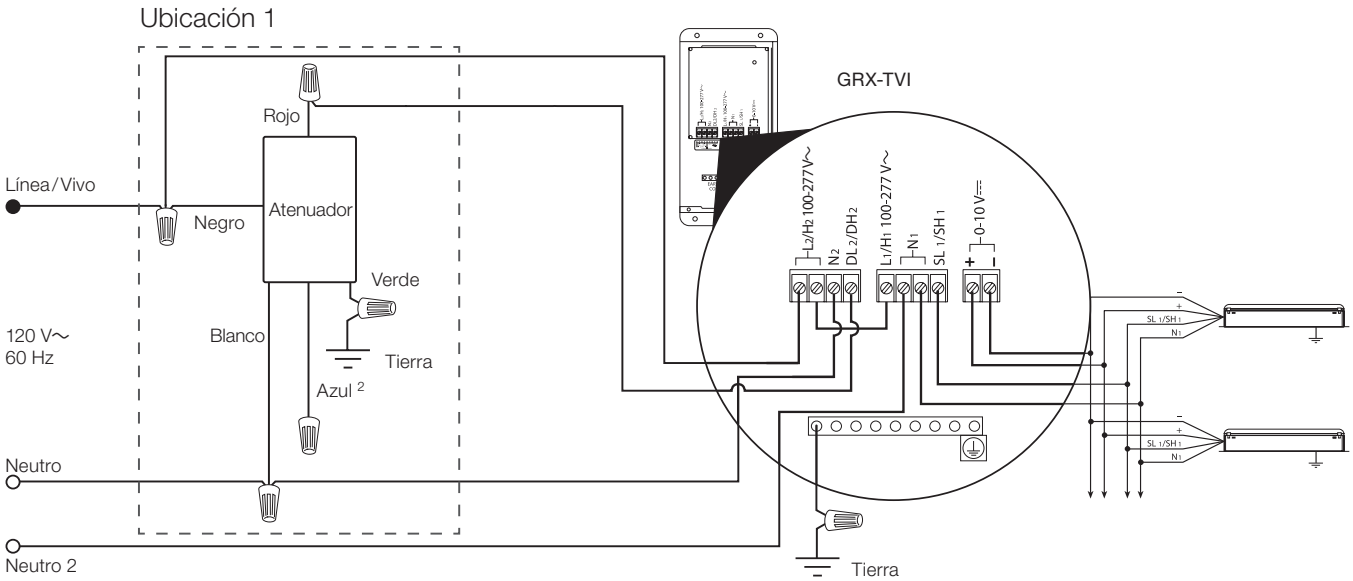

Option 3: Controladores de LED de dos cables Hi-lume 1%

PD-10NXD y PD-5NE

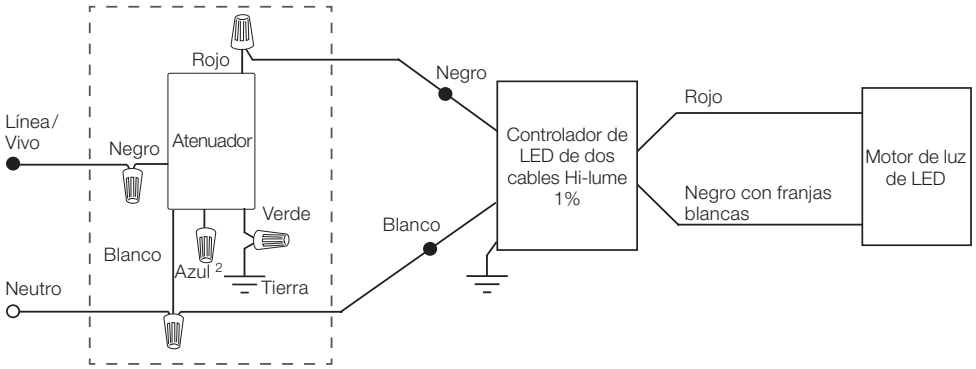

Nota: Para obtener más información sobre los controladores de LED de dos cables Hi-lume 1% consulte en www.lutron.com

[1] Para obtener diagramas de cableado adicionales consulte el N/P 369247 de Lutron.
[2] El cable azul solo está presente en el modelo PD-10NXD.

Nombre del trabajo:	Números de modelo:	
Número del trabajo:		

Diagramas de cableado - Controles de ventilador

Instalación unipolar (la carga se controla desde una ubicación)

PD-FSQN

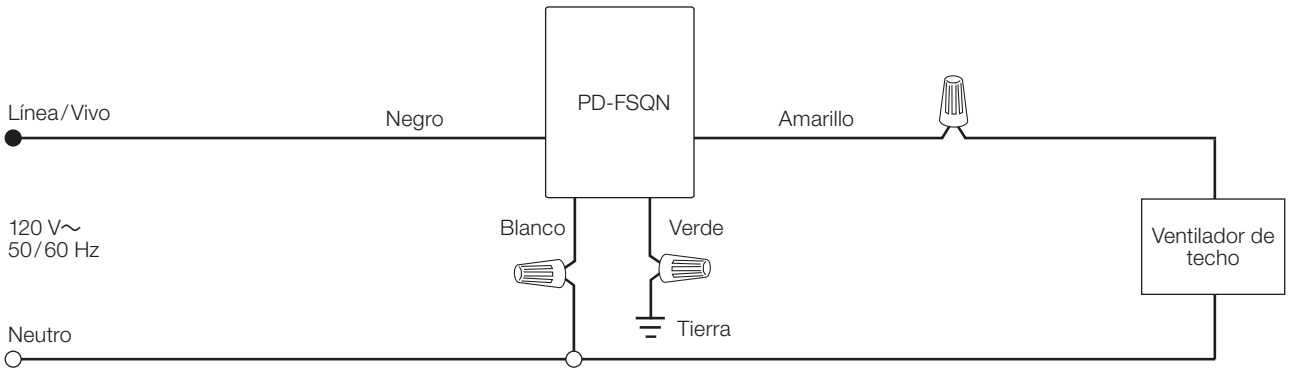

Instalación de tres vías (la carga se controla desde dos ubicaciones)

Opción 1: Con controles remotos Pico
PJ2-2B-xx y adaptadores de montaje en caja de empotrar (PICO-WBX-ADAPT)

PD-FSQN

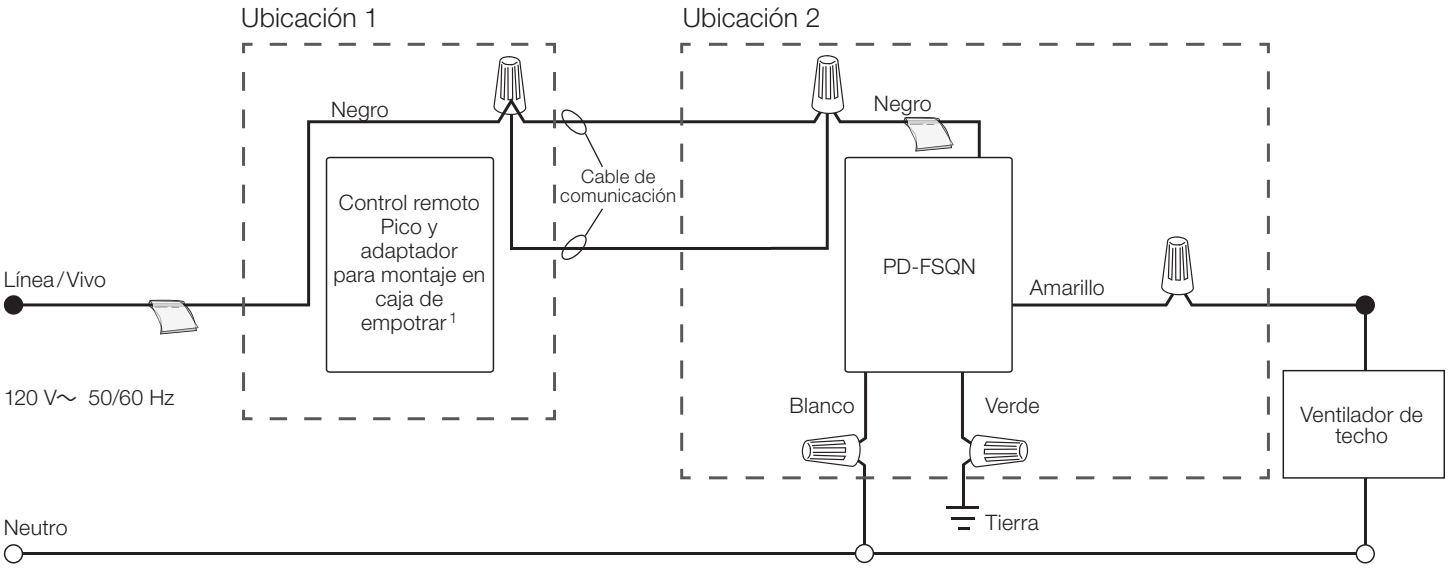

[1] El interruptor mecánico deberá ser retirado para así poder instalar el control remoto Pico.

Nombre del trabajo:	Números de modelo:	
Número del trabajo:		

369987I 30 02.24.23

Colores y acabados

Acabados brillantes[1]

Blanco WH	Negro BL	Marfil IV	Almendra claro LA	Gris[2] GR	Marrón[2] BR

Debido a limitaciones de impresión, no se puede garantizar que los colores y los acabados que se muestran coincidan perfectamente con los colores verdaderos del producto.

1 Los modelos DVRF- están inicialmente disponibles sólo en WH.
2 Solo disponible para el DVRF-5NS, el DVRF-6L y el DVRF-AS.

El logo Lutron, Lutron, Caséta, Diva, Pico, Clear Connect, Claro, Hi-lume, FASS, Radio Powr Savr, y Tu-Wire son marcas comerciales o marcas comerciales registradas de Lutron Electronics Co., Inc. en E.U.A. y/o en otros países.
Todos los demás nombres de productos, logotipos y marcas son propiedad de sus respectivos propietarios.

Nombre del trabajo:	Números de modelo:	
Número del trabajo:		